(19)中华人民共和国国家知识产权局

(12)实用新型专利

(10)授权公告号 CN 205285545 U
(45)授权公告日 2016.06.08

(21)申请号 201620013705.1

(22)申请日 2016.01.07

(73)专利权人 何勇翔
地址 730900 甘肃省白银市平川区长征东路510号3栋3单元302室

(72)发明人 何勇翔

(51)Int.Cl.
A47B 31/02(2006.01)
A47J 27/00(2006.01)
A47J 37/06(2006.01)

权利要求书1页 说明书2页 附图4页

(54)实用新型名称

一种火炉式烧烤火锅两用餐桌

(57)摘要

一种火炉式烧烤火锅两用餐桌，涉及餐饮行业用具技术领域，特别涉及一种火炉式烧烤火锅两用餐桌，包括桌面(1)、桌体，其特征在于，还包括盖板(3)、岩烤板(4)、耐热网架(5)、烤板(6)，所述的桌体，其具体为回风炉(2)，所述的回风炉(2)，其炉身四周为全封闭，其炉体上部开口，所述的回风炉(2)，其烤箱内设置于烤板(6)，所述的回风炉(2)，其上部设置桌面(1)，所述的桌面(1)，其上表面中心位置处设置有两个开口，且一个开口与所述的回风炉(2)的炉膛口相对应，另一个开口与所述的回风炉(2)的烤箱相对应，所述的桌面(1)，其上与回风炉(2)的炉膛口相对应的开口上设置岩烤板(4)。

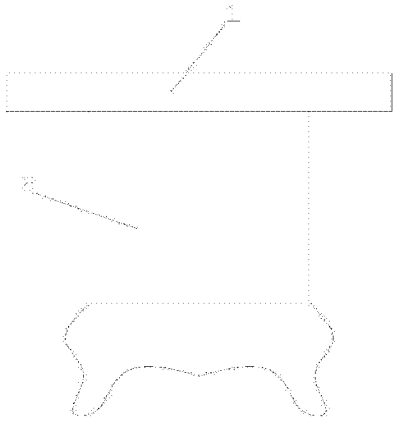

CN 205285545 U

1.一种火炉式烧烤火锅两用餐桌，包括桌面(1)、桌体，其特征在于，还包括盖板(3)、岩烤板(4)、耐热网架(5)、烤板(6)，所述的桌体，其具体为回风炉(2)，所述的回风炉(2)，其炉身四周为全封闭，其炉体上部开口，所述的回风炉(2)，其烤箱内设置于烤板(6)，所述的回风炉(2)，其上部设置桌面(1)，所述的桌面(1)，其上表面中心位置处设置有两个开口，且一个开口与所述的回风炉(2)的炉膛口相对应，另一个开口与所述的回风炉(2)的烤箱相对应，所述的桌面(1)，其上与回风炉(2)的炉膛口相对应的开口上设置岩烤板(4)，其上与回风炉(2)的烤箱相对应的开口上设置盖板(3)，所述的岩烤板(4)，其上中心位置处设置有圆形通孔，所述的回风炉(2)，其炉膛口设置有凹台，且凹台内配合安装耐热网架(5)。

2.根据权利要求1所述一种火炉式烧烤火锅两用餐桌，其特征在于，所述的岩烤板(4)，其材质具体为火山岩。

一种火炉式烧烤火锅两用餐桌

技术领域

[0001] 本实用新型涉及餐饮行业用具技术领域，特别涉及一种火炉式烧烤火锅两用餐桌。

背景技术

[0002] 现行的餐厅使用的餐桌，在为了满足顾客不同需求，往往在不同用途的餐桌上安装相应的烹饪设备，例如，火锅餐饮行业，在餐桌上安装有炉具，烧烤餐饮行业，在餐桌上安装烤制设备，然而，当客户在就餐过程中，需要多种不同烹饪手段进行食物烹制时，现行的餐桌仅仅能满足一种烹饪手段，不能够兼顾多种不同烹饪手段食物的烹制，给人们带来了极大的烦恼。

发明内容

[0003] 本实用新型的目的在于，针对上述的问题，提供一种火炉式烧烤火锅两用餐桌。

[0004] 为了实现上述目的，本实用新型的技术方案具体如下：

[0005] 一种火炉式烧烤火锅两用餐桌，包括桌面1、桌体，其特征在于，还包括盖板3、岩烤板4、耐热网架5、烤板6，所述的桌体，其具体为回风炉2，所述的回风炉2，其炉身四周为全封闭，其炉体上部开口，所述的回风炉2，其烤箱内设置于烤板6，所述的回风炉2，其上部设置桌面1，所述的桌面1，其上表面中心位置处设置有两个开口，且一个开口与所述的回风炉2的炉膛口相对应，另一个开口与所述的回风炉2的烤箱相对应，所述的桌面1，其上与回风炉2的炉膛口相对应的开口上设置岩烤板4，其上与回风炉2的烤箱相对应的开口上设置盖板3，所述的岩烤板4，其上中心位置处设置有圆形通孔，所述的回风炉2，其炉膛口设置有凹台，且凹台内配合安装耐热网架5。

[0006] 所述一种火炉式烧烤火锅两用餐桌，其特征在于，所述的岩烤板4，其材质具体为火山岩。

[0007] 本实用新型的有益效果是，结构简单，设计新颖，实用可靠，操作简单方便，省时省力，丰富了人们的饮食菜品，能够兼顾多种不同烹饪手段食物的烹制，且由用餐者自行进行各种烹饪，增加了人们的用餐乐趣。

附图说明

[0008] 图1是本实用新型的主视图。

[0009] 图2是本实用新型的后视图。

[0010] 图3是图1的俯视图。

[0011] 图4是图1的局部剖视图。

具体实施方式

[0012] 实施例1

[0013] 如图1至图4所示，一种火炉式烧烤火锅两用餐桌，包括桌面1、桌体，其特征在于，还包括盖板3、岩烤板4、耐热网架5、烤板6，所述的桌体，其具体为回风炉2，所述的回风炉2，其炉身四周为全封闭，其炉体上部开口，所述的回风炉2，其烤箱内设置于烤板6，所述的回风炉2，其上部设置桌面1，所述的桌面1，其上表面中心位置处设置有两个开口，且一个开口与所述的回风炉2的炉膛口相对应，另一个开口与所述的回风炉2的烤箱相对应，所述的桌面1，其上与回风炉2的炉膛口相对应的开口上设置岩烤板4，其上与回风炉2的烤箱相对应的开口上设置盖板3，所述的岩烤板4，其上中心位置处设置有圆形通孔，所述的回风炉2，其炉膛口设置有凹台，且凹台内配合安装耐热网架5，所述的岩烤板4，其材质具体为火山岩。

[0014] 在利用本实用新型在进行火锅和烧烤时，将无烟碳放置于回风炉2内炉膛口的耐热网架5上，将火锅放置于岩烤板4的圆形通孔上，无烟碳不断燃烧产生大量热流，热流不断对岩烤板4和火锅加热，使用者在吃火锅的同时，将烧烤菜品放置于岩烤板4上，进行烤制。

[0015] 实施例2

[0016] 在利用本实用新型烘烤食物时，将无烟碳放置于回风炉2的炉膛内，点燃，将食物放置于回风炉2的烤箱内的烤板6上，无烟碳不断燃烧产生大量热流，热流进入烤箱内，对食物进行烘烤。

[0017] 实施例3

[0018] 在使用者既想吃烧烤、火锅，又想烘烤食物时，将一部分无烟碳放置于回风炉2的炉膛内，点燃，将另一部分无烟碳放置于耐热网架5上，炉膛内的无烟碳燃烧的同时，将耐热网架5上的无烟碳引燃，此时，使用者既可以吃烧烤、火锅，又可以烘烤食物。

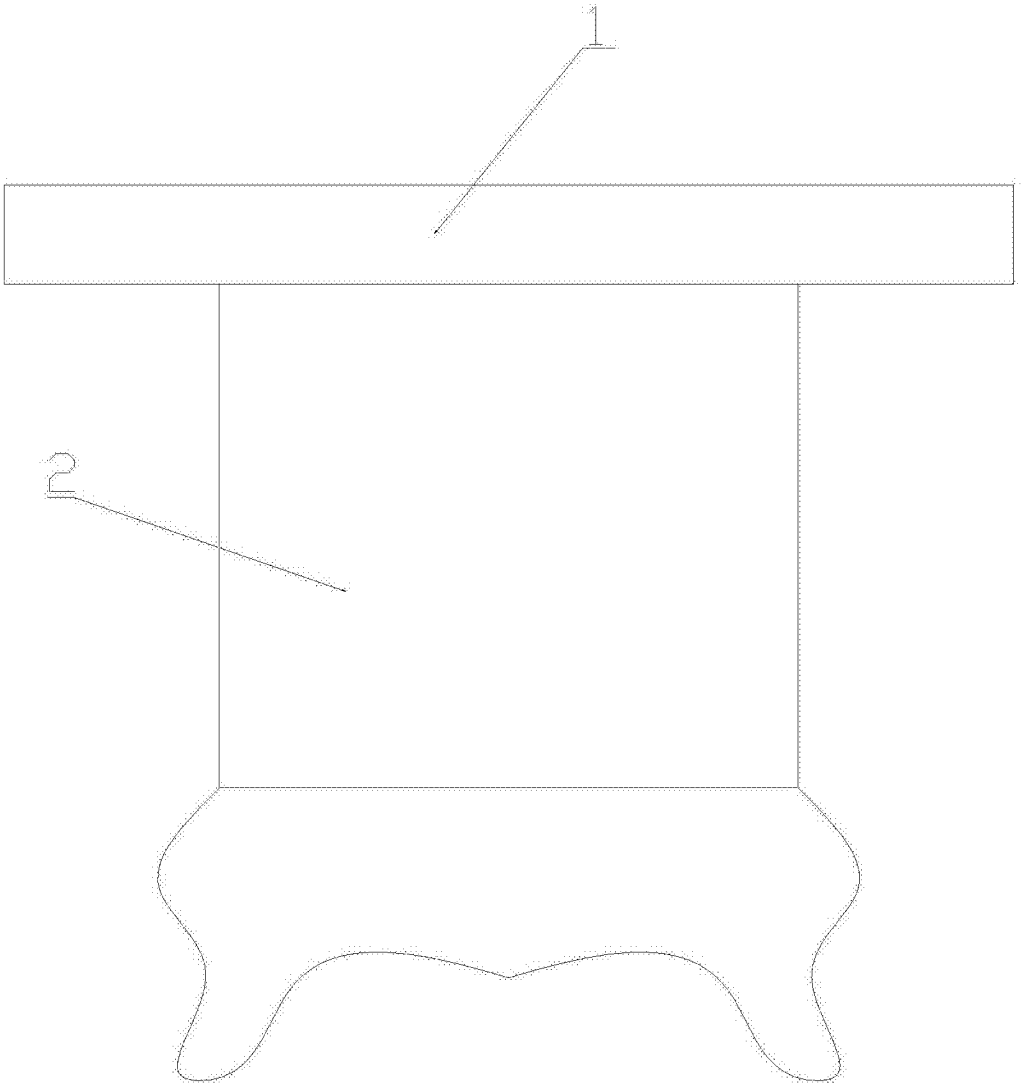

图1

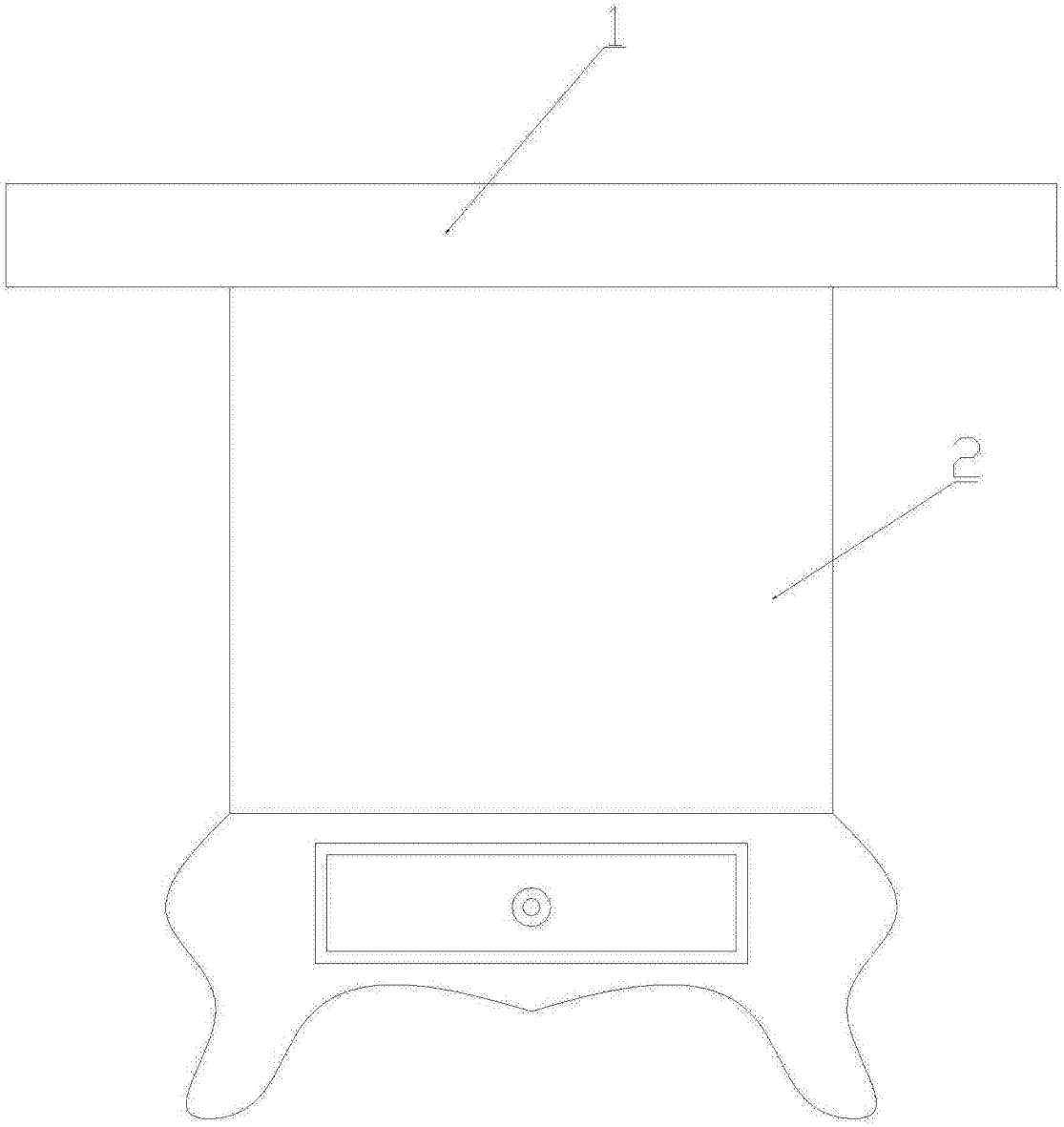

图2

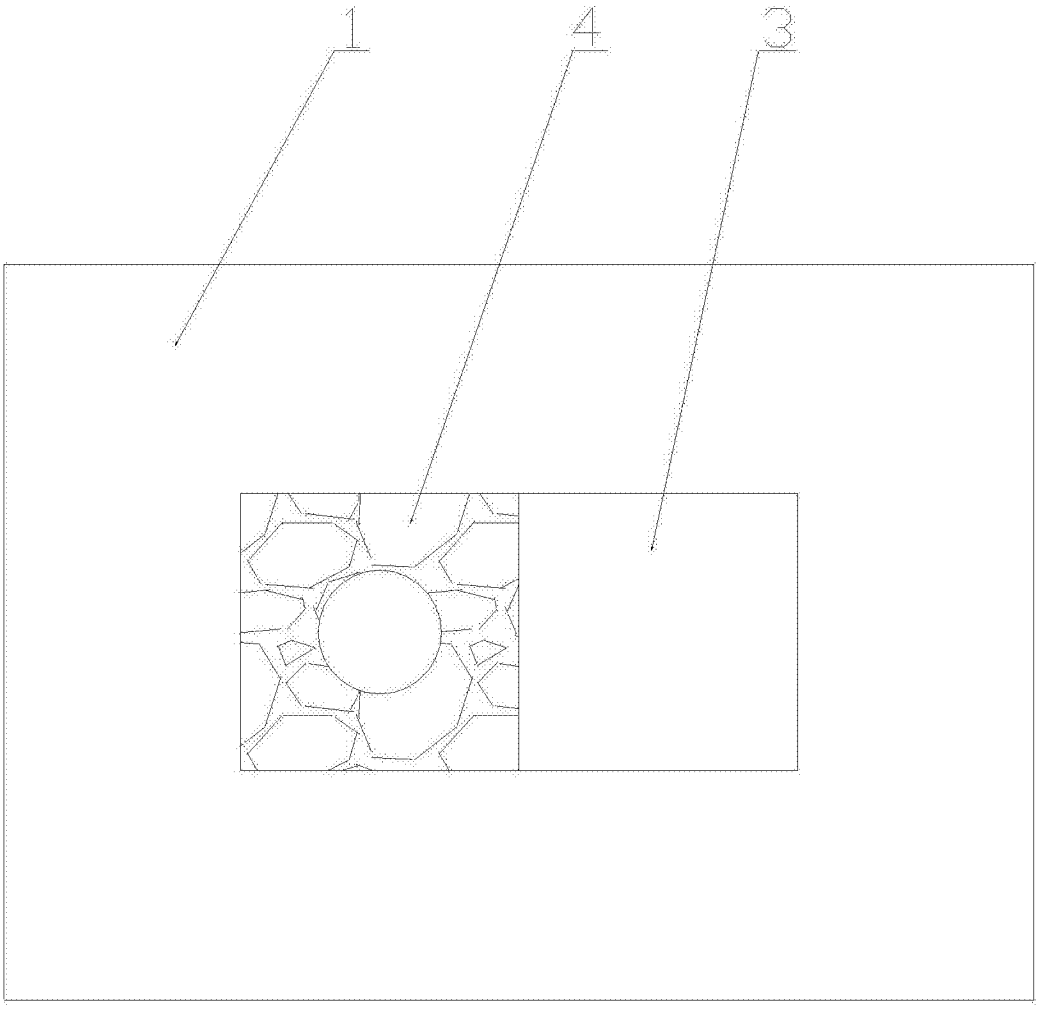

图3

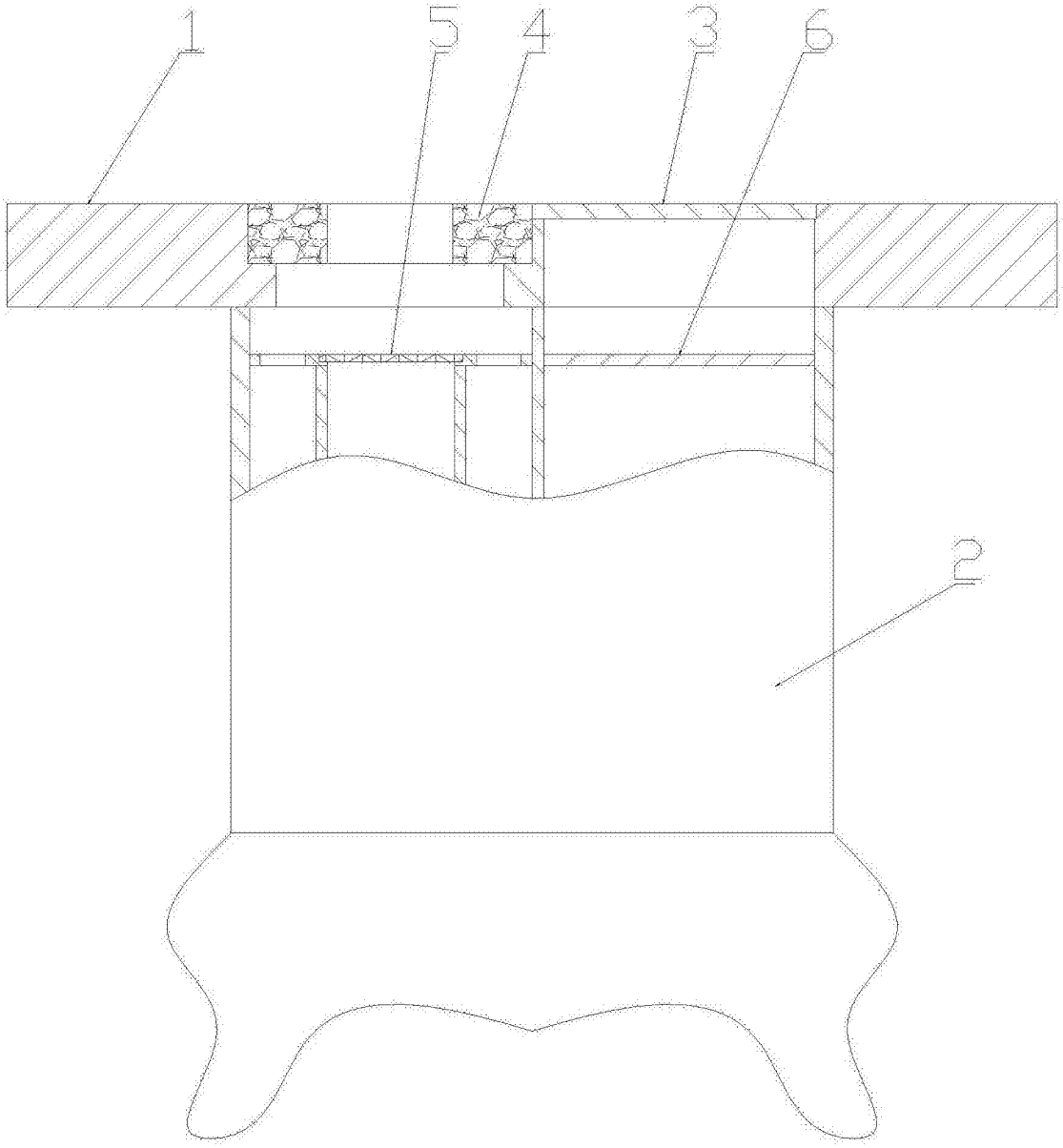

图4