(19)中华人民共和国国家知识产权局

(12)发明专利申请

(10)申请公布号 CN 109680910 A
(43)申请公布日 2019.04.26

(21)申请号 201811613184.3

(22)申请日 2018.12.27

(71)申请人 隋玉霞
地址 200030 上海市徐汇区华山路1954号
上海交通大学

(72)发明人 隋玉霞

(51)Int.Cl.
E04F 21/08(2006.01)
B01F 7/18(2006.01)

权利要求书3页 说明书8页 附图11页

(54)发明名称

一种多功能墙体粉刷装置

(57)摘要

本发明涉及一种粉刷装置，更具体的说是一种多功能墙体粉刷装置，包括涂料搅拌机构、涂料供给机构、刷涂料机构、调速机构、工具收纳抽屉、储料箱、推手、移动轮，装置能够搅拌涂料，装置能够调节搅拌罐的出料量，装置能够给毛圈不断供给涂料，使涂料在墙上涂抹均匀，提高工作效率，装置能够给墙面刷涂料，装置能够根据使用需求改变给墙面刷涂料的速度。涂料搅拌机构与储料箱的相连接，涂料供给机构与储料箱相连接，刷涂料机构的顶端与涂料供给机构相连接，刷涂料机构的底端与储料箱相连接，刷涂料机构与调速机构相连接，调速机构与涂料搅拌机构相连接，工具收纳抽屉与储料箱的左端相连接，推手与储料箱相连接，移动轮与储料箱的底端相连接。

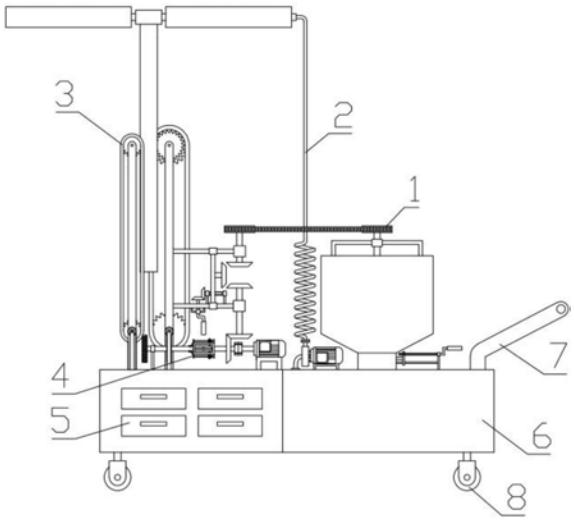

CN 109680910 A

1.一种多功能墙体粉刷装置，包括涂料搅拌机构(1)、涂料供给机构(2)、刷涂料机构(3)、调速机构(4)、工具收纳抽屉(5)、储料箱(6)、推手(7)、移动轮(8)，其特征在于：涂料搅拌机构(1)包括搅拌罐(1-1)、L型支架(1-2)、轴承套一(1-3)、搅拌杆(1-4)、搅拌叶片(1-5)、出料量调节机构(1-6)、链轮一(1-7)、链条一(1-8)、链轮二(1-9)、连接轴一(1-10)、轴承套二(1-11)、滑动套一(1-12)、支撑杆一(1-13)、固定板(1-14)、支撑杆二(1-15)、锥齿轮一(1-16)、锥齿轮二(1-17)、锥齿轮三(1-18)、连接轴二(1-19)、轴承套三(1-20)、支撑杆三(1-21)、锥齿轮四(1-22)、锥齿轮五(1-23)、摇杆(1-24)、摇杆固定套(1-25)、螺纹杆固定套一(1-26)、通孔一(1-27)、锥齿轮六(1-28)、锥齿轮七(1-29)、螺纹杆一(1-30)、螺纹杆固定套二(1-31)、滑动套二(1-32)、螺纹通孔一(1-33)、联动器(1-34)、电机轴(1-35)、电机(1-36)、电机固定架(1-37)、驱动轴(1-38)，搅拌罐(1-1)的顶端与L型支架(1-2)的底端固定连接，L型支架(1-2)的顶端与轴承套一(1-3)的两端固定连接，轴承套一(1-3)与搅拌杆(1-4)的顶端轴承连接，搅拌杆(1-4)与搅拌罐(1-1)间隙连接，搅拌杆(1-4)的底端与搅拌叶片(1-5)固定连接，搅拌罐(1-1)的底端与出料量调节机构(1-6)相连接，搅拌罐(1-1)的底端与储料箱(6)固定连接，搅拌杆(1-4)的顶端与链轮一(1-7)键连接，链轮一(1-7)与链条一(1-8)的一端相啮合，链条一(1-8)的另一端与链轮二(1-9)相啮合，链轮一(1-7)与连接轴一(1-10)的顶端键连接，连接轴一(1-10)的底端与锥齿轮一(1-16)相啮合，连接轴一(1-10)的中间与轴承套二(1-11)轴承连接，轴承套二(1-11)与支撑杆一(1-13)的右端固定连接，支撑杆一(1-13)与滑动套一(1-12)间隙连接，滑动套一(1-12)与固定板(1-14)的顶端固定连接，固定板(1-14)的中间与支撑杆二(1-15)的左端固定连接，支撑杆二(1-15)的右端与锥齿轮三(1-18)轴承连接，固定板(1-14)的底端与滑动套二(1-32)固定连接，滑动套二(1-32)与支撑杆三(1-21)间隙连接，固定板(1-14)的底端设置有螺纹通孔一(1-33)，螺纹杆一(1-30)与螺纹通孔一(1-33)螺纹连接，螺纹杆一(1-30)的右端与螺纹杆固定套二(1-31)的顶端轴承连接，螺纹杆固定套二(1-31)的底端与支撑杆三(1-21)的右端固定连接，螺纹杆一(1-30)的左端与螺纹杆固定套一(1-26)轴承连接，螺纹杆一(1-30)的左端与锥齿轮七(1-29)键连接，锥齿轮七(1-29)位于螺纹杆固定套一(1-26)的左侧，锥齿轮七(1-29)与锥齿轮六(1-28)相啮合，支撑杆三(1-21)的左端设置有通孔一(1-27)，摇杆(1-24)穿过通孔一(1-27)，锥齿轮六(1-28)与摇杆(1-24)的顶端键连接，摇杆(1-24)与摇杆固定套(1-25)轴承连接，支撑杆三(1-21)的右端与轴承套三(1-20)固定连接，轴承套三(1-20)与连接轴二(1-19)的中间轴承连接，连接轴二(1-19)的顶端与锥齿轮二(1-17)键连接，连接轴二(1-19)的底端与锥齿轮四(1-22)键连接，锥齿轮四(1-22)与锥齿轮五(1-23)相啮合，锥齿轮五(1-23)与驱动轴(1-38)键连接，驱动轴(1-38)的右端与联动器(1-34)的一端键连接，联动器(1-34)的另一端与电机轴(1-35)的一端键连接，电机轴(1-35)的另一端与电机(1-36)轴承连接，电机(1-36)与电机固定架(1-37)固定连接；

出料量调节机构(1-6)包括螺纹摇杆(1-6-1)、防滑胶套(1-6-2)、螺纹摇杆固定套(1-6-3)、导向杆(1-6-4)、定位板(1-6-5)、长方形通孔一(1-6-6)、插板(1-6-7)、长方形盲孔(1-6-8)、螺纹通孔二(1-6-9)、通孔二(1-6-10)，搅拌罐(1-1)的右端设置有长方形通孔一(1-6-6)，搅拌罐(1-1)的左端设置有长方形盲孔(1-6-8)，插板(1-6-7)穿过长方形通孔一(1-6-6)，插板(1-6-7)的一端插入长方形盲孔(1-6-8)，插板(1-6-7)的另一端与定位板(1-6-5)的中间固定连接，定位板(1-6-5)的底端设置有通孔二(1-6-10)，导向杆(1-6-4)与通

孔二(1-6-10)间隙连接,导向杆(1-6-4)的左端与搅拌罐(1-1)的底端固定连接,导向杆(1-6-4)的右端与螺纹摇杆固定套(1-6-3)的底端固定连接,定位板(1-6-5)的顶端设置有螺纹通孔二(1-6-9),螺纹通孔二(1-6-9)与螺纹摇杆(1-6-1)的左端螺纹连接,螺纹摇杆固定套(1-6-3)的顶端与螺纹摇杆(1-6-1)的右端轴承连接,螺纹摇杆(1-6-1)设置有防滑胶套(1-6-2);

涂料供给机构包括水泵(2-1)、连接软管(2-2)、抽料管(2-3)、存料管(2-4)、渗料网(2-5)、毛圈(2-6)、存料管固定套(2-7),水泵(2-1)的一端与抽料管(2-3)固定连接,抽料管(2-3)插入储料箱(6)内部,水泵(2-1)的底端与储料箱(6)的顶端固定连接,水泵(2-1)的另一端与连接软管(2-2)的一端固定连接,连接软管(2-2)另一端与存料管(2-4)的右端固定连接,存料管(2-4)的两端设置有渗料网(2-5),存料管(2-4)与毛圈(2-6)相适应,存料管(2-4)的中间与存料管固定套(2-7)固定连接;

刷涂料机构(3)包括双凹齿槽杆(3-1)、齿轮固定杆一(3-2)、齿轮固定杆二(3-3)、减速齿轮(3-4)、齿轮支撑杆一(3-5)、加速齿轮(3-6)、齿轮支撑杆二(3-7)、链轮三(3-8)、链轮四(3-9)、链条二(3-10)、链条三(3-11)、链轮五(3-12)、链轮六(3-13)、链轮支撑杆一(3-14)、链轮支撑杆二(3-15)、蜗杆一(3-16)、蜗杆二(3-17)、蜗杆固定杆一(3-18)、蜗杆固定杆二(3-19)、涡轮一(3-20)、涡轮二(3-21)、滚珠套(3-22)、涡轮支撑杆(3-23)、滚珠(3-24),双凹齿槽杆(3-1)的顶端与固定套(2-7)固定连接,双凹齿槽杆(3-1)的左端与减速齿轮(3-4)相啮合,减速齿轮(3-4)与齿轮支撑杆一(3-5)键连接,齿轮支撑杆一(3-5)与链轮三(3-8)键连接,链轮三(3-8)位于减速齿轮(3-4)的前方,齿轮支撑杆一(3-5)的两端与齿轮固定杆一(3-2)的顶端轴承连接,链轮三(3-8)与链条二(3-10)的一端相啮合,链条二(3-10)的另一端与链轮五(3-12)相啮合,链轮五(3-12)与链轮支撑杆一(3-14)键连接,链轮支撑杆一(3-14)的两端与齿轮固定杆一(3-2)底端轴承连接,齿轮固定杆一(3-2)的底端与储料箱(6)的顶端固定连接,链轮支撑杆一(3-14)的前端与蜗杆一(3-16)的一端固定连接,蜗杆一(3-16)的另一端与蜗杆固定杆一(3-18)的顶端轴承连接,蜗杆固定杆一(3-18)的底端与储料箱(6)的顶端固定连接;双凹齿槽杆(3-1)的右端与加速齿轮(3-6)相啮合,加速齿轮(3-6)与齿轮支撑杆二(3-7)键连接,链轮四(3-9)与齿轮支撑杆二(3-7)键连接,链轮四(3-9)位于加速齿轮(3-6)的后方,齿轮支撑杆二(3-7)的两端与齿轮固定杆二(3-3)的顶端轴承连接,链轮四(3-9)与链条三(3-11)的一端相啮合,链条三(3-11)的另一端与链轮六(3-13)相啮合,链轮六(3-13)与链轮支撑杆二(3-15)键连接,链轮支撑杆二(3-15)的两端与齿轮固定杆二(3-3)的底端轴承连接,齿轮固定杆二(3-3)的底端与储料箱(6)的顶端固定连接,链轮支撑杆二(3-15)的前端与蜗杆二(3-17)的一端固定连接,蜗杆二(3-17)的另一端与蜗杆固定杆二(3-19)的顶端轴承连接,蜗杆固定杆二(3-19)的底端与储料箱(6)的顶端固定连接,蜗杆二(3-17)与涡轮二(3-21)相啮合,涡轮二(3-21)与涡轮支撑杆(3-23)键连接,滚珠套(3-22)内部设置有滚珠(3-24),并且多个滚珠(3-24)均匀分布在滚珠套(3-22)的内部,涡轮支撑杆(3-23)与滚珠(3-24)接触连接,滚珠套(3-22)的底端与储料箱(6)的顶端固定连接,涡轮二(3-21)位于滚珠套(3-22)的右侧,涡轮一(3-20)与涡轮支撑杆(3-23)的左端件连接,涡轮支撑杆(3-23)位于滚珠套(3-22)的左侧;

涡轮支撑杆(3-23)包括燕尾槽一(3-23-1)、燕尾槽二(3-23-2)、凹槽(3-23-3)、盲孔一(3-23-4)、盲孔二(3-23-5),涡轮支撑杆(3-23)的右端依次设置有燕尾槽一(3-23-1)、燕尾

槽二(3-23-2),涡轮支撑杆(3-23)的右端依次设置有盲孔一(3-23-4)、盲孔二(3-23-5),并且燕尾槽一(3-23-1)与盲孔一(3-23-4)相连通,燕尾槽二(3-23-2)与盲孔二(3-23-5)相连通,涡轮支撑杆(3-23)的右端设置有凹槽(3-23-3);

调速机构(4)包括定位框(4-1)、滑动板(4-2)、定位螺母一(4-3)、定位螺母二(4-4)、螺纹杆二(4-5)、螺纹杆固定板(4-6)、连接件(4-7)、长方形凸起(4-8)、燕尾槽三(4-9)、燕尾凸起一(4-10)、T型插件一(4-11)、盲孔三(4-12)、盲孔四(4-13)、通孔三(4-14)、盲孔五(4-15)、燕尾凸起二(4-16)、T型插件二(4-17)、盲孔六(4-18)、盲孔七(4-19)、弹簧一(4-20)、弹簧二(4-21)、通孔四(4-22)、通孔五(4-23)、长方形通孔二(4-24),定位框(4-1)的右端与驱动轴(1-38)固定连接,定位框(4-1)的左端设置有长方形凸起(4-8),长方形凸起(4-8)与凹槽(3-23-3)相适应,定位框(4-1)的两端设置有长方形通孔二(4-24),滑动板(4-2)穿过长方形通孔二(4-24),滑动板(4-2)的一端与涡轮支撑杆(3-23)的右端固定连接,滑动板(4-2)的另一端设置有通孔五(4-23),螺纹杆二(4-5)与通孔五(4-23)间隙连接,螺纹杆二(4-5)的两端与螺纹杆固定板(4-6)固定连接,螺纹杆固定板(4-6)与定位框(4-1)两端固定连接,定位螺母一(4-3)与螺纹杆二(4-5)螺纹连接,定位螺母一(4-3)与滑动板(4-2)的右端接触连接,定位螺母二(4-4)与螺纹杆二(4-5)螺纹连接,定位螺母二(4-4)与滑动板(4-2)的左端接触连接,连接件(4-7)的一端设置有燕尾凸起一(4-10),定位框(4-1)的左端设置有燕尾槽三(4-9)、盲孔五(4-15),并且燕尾槽三(4-9)、盲孔五(4-15)相连通,燕尾凸起一(4-10)与燕尾槽三(4-9)相适应,定位框(4-1)的左端设置有通孔三(4-14),T型插件一(4-11)穿过通孔三(4-14),,T型插件一(4-11)插入盲孔五(4-15),T型插件一(4-11)的两端设置有盲孔三(4-12),连接件(4-7)的一端设置有盲孔四(4-13),弹簧一(4-20)的一端与盲孔三(4-12)固定连接,弹簧一(4-20)的另一端与盲孔四(4-13)固定连接,连接件(4-7)的另一端设置有燕尾凸起二(4-16),燕尾凸起二(4-16)与燕尾槽一(3-23-1)相适应,连接件(4-7)的另一端设置有通孔四(4-22),T型插件二(4-17)穿过通孔四(4-22),T型插件二(4-17)插入盲孔一(3-23-4),T型插件二(4-17)的两端设置有盲孔六(4-18),连接件(4-7)的另一端设置有盲孔七(4-19),弹簧二(4-21)的一端与盲孔六(4-18)固定连接,弹簧二(4-21)的另一端与盲孔七(4-19)固定连接;

涂料搅拌机构(1)与储料箱(6)的相连接,涂料供给机构(2)与储料箱(6)相连接,刷涂料机构(3)的顶端与涂料供给机构(2)相连接,刷涂料机构(3)的底端与储料箱(6)相连接,刷涂料机构(3)与调速机构(4)相连接,调速机构(4)与涂料搅拌机构(1)相连接,工具收纳抽屉(5)与储料箱(6)的左端相连接,推手(7)与储料箱(6)相连接,移动轮(8)与储料箱(6)的底端相连接。

2.根据权利要求1所述的一种多功能墙体粉刷装置,其特征在于:所述的防滑胶套(1-6-2)的材料为橡胶。

3.根据权利要求1所述的一种多功能墙体粉刷装置,其特征在于:所述的摇杆(1-24)上设有防滑纹。

一种多功能墙体粉刷装置

技术领域

[0001] 本发明涉及一种粉刷装置，更具体的说是一种多功能墙体粉刷装置。

背景技术

[0002] 在房屋装修的过程中，给墙体刷涂料是必不可少的一个过程，传统的给墙体粉刷涂料就是用滚子在有涂料的桶中沾涂料，然后再刷到墙上，在这个过程中会有一部分的涂料洒在地上，总沾涂料会让涂料在墙上涂抹不均匀，沾涂料时要弯腰会加快劳累，所以发明一种多功能墙体粉刷装置。

发明内容

[0003] 本发明主要解决的技术问题是提供一种多功能墙体粉刷装置，装置能够搅拌涂料，装置能够调节搅拌罐的出料量，装置能够给毛圈不断供给涂料，使涂料在墙上涂抹均匀，提高工作效率，装置能够给墙面刷涂料，装置能够根据使用需求改变给墙面刷涂料的速度。

[0004] 为解决上述技术问题，本发明涉及一种粉刷装置，更具体的说是一种多功能墙体粉刷装置，包括涂料搅拌机构、涂料供给机构、刷涂料机构、调速机构、工具收纳抽屉、储料箱、推手、移动轮，装置能够搅拌涂料，装置能够调节搅拌罐的出料量，装置能够给毛圈不断供给涂料，使涂料在墙上涂抹均匀，提高工作效率，装置能够给墙面刷涂料，装置能够根据使用需求改变给墙面刷涂料的速度。

[0005] 涂料搅拌机构包括搅拌罐、L型支架、轴承套一、搅拌杆、搅拌叶片、出料量调节机构、链轮一、链条一、链轮二、连接轴一、轴承套二、滑动套一、支撑杆一、固定板、支撑杆二、锥齿轮一、锥齿轮二、锥齿轮三、连接轴二、轴承套三、支撑杆三、锥齿轮四、锥齿轮五、摇杆、摇杆固定套、螺纹杆固定套一、通孔一、锥齿轮六、锥齿轮七、螺纹杆一、螺纹杆固定套二、滑动套二、螺纹通孔一、联动器、电机轴、电机、电机固定架、驱动轴，搅拌罐的顶端与L型支架的底端固定连接，L型支架的顶端与轴承套一的两端固定连接，轴承套一与搅拌杆的顶端轴承连接，搅拌杆与搅拌罐间隙连接，搅拌杆的底端与搅拌叶片固定连接，搅拌罐的底端与出料量调节机构相连接，搅拌罐的底端与储料箱固定连接，搅拌杆的顶端与链轮一键连接，链轮一与链条一的一端相啮合，链条一的另一端与链轮二相啮合，链轮一与连接轴一的顶端键连接，连接轴一的底端与锥齿轮一相啮合，连接轴一的中间与轴承套二轴承连接，轴承套二与支撑杆一的右端固定连接，支撑杆一与滑动套一间隙连接，滑动套一与固定板的顶端固定连接，固定板的中间与支撑杆二的左端固定连接，支撑杆二的右端与锥齿轮三轴承连接，固定板的底端与滑动套二固定连接，滑动套二与支撑杆三间隙连接，固定板的底端设置有螺纹通孔一，螺纹杆一与螺纹通孔一螺纹连接，螺纹杆一的右端与螺纹杆固定套二的顶端轴承连接，螺纹杆固定套二的底端与支撑杆三的右端固定连接，螺纹杆一的左端与螺纹杆固定套一轴承连接，螺纹杆一的左端与锥齿轮七键连接，锥齿轮七位于螺纹杆固定套一的左侧，锥齿轮七与锥齿轮六相啮合，支撑杆三的左端设置有通孔一，摇杆穿过通孔一，锥

齿轮六与摇杆的顶端键连接，摇杆与摇杆固定套轴承连接，支撑杆三的右端与轴承套三固定连接，轴承套三与连接轴二的中间轴承连接，连接轴二的顶端与锥齿轮二键连接，连接轴二的底端与锥齿轮四键连接，锥齿轮四与锥齿轮五相啮合，锥齿轮五与驱动轴键连接，驱动轴的右端与联动器的一端键连接，联动器的另一端与电机轴的一端键连接，电机轴的另一端与电机轴承连接，电机与电机固定架固定连接；

[0006] 出料量调节机构包括螺纹摇杆、防滑胶套、螺纹摇杆固定套、导向杆、定位板、长方形通孔一、插板、长方形盲孔、螺纹通孔二、通孔二，搅拌罐的右端设置有长方形通孔一，搅拌罐的左端设置有长方形盲孔，插板穿过长方形通孔一，插板的一端插入长方形盲孔，插板的另一端与定位板的中间固定连接，定位板的底端设置有通孔二，导向杆与通孔二间隙连接，导向杆的左端与搅拌罐的底端固定连接，导向杆的右端与螺纹摇杆固定套的底端固定连接，定位板的顶端设置有螺纹通孔二，螺纹通孔二与螺纹摇杆的左端螺纹连接，螺纹摇杆固定套的顶端与螺纹摇杆的右端轴承连接，螺纹摇杆设置有防滑胶套；

[0007] 涂料供给机构包括水泵、连接软管、抽料管、存料管、渗料网、毛圈、存料管固定套，水泵的一端与抽料管固定连接，抽料管插入储料箱内部，水泵的底端与储料箱的顶端固定连接，水泵的另一端与连接软管的一端固定连接，连接软管另一端与存料管的右端固定连接，存料管的两端设置有渗料网，存料管与毛圈相适应，存料管的中间与存料管固定套固定连接；

[0008] 刷涂料机构包括双凹齿槽杆、齿轮固定杆一、齿轮固定杆二、减速齿轮、齿轮支撑杆一、加速齿轮、齿轮支撑杆二、链轮三、链轮四、链条二、链条三、链轮五、链轮六、链轮支撑杆一、链轮支撑杆二、蜗杆一、蜗杆二、蜗杆固定杆一、蜗杆固定杆二、涡轮一、涡轮二、滚珠套、涡轮支撑杆、滚珠，双凹齿槽杆的顶端与固定套固定连接，双凹齿槽杆的左端与减速齿轮相啮合，减速齿轮与齿轮支撑杆一键连接，齿轮支撑杆一与链轮三键连接，链轮三位于减速齿轮的前方，齿轮支撑杆一的两端与齿轮固定杆一的顶端轴承连接，链轮三与链条二的一端相啮合，链条二的另一端与链轮五相啮合，链轮五与链轮支撑杆一键连接，链轮支撑杆一的两端与齿轮固定杆一底端轴承连接，齿轮固定杆一的底端与储料箱的顶端固定连接，链轮支撑杆一的前端与蜗杆一的一端固定连接，蜗杆一的另一端与蜗杆固定杆一的顶端轴承连接，蜗杆固定杆一的底端与储料箱的顶端固定连接；双凹齿槽杆的右端与加速齿轮相啮合，加速齿轮与齿轮支撑杆二键连接，链轮四与齿轮支撑杆二键连接，链轮四位于加速齿轮的后方，齿轮支撑杆二的两端与齿轮固定杆二的顶端轴承连接，链轮四与链条三的一端相啮合，链条三的另一端与链轮六相啮合，链轮六与链轮支撑杆二键连接，链轮支撑杆二的两端与齿轮固定杆二的底端轴承连接，齿轮固定杆二的底端与储料箱的顶端固定连接，链轮支撑杆二的前端与蜗杆二的一端固定连接，蜗杆二的另一端与蜗杆固定杆二的顶端轴承连接，蜗杆固定杆二的底端与储料箱的顶端固定连接，蜗杆二与涡轮二相啮合，涡轮二与涡轮支撑杆键连接，滚珠套内部设置有滚珠，并且多个滚珠均匀分布在滚珠套的内部，涡轮支撑杆与滚珠接触连接，滚珠套的底端与储料箱的顶端固定连接，涡轮二位于滚珠套的右侧，涡轮一与涡轮支撑杆的左端件连接，涡轮支撑杆位于滚珠套的左侧；

[0009] 涡轮支撑杆包括燕尾槽一、燕尾槽二、凹槽、盲孔一、盲孔二，涡轮支撑杆的右端依次设置有燕尾槽一、燕尾槽二，涡轮支撑杆的右端依次设置有盲孔一、盲孔二，并且燕尾槽一与盲孔一相连通，燕尾槽二与盲孔二相连通，涡轮支撑杆的右端设置有凹槽；

[0010] 调速机构包括定位框、滑动板、定位螺母一、定位螺母二、螺纹杆二、螺纹杆固定板、连接件、长方形凸起、燕尾槽三、燕尾凸起一、T型插件一、盲孔三、盲孔四、通孔三、盲孔五、燕尾凸起二、T型插件二、盲孔六、盲孔七、弹簧一、弹簧二、通孔四、通孔五、长方形通孔二，定位框的右端与驱动轴固定连接，定位框的左端设置有长方形凸起，长方形凸起与凹槽相适应，定位框的两端设置有长方形通孔二，滑动板穿过长方形通孔二，滑动板的一端与涡轮支撑杆的右端固定连接，滑动板的另一端设置有通孔五，螺纹杆二与通孔五间隙连接，螺纹杆二的两端与螺纹杆固定板固定连接，螺纹杆固定板与定位框两端固定连接，定位螺母一与螺纹杆二螺纹连接，定位螺母一与滑动板的右端接触连接，定位螺母二与螺纹杆二螺纹连接，定位螺母二与滑动板的左端接触连接，连接件的一端设置有燕尾凸起一，定位框的左端设置有燕尾槽三、盲孔五，并且燕尾槽三、盲孔五相连通，燕尾凸起一与燕尾槽三相适应，定位框的左端设置有通孔三，T型插件一穿过通孔三，，T型插件一插入盲孔五，T型插件一的两端设置有盲孔三，连接件的一端设置有盲孔四，弹簧一的一端与盲孔三固定连接，弹簧一的另一端与盲孔四固定连接，连接件的另一端设置有燕尾凸起二，燕尾凸起二与燕尾槽一相适应，连接件的另一端设置有通孔四，T型插件二穿过通孔四，T型插件二插入盲孔一，T型插件二的两端设置有盲孔六，连接件的另一端设置有盲孔七，弹簧二的一端与盲孔六固定连接，弹簧二的另一端与盲孔七固定连接；

[0011] 涂料搅拌机构与储料箱的相连接，涂料供给机构与储料箱相连接，刷涂料机构的顶端与涂料供给机构相连接，刷涂料机构的底端与储料箱相连接，刷涂料机构与调速机构相连接，调速机构与涂料搅拌机构相连接，工具收纳抽屉与储料箱的左端相连接，推手与储料箱相连接，移动轮与储料箱的底端相连接。

[0012] 作为本技术方案的进一步优化，本发明一种多功能墙体粉刷装置所述的防滑胶套的材料为橡胶。

[0013] 作为本技术方案的进一步优化，本发明一种多功能墙体粉刷装置所述的摇杆上设有防滑纹。

[0014] 本发明一种多功能墙体粉刷装置的有益效果为：

[0015] 本发明一种多功能墙体粉刷装置，装置能够搅拌涂料，装置能够调节搅拌罐的出料量，装置能够给毛圈不断供给涂料，使涂料在墙上涂抹均匀，提高工作效率，装置能够给墙面刷涂料，装置能够根据使用需求改变给墙面刷涂料的速度。

附图说明

[0016] 下面结合附图和具体实施方法对本发明做进一步详细的说明。

[0017] 图1为本发明一种多功能墙体粉刷装置的结构示意图。

[0018] 图2为本发明一种多功能墙体粉刷装置的涂料搅拌机构1的结构示意图。

[0019] 图3为图2中A的局部放大图。

[0020] 图4为本发明一种多功能墙体粉刷装置的出料量调节机构1-6的结构示意图。

[0021] 图5为本发明一种多功能墙体粉刷装置的涂料供给机构2的结构示意图。

[0022] 图6为本发明一种多功能墙体粉刷装置的存料管2-4的结构示意图。

[0023] 图7为本发明一种多功能墙体粉刷装置的刷涂料机构3的结构示意图。

[0024] 图8为本发明一种多功能墙体粉刷装置的刷涂料机构3的结构左视图。

[0025] 图9为图8中D-D的竖截面示意图。

[0026] 图10为本发明一种多功能墙体粉刷装置的滚珠套3-22的结构侧剖图。

[0027] 图11为本发明一种多功能墙体粉刷装置的涡轮支撑杆3-23的结构示意图。

[0028] 图12为本发明一种多功能墙体粉刷装置的涡轮支撑杆3-23的结构剖视图。

[0029] 图13为本发明一种多功能墙体粉刷装置的调速机构4的结构示意图。

[0030] 图14为图13中B-B的竖截面示意图。

[0031] 图15为图13中C的局部放大图。

[0032] 图16为本发明一种多功能墙体粉刷装置的定位框4-1的结构俯视图。

[0033] 图17为本发明一种多功能墙体粉刷装置的滑动板4-2的结构侧视图。

[0034] 图18为本发明一种多功能墙体粉刷装置的储料箱6的结构剖视图。

[0035] 图中：涂料搅拌机构1；搅拌罐1-1；L型支架1-2；轴承套一1-3；搅拌杆1-4；搅拌叶片1-5；出料量调节机构1-6；螺纹摇杆1-6-1；防滑胶套1-6-2；螺纹摇杆固定套1-6-3；导向杆1-6-4；定位板1-6-5；长方形通孔一1-6-6；插板1-6-7；长方形盲孔1-6-8；螺纹通孔二1-6-9；通孔二1-6-10；链轮一1-7；链条一1-8；链轮二1-9；连接轴一1-10；轴承套二1-11；滑动套一1-12；支撑杆一1-13；固定板1-14；支撑杆二1-15；锥齿轮一1-16；锥齿轮二1-17；锥齿轮三1-18；连接轴二1-19；轴承套三1-20；支撑杆三1-21；锥齿轮四1-22；锥齿轮五1-23；摇杆1-24；摇杆固定套1-25；螺纹杆固定套一1-26；通孔一1-27；锥齿轮六1-28；锥齿轮七1-29；螺纹杆一1-30；螺纹杆固定套二1-31；滑动套二1-32；螺纹通孔一1-33；联动器1-34；电机轴1-35；电机1-36；电机固定架1-37；驱动轴1-38；涂料供给机构2；水泵2-1；连接软管2-2；抽料管2-3；存料管2-4；渗料网2-5；毛圈2-6；存料管固定套2-7；刷涂料机构3；双凹齿槽杆3-1；齿轮固定杆一3-2；齿轮固定杆二3-3；减速齿轮3-4；齿轮支撑杆一3-5；加速齿轮3-6；齿轮支撑杆二3-7；链轮三3-8；链轮四3-9；链条二3-10；链条三3-11；链轮五3-12；链轮六3-13；链轮支撑杆一3-14；链轮支撑杆二3-15；蜗杆一3-16；蜗杆二3-17；蜗杆固定杆一3-18；蜗杆固定杆二3-19；涡轮一3-20；涡轮二3-21；滚珠套3-22；涡轮支撑杆3-23；燕尾槽一3-23-1；燕尾槽二3-23-2；凹槽3-23-3；盲孔一3-23-4；盲孔二3-23-5；滚珠3-24；调速机构4；定位框4-1；滑动板4-2；定位螺母一4-3；定位螺母二4-4；螺纹杆二4-5；螺纹杆固定板4-6；连接件4-7；长方形凸起4-8；燕尾槽三4-9；燕尾凸起一4-10；T型插件一4-11；盲孔三4-12；盲孔四4-13；通孔三4-14；盲孔五4-15；燕尾凸起二4-16；T型插件二4-17；盲孔六4-18；盲孔七4-19；弹簧一4-20；弹簧二4-21；通孔四4-22；通孔五4-23；长方形通孔二4-24；工具收纳抽屉5；储料箱6；推手7；移动轮8。

具体实施方式

[0036] 具体实施方式一：

[0037] 下面结合图1、图2、图3、图4、图5、图6、图7、图8、图9、图10、图11、图12、图13、图14、图15、图16、图17、图18说明本实施方式，本发明涉及一种粉刷装置，更具体的说是一种多功能墙体粉刷装置，包括涂料搅拌机构1、涂料供给机构2、刷涂料机构3、调速机构4、工具收纳抽屉5、储料箱6、推手7、移动轮8，装置能够搅拌涂料，装置能够调节搅拌罐的出料量，装置能够给毛圈不断供给涂料，使涂料在墙上涂抹均匀，提高工作效率，装置能够给墙面刷涂料，装置能够根据使用需求改变给墙面刷涂料的速度。

[0038] 涂料搅拌机构1包括搅拌罐1-1、L型支架1-2、轴承套一1-3、搅拌杆1-4、搅拌叶片1-5、出料量调节机构1-6、链轮一1-7、链条一1-8、链轮二1-9、连接轴一1-10、轴承套二1-11、滑动套一1-12、支撑杆一1-13、固定板1-14、支撑杆二1-15、锥齿轮一1-16、锥齿轮二1-17、锥齿轮三1-18、连接轴二1-19、轴承套三1-20、支撑杆三1-21、锥齿轮四1-22、锥齿轮五1-23、摇杆1-24、摇杆固定套1-25、螺纹杆固定套一1-26、通孔一1-27、锥齿轮六1-28、锥齿轮七1-29、螺纹杆一1-30、螺纹杆固定套二1-31、滑动套二1-32、螺纹通孔一1-33、联动器1-34、电机轴1-35、电机1-36、电机固定架1-37、驱动轴1-38，搅拌罐1-1的顶端与L型支架1-2的底端固定连接，L型支架1-2的顶端与轴承套一1-3的两端固定连接，轴承套一1-3与搅拌杆1-4的顶端轴承连接，为搅拌杆1-4提供可靠转动，搅拌杆1-4与搅拌罐1-1间隙连接，搅拌杆1-4的底端与搅拌叶片1-5固定连接，搅拌罐1-1的底端与出料量调节机构1-6相连接，搅拌罐1-1的底端与储料箱6固定连接，搅拌杆1-4的顶端与链轮一1-7键连接，链轮一1-7与链条一1-8的一端相啮合，链条一1-8的另一端与链轮二1-9相啮合，链轮一1-7与连接轴一1-10的顶端键连接，连接轴一1-10的底端与锥齿轮一1-16相啮合，连接轴一1-10的中间与轴承套二1-11轴承连接，为连接轴一1-10提供可靠转动，轴承套二1-11与支撑杆一1-13的右端固定连接，支撑杆一1-13与滑动套一1-12间隙连接，滑动套一1-12与固定板1-14的顶端固定连接，固定板1-14的中间与支撑杆二1-15的左端固定连接，支撑杆二1-15的右端与锥齿轮三1-18轴承连接，为锥齿轮三1-18提供可靠转动，固定板1-14的底端与滑动套二1-32固定连接，滑动套二1-32与支撑杆三1-21间隙连接，固定板1-14可以自由滑动，固定板1-14的底端设置有螺纹通孔一1-33，螺纹杆一1-30与螺纹通孔一1-33螺纹连接，螺纹杆一1-30的右端与螺纹杆固定套二1-31的顶端轴承连接，为螺纹杆一1-30提供可靠转动，螺纹杆固定套二1-31的底端与支撑杆三1-21的右端固定连接，螺纹杆一1-30的左端与螺纹杆固定套一1-26轴承连接，为螺纹杆一1-30提供可靠转动，螺纹杆一1-30的左端与锥齿轮七1-29键连接，锥齿轮七1-29位于螺纹杆固定套一1-26的左侧，锥齿轮七1-29与锥齿轮六1-28相啮合，支撑杆三1-21的左端设置有通孔一1-27，摇杆1-24穿过通孔一1-27，锥齿轮六1-28与摇杆1-24的顶端键连接，摇杆1-24与摇杆固定套1-25轴承连接，为摇杆1-24提供可靠转动，支撑杆三1-21的右端与轴承套三1-20固定连接，轴承套三1-20与连接轴二1-19的中间轴承连接，为连接轴二1-19提供可靠转动，连接轴二1-19的顶端与锥齿轮二1-17键连接，连接轴二1-19的底端与锥齿轮四1-22键连接，锥齿轮四1-22与锥齿轮五1-23相啮合，锥齿轮五1-23与驱动轴1-38键连接，驱动轴1-38的右端与联动器1-34的一端键连接，联动器1-34的另一端与电机轴1-35的一端键连接，电机轴1-35的另一端与电机1-36轴承连接，为电机轴1-35提供可靠转动，电机1-36与电机固定架1-37固定连接；

[0039] 出料量调节机构1-6包括螺纹摇杆1-6-1、防滑胶套1-6-2、螺纹摇杆固定套1-6-3、导向杆1-6-4、定位板1-6-5、长方形通孔一1-6-6、插板1-6-7、长方形盲孔1-6-8、螺纹通孔二1-6-9、通孔二1-6-10，搅拌罐1-1的右端设置有长方形通孔一1-6-6，搅拌罐1-1的左端设置有长方形盲孔1-6-8，插板1-6-7穿过长方形通孔一1-6-6，插板1-6-7的一端插入长方形盲孔1-6-8，插板1-6-7的另一端与定位板1-6-5的中间固定连接，定位板1-6-5的底端设置有通孔二1-6-10，导向杆1-6-4与通孔二1-6-10间隙连接，导向杆1-6-4的左端与搅拌罐1-1的底端固定连接，导向杆1-6-4的右端与螺纹摇杆固定套1-6-3的底端固定连接，定位板1-6-5的顶端设置有螺纹通孔二1-6-9，螺纹通孔二1-6-9与螺纹摇杆1-6-1的左端螺纹连接，

螺纹摇杆1-6-1固定了定位板1-6-5的位置，定位板1-6-5固定了插板1-6-7的位置，螺纹摇杆固定套1-6-3的顶端与螺纹摇杆1-6-1的右端轴承连接，螺纹摇杆1-6-1设置有防滑胶套1-6-2；

[0040] 涂料供给机构包括水泵2-1、连接软管2-2、抽料管2-3、存料管2-4、渗料网2-5、毛圈2-6、存料管固定套2-7，水泵2-1的一端与抽料管2-3固定连接，抽料管2-3插入储料箱6内部，水泵2-1的底端与储料箱6的顶端固定连接，水泵2-1的另一端与连接软管2-2的一端固定连接，连接软管2-2另一端与存料管2-4的右端固定连接，存料管2-4的两端设置有渗料网2-5，存料管2-4与毛圈2-6相适应，存料管2-4的中间与存料管固定套2-7固定连接，涂料可以从渗料网2-5渗透到毛圈2-6上；

[0041] 刷涂料机构3包括双凹齿槽杆3-1、齿轮固定杆一3-2、齿轮固定杆二3-3、减速齿轮3-4、齿轮支撑杆一3-5、加速齿轮3-6、齿轮支撑杆二3-7、链轮三3-8、链轮四3-9、链条二3-10、链条三3-11、链轮五3-12、链轮六3-13、链轮支撑杆一3-14、链轮支撑杆二3-15、蜗杆一3-16、蜗杆二3-17、蜗杆固定杆一3-18、蜗杆固定杆二3-19、涡轮一3-20、涡轮二3-21、滚珠套3-22、涡轮支撑杆3-23、滚珠3-24，双凹齿槽杆3-1的顶端与固定套2-7固定连接，双凹齿槽杆3-1的左端与减速齿轮3-4相啮合，减速齿轮3-4与齿轮支撑杆一3-5键连接，齿轮支撑杆一3-5与链轮三3-8键连接，链轮三3-8位于减速齿轮3-4的前方，齿轮支撑杆一3-5的两端与齿轮固定杆一3-2的顶端轴承连接，为齿轮支撑杆一3-5提供可靠转动，链轮三3-8与链条二3-10的一端相啮合，链条二3-10的另一端与链轮五3-12相啮合，链轮五3-12与链轮支撑杆一3-14键连接，链轮支撑杆一3-14的两端与齿轮固定杆一3-2底端轴承连接，为链轮支撑杆一3-14提供可靠转动，齿轮固定杆一3-2的底端与储料箱6的顶端固定连接，链轮支撑杆一3-14的前端与蜗杆一3-16的一端固定连接，蜗杆一3-16的另一端与蜗杆固定杆一3-18的顶端轴承连接，为蜗杆一3-16提供可靠转动，蜗杆固定杆一3-18的底端与储料箱6的顶端固定连接；双凹齿槽杆3-1的右端与加速齿轮3-6相啮合，加速齿轮3-6与齿轮支撑杆二3-7键连接，链轮四3-9与齿轮支撑杆二3-7键连接，链轮四3-9位于加速齿轮3-6的后方，齿轮支撑杆二3-7的两端与齿轮固定杆二3-3的顶端轴承连接，为齿轮支撑杆二3-7提供可靠转动，链轮四3-9与链条三3-11的一端相啮合，链条三3-11的另一端与链轮六3-13相啮合，链轮六3-13与链轮支撑杆二3-15键连接，链轮支撑杆二3-15的两端与齿轮固定杆二3-3的底端轴承连接，为链轮支撑杆二3-15提供可靠转动，齿轮固定杆二3-3的底端与储料箱6的顶端固定连接，链轮支撑杆二3-15的前端与蜗杆二3-17的一端固定连接，蜗杆二3-17的另一端与蜗杆固定杆二3-19的顶端轴承连接，为蜗杆二3-17提供可靠转动，蜗杆固定杆二3-19的底端与储料箱6的顶端固定连接，蜗杆二3-17与涡轮二3-21相啮合，涡轮二3-21与涡轮支撑杆3-23键连接，滚珠套3-22内部设置有滚珠3-24，并且多个滚珠3-24均匀分布在滚珠套3-22的内部，涡轮支撑杆3-23与滚珠3-24接触连接，涡轮支撑杆3-23可以在滚珠套3-22上自由滑动，滚珠套3-22有支撑作用，滚珠套3-22的底端与储料箱6的顶端固定连接，涡轮二3-21位于滚珠套3-22的右侧，涡轮一3-20与涡轮支撑杆3-23的左端件连接，涡轮支撑杆3-23位于滚珠套3-22的左侧；

[0042] 涡轮支撑杆3-23包括燕尾槽一3-23-1、燕尾槽二3-23-2、凹槽3-23-3、盲孔一3-23-4、盲孔二3-23-5，涡轮支撑杆3-23的右端依次设置有燕尾槽一3-23-1、燕尾槽二3-23-2，涡轮支撑杆3-23的右端依次设置有盲孔一3-23-4、盲孔二3-23-5，并且燕尾槽一3-23-1

与盲孔一3-23-4相连通，燕尾槽二3-23-2与盲孔二3-23-5相连通，涡轮支撑杆3-23的右端设置有凹槽3-23-3；

[0043] 调速机构4包括定位框4-1、滑动板4-2、定位螺母一4-3、定位螺母二4-4、螺纹杆二4-5、螺纹杆固定板4-6、连接件4-7、长方形凸起4-8、燕尾槽三4-9、燕尾凸起一4-10、T型插件一4-11、盲孔三4-12、盲孔四4-13、通孔三4-14、盲孔五4-15、燕尾凸起二4-16、T型插件二4-17、盲孔六4-18、盲孔七4-19、弹簧一4-20、弹簧二4-21、通孔四4-22、通孔五4-23、长方形通孔二4-24，定位框4-1的右端与驱动轴1-38固定连接，定位框4-1的左端设置有长方形凸起4-8，长方形凸起4-8与凹槽3-23-3相适应，凹槽3-23-3有导向作用，定位框4-1的两端设置有长方形通孔二4-24，滑动板4-2穿过长方形通孔二4-24，滑动板4-2的一端与涡轮支撑杆3-23的右端固定连接，滑动板4-2的另一端设置有通孔五4-23，螺纹杆二4-5与通孔五4-23间隙连接，螺纹杆二4-5的两端与螺纹杆固定板4-6固定连接，螺纹杆固定板4-6与定位框4-1两端固定连接，定位螺母一4-3与螺纹杆二4-5螺纹连接，定位螺母一4-3与滑动板4-2的右端接触连接，定位螺母二4-4与螺纹杆二4-5螺纹连接，定位螺母二4-4与滑动板4-2的左端接触连接，定位螺母一4-3和定位螺母二4-4固定了滑动板4-2的位置，连接件4-7的一端设置有燕尾凸起一4-10，定位框4-1的左端设置有燕尾槽三4-9、盲孔五4-15，并且燕尾槽三4-9、盲孔五4-15相连通，燕尾凸起一4-10与燕尾槽三4-9相适应，定位框4-1的左端设置有通孔三4-14，T型插件一4-11穿过通孔三4-14，，T型插件一4-11插入盲孔五4-15，T型插件一4-11的两端设置有盲孔三4-12，连接件4-7的一端设置有盲孔四4-13，弹簧一4-20的一端与盲孔三4-12固定连接，弹簧一4-20的另一端与盲孔四4-13固定连接，连接件4-7的另一端设置有燕尾凸起二4-16，燕尾凸起二4-16与燕尾槽一3-23-1相适应，连接件4-7的另一端设置有通孔四4-22，T型插件二4-17穿过通孔四4-22，T型插件二4-17插入盲孔一3-23-4，T型插件二4-17的两端设置有盲孔六4-18，连接件4-7的另一端设置有盲孔七4-19，弹簧二4-21的一端与盲孔六4-18固定连接，弹簧二4-21的另一端与盲孔七4-19固定连接，滑动板4-2固定了涡轮支撑杆3-23和定位框4-1的相对位置，连接件4-7进一步固定了涡轮支撑杆3-23和定位框4-1的相对位置；

[0044] 涂料搅拌机构1与储料箱6的相连接，涂料搅拌机构1能够搅拌涂料，涂料供给机构2与储料箱6相连接，刷涂料机构3的顶端与涂料供给机构2相连接，涂料供给机构2能够给毛圈不断供给涂料，使涂料在墙上涂抹均匀，提高工作效率，刷涂料机构3的底端与储料箱6相连接，刷涂料机构3能够给墙面刷涂料，刷涂料机构3与调速机构4相连接，调速机构4能够根据使用需求改变给墙面刷涂料的速度，调速机构4与涂料搅拌机构1相连接，工具收纳抽屉5与储料箱6的左端相连接，推手7与储料箱6相连接，移动轮8与储料箱6的底端相连接。

[0045] 具体实施方式二：

[0046] 下面结合图1、图2、图3、图4、图5、图6、图7、图8、图9、图10、图11、图12、图13、图14、图15、图16、图17、图18说明本实施方式，本实施方式对实施方式一作进一步说明，所述的防滑胶套1-6-2的材料为橡胶。

[0047] 具体实施方式三：

[0048] 下面结合图1、图2、图3、图4、图5、图6、图7、图8、图9、图10、图11、图12、图13、图14、图15、图16、图17、图18说明本实施方式，本实施方式对实施方式一作进一步说明，所述的摇杆1-24上设有防滑纹。

[0049] 装置的使用方法:装置能够搅拌涂料,转动摇杆1-24,摇杆1-24带动锥齿轮六1-28转动,锥齿轮六1-28带动锥齿轮七1-29转动,锥齿轮七1-29带动螺纹杆一1-30转动,螺纹杆一1-30转动使固定板1-14移动,固定板1-14带动锥齿轮三1-18向右移动,使锥齿轮三1-18的底端与锥齿轮二1-17相啮合,锥齿轮二1-17的顶端与锥齿轮一1-16相啮合,电机1-36带动电机轴1-35转动,电机轴1-35带动驱动轴1-38转动,驱动轴1-38带动锥齿轮五1-23转动,锥齿轮五1-23带动锥齿轮四1-22转动,锥齿轮四1-22带动锥齿轮二1-17转动,锥齿轮二1-17带动锥齿轮三1-18转动,锥齿轮三1-18带动锥齿轮一1-16转动,锥齿轮一1-16带动链轮二1-9转动,链轮二1-9带动链条一1-8转动,链条一1-8带动链轮一1-7转动,链轮一1-7带动搅拌杆1-4转动,搅拌杆1-4带动搅拌叶片1-5主动,不断搅拌涂料;装置能够调节搅拌罐的出料量,转动螺纹摇杆1-6-1,螺纹摇杆1-6-1带动定位板1-6-5移动,定位板1-6-5带动插板1-6-7移动,从而调节搅拌罐1-1的出料量;装置能够给毛圈不断供给涂料,使涂料在墙上涂抹均匀,提高工作效率,水泵2-1将搅拌好的涂料从储料箱6中抽出,不断的供给存料管2-4,涂料从渗料网2-5中渗出供给毛圈2-6;装置能够给墙面刷涂料,驱动轴1-38带动调速机构4转动,调速机构4带动涡轮支撑杆3-23转动,涡轮支撑杆3-23带动涡轮二3-21转动,涡轮二3-21带动蜗杆二3-17转动,蜗杆二3-17带动链轮支撑杆二3-15转动,链轮支撑杆二3-15带动链轮六3-13转动,链轮六3-13带动链条三3-11转动,链条三3-11带动链轮四3-9转动,链轮四3-9带动齿轮支撑杆二3-7转动,齿轮支撑杆二3-7带动加速齿轮3-6转动,加速齿轮3-6带动双凹齿槽杆3-1上下移动,毛圈2-6上下移动不断给墙面刷涂料;装置能够根据使用需求改变给墙面刷涂料的速度,通过同时拧动定位螺母一4-3和定位螺母二4-4,调节涡轮支撑杆3-23的位置,再用连接件4-7固定涡轮支撑杆3-23的位置,当蜗杆一3-16和涡轮一3-20相啮合,涡轮二3-21与蜗杆二3-17分离,涡轮一3-20带动蜗杆一3-16转动,蜗杆一3-16带动链轮支撑杆一3-14转动,链轮支撑杆一3-14带动链轮五3-12转动,链轮五3-12带动链条二3-10转动,链条二3-10带动链轮三3-8转动,链轮三3-8带动齿轮支撑杆一3-5转动,齿轮支撑杆一3-5带动减速齿轮3-4转动,实现装置改变给墙面刷涂料的速度。

[0050] 当然,上述说明并非对本发明的限制,本发明也不仅限于上述举例,本技术领域的普通技术人员在本发明的实质范围内所做出的变化、改型、添加或替换,也属于本发明的保护范围。

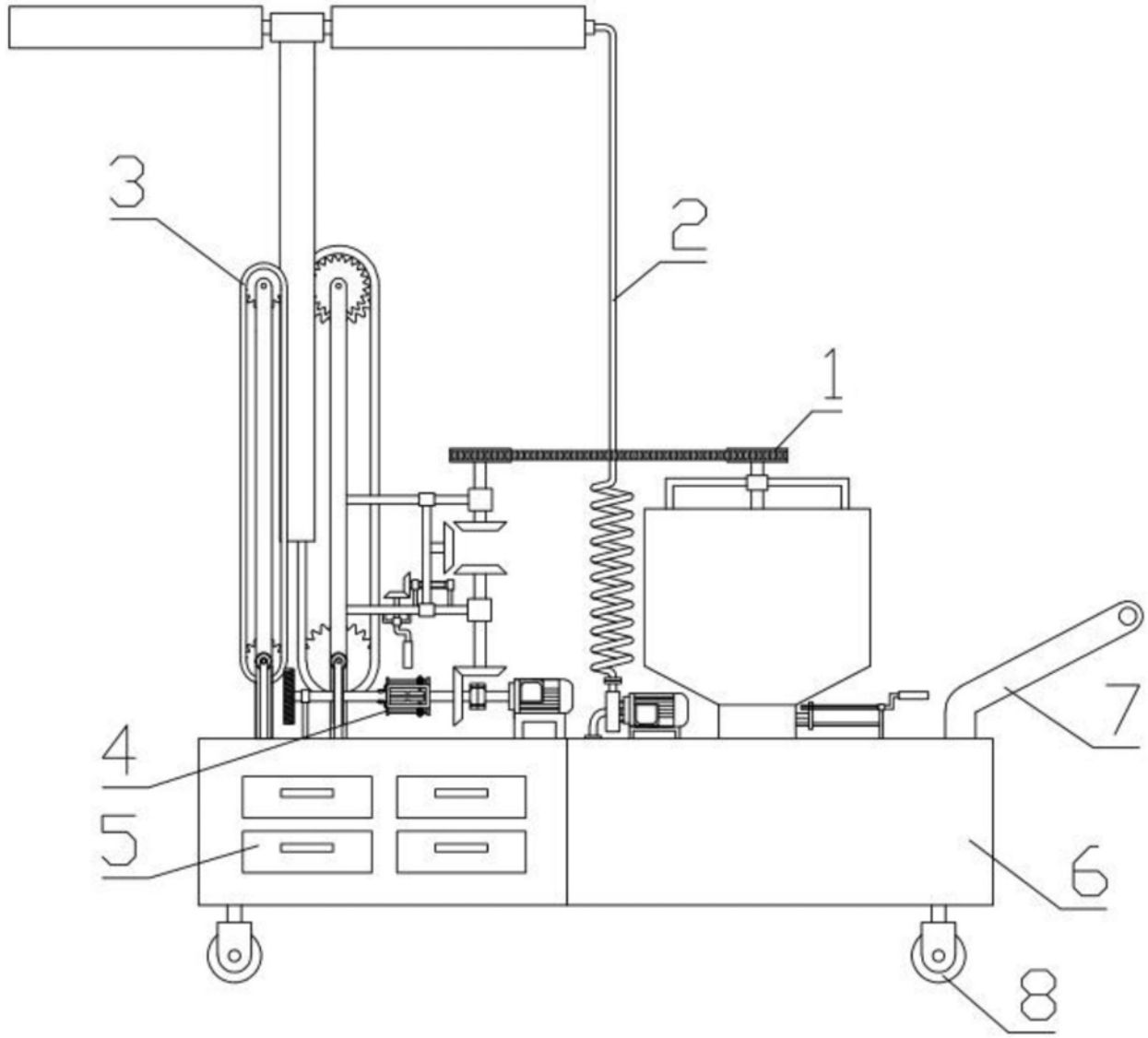

图1

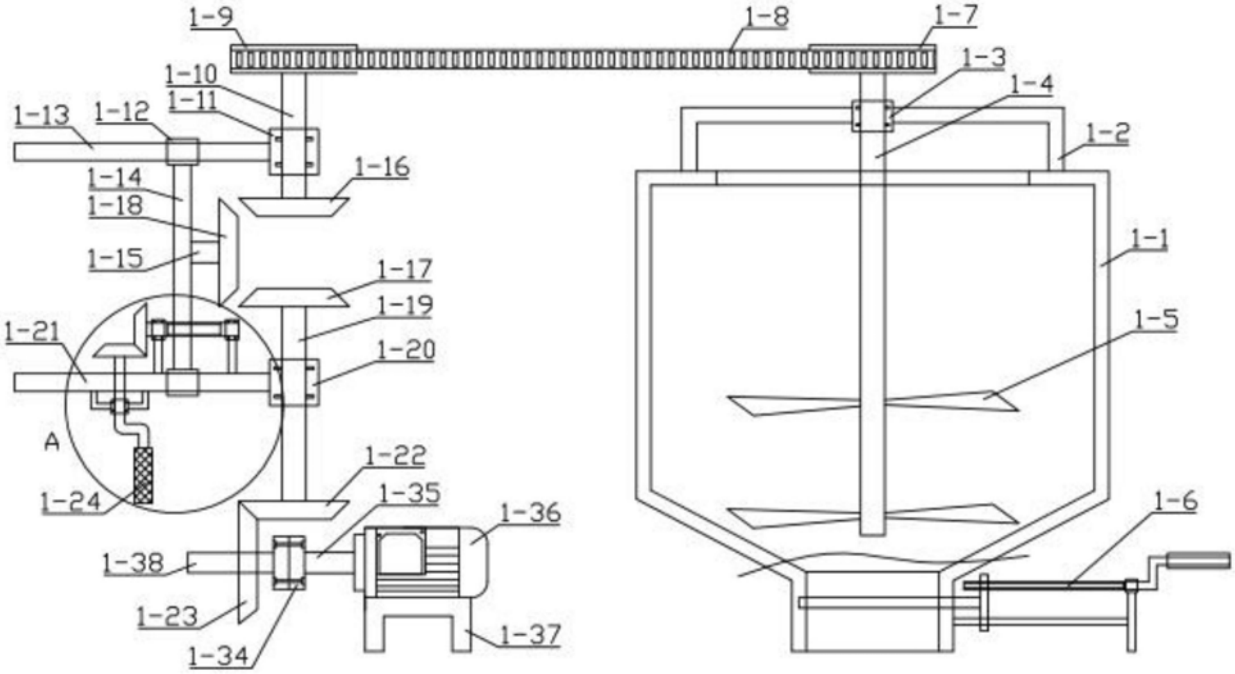
1-9
1-8
1-7
1-10
1-11
1-3
1-4
1-13
1-12
1-2
1-16
1-14
1-18
1-1
1-15
1-17
1-19
1-5
1-21
1-20
A
1-22
1-24
1-35
1-36
1-6
1-38
1-23
1-37
1-34

图2

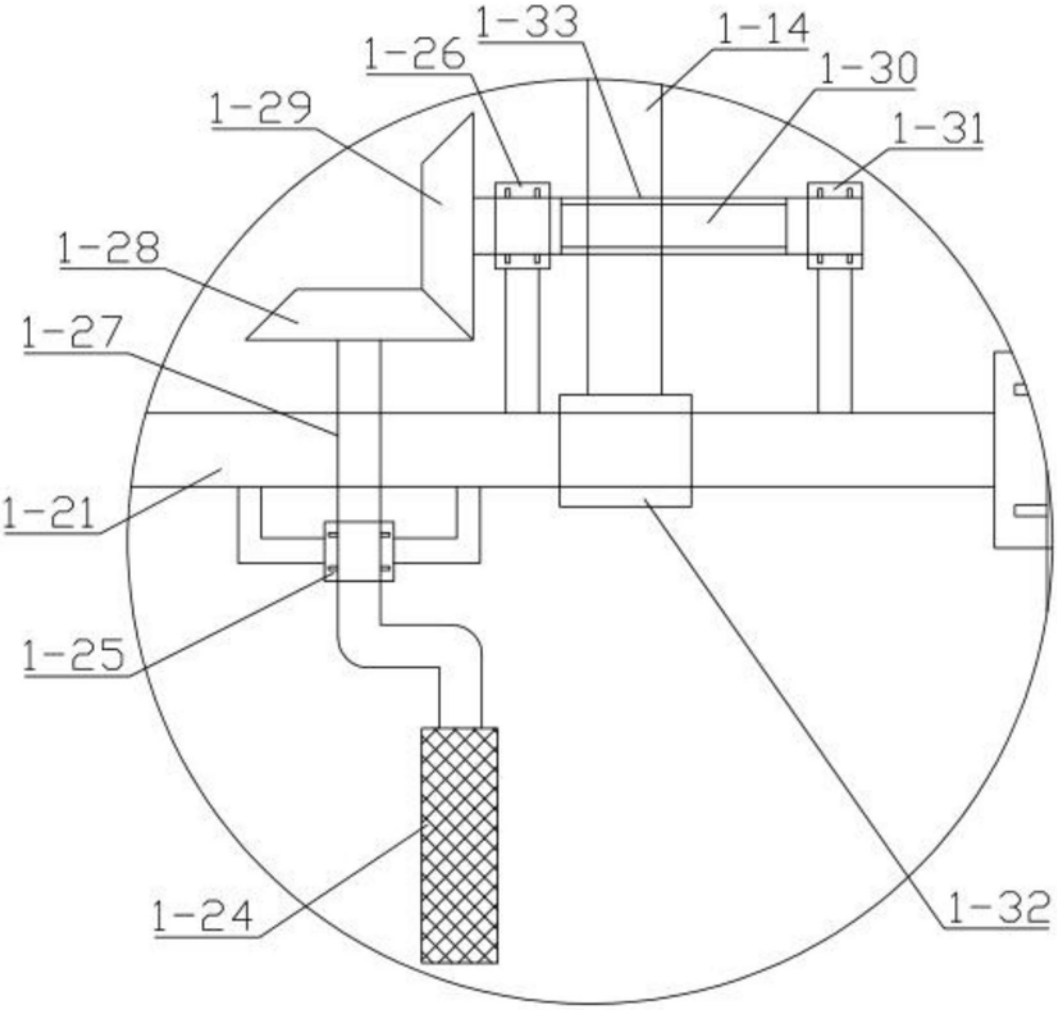
1-33
1-14
1-26
1-30
1-29
1-31
1-28
1-27
1-21
1-25
1-24
1-32

图3

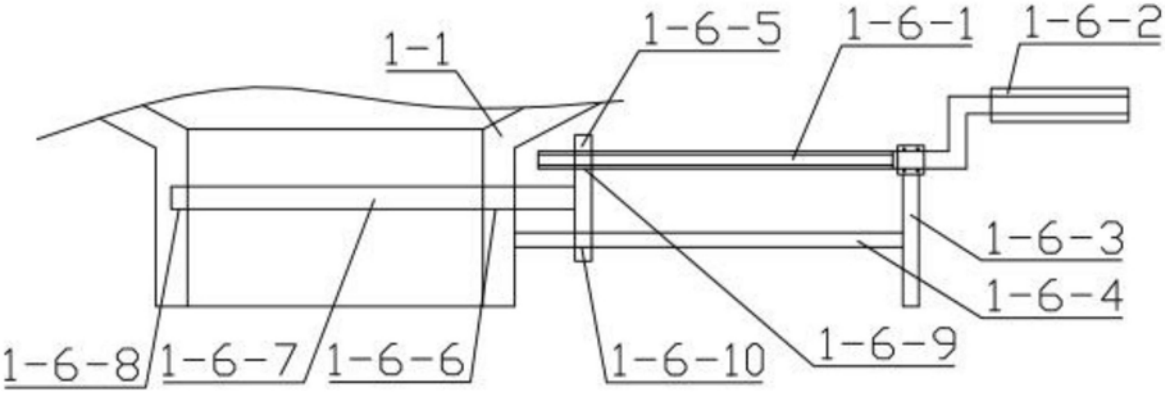
1-1
1-6-5
1-6-1
1-6-2
1-6-3
1-6-4
1-6-8
1-6-7
1-6-6
1-6-10
1-6-9

图4

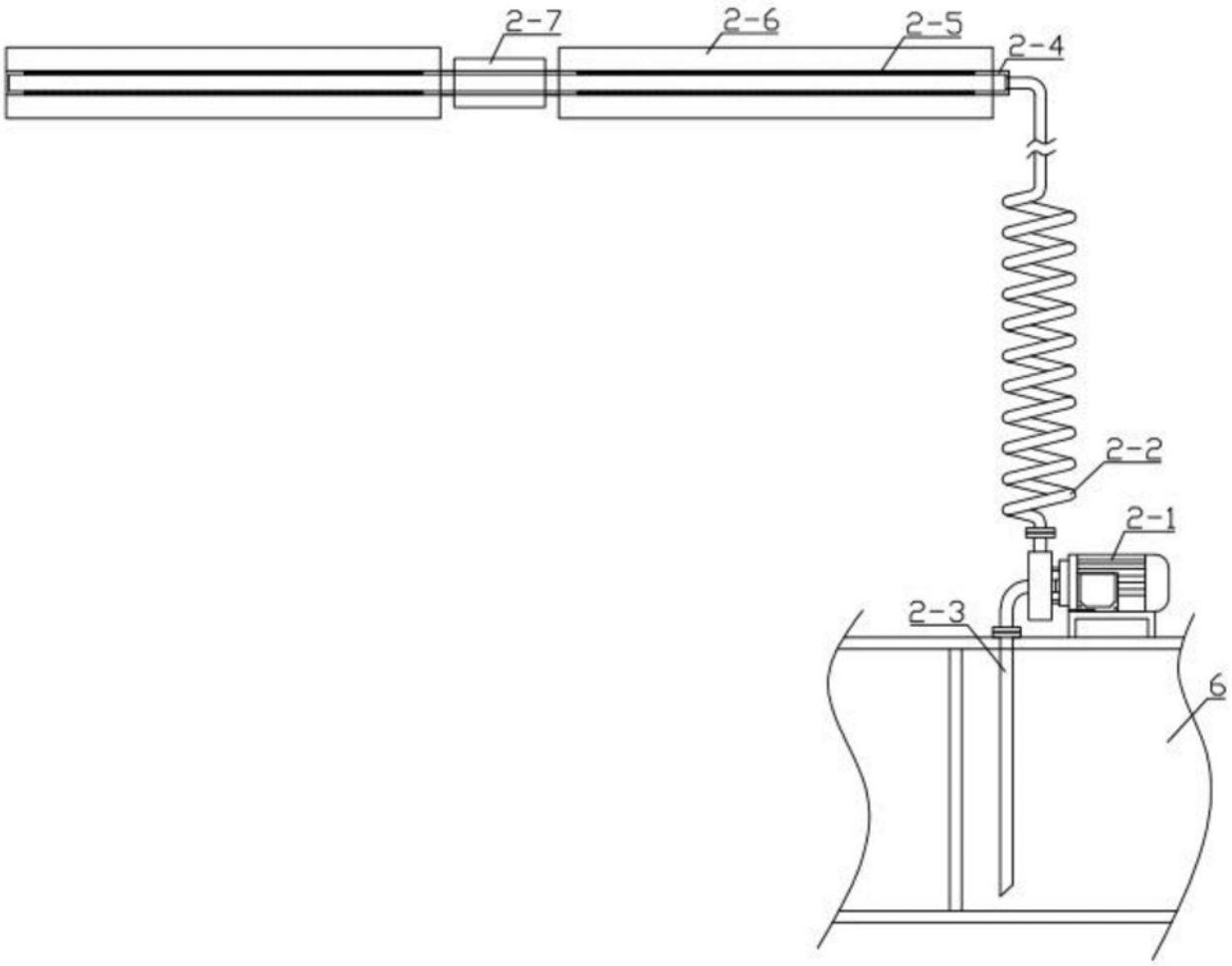

图5

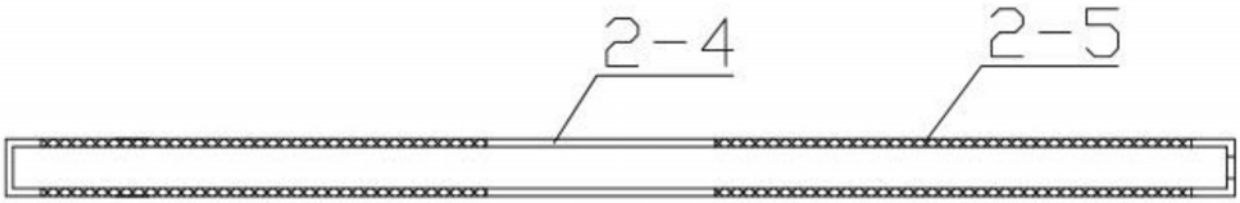

图6

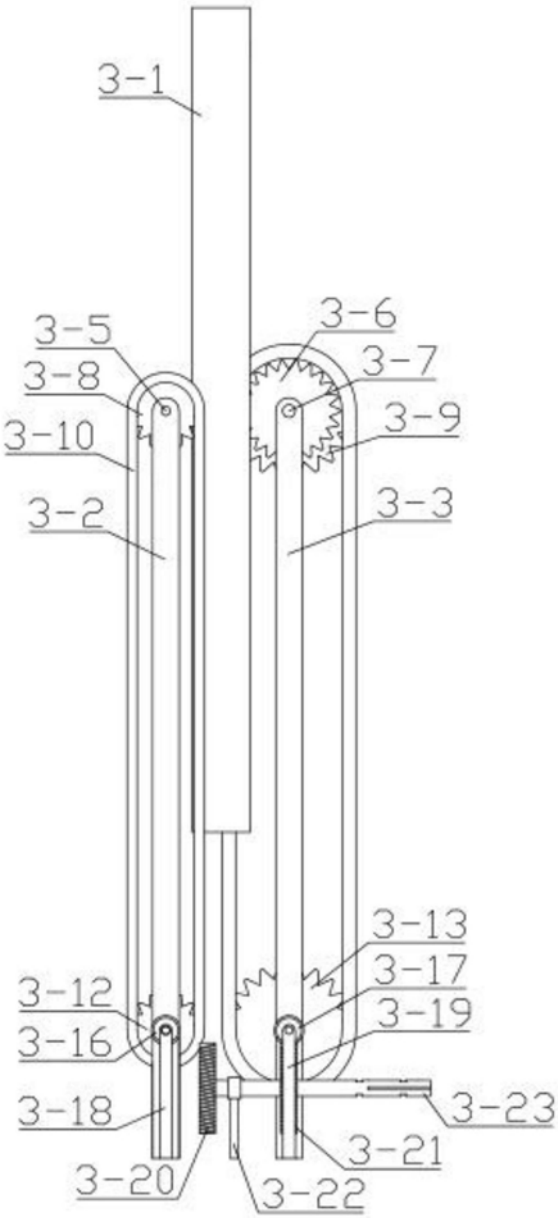

图7

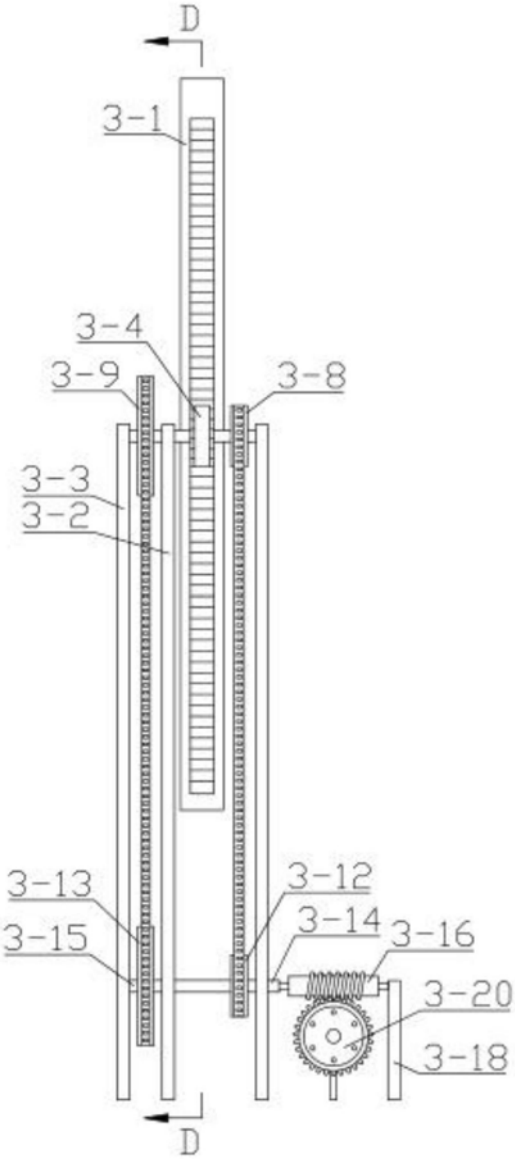

图8

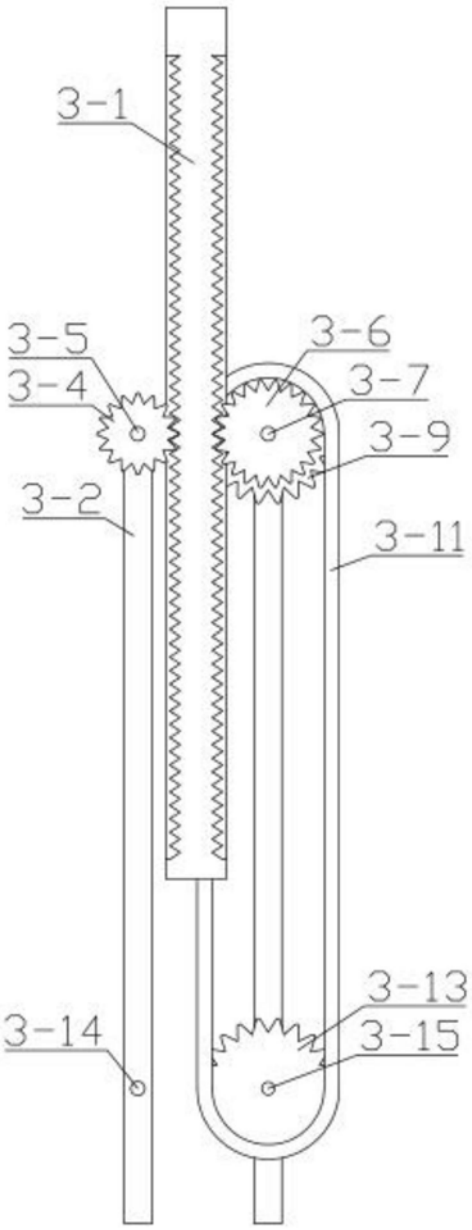

图9

图10

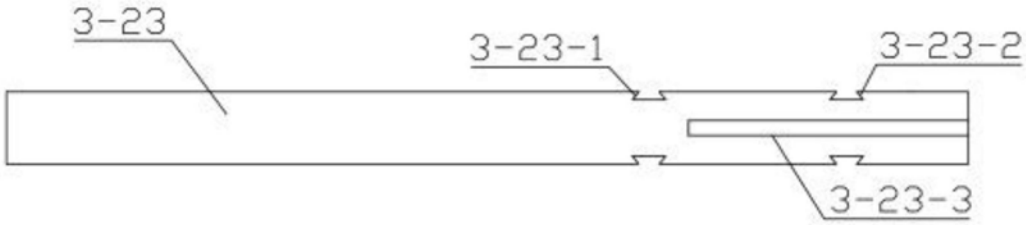

图11

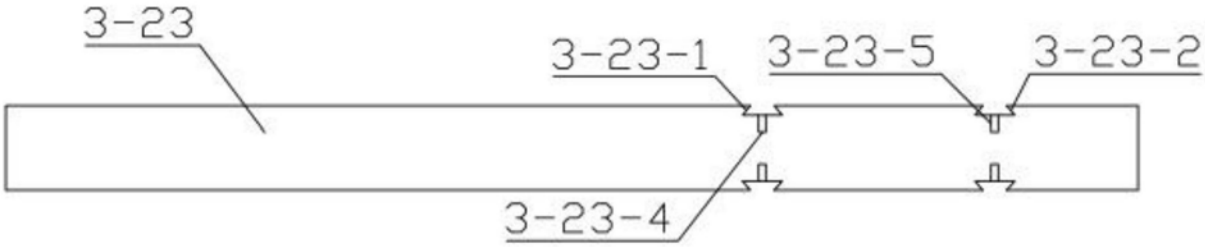

图12

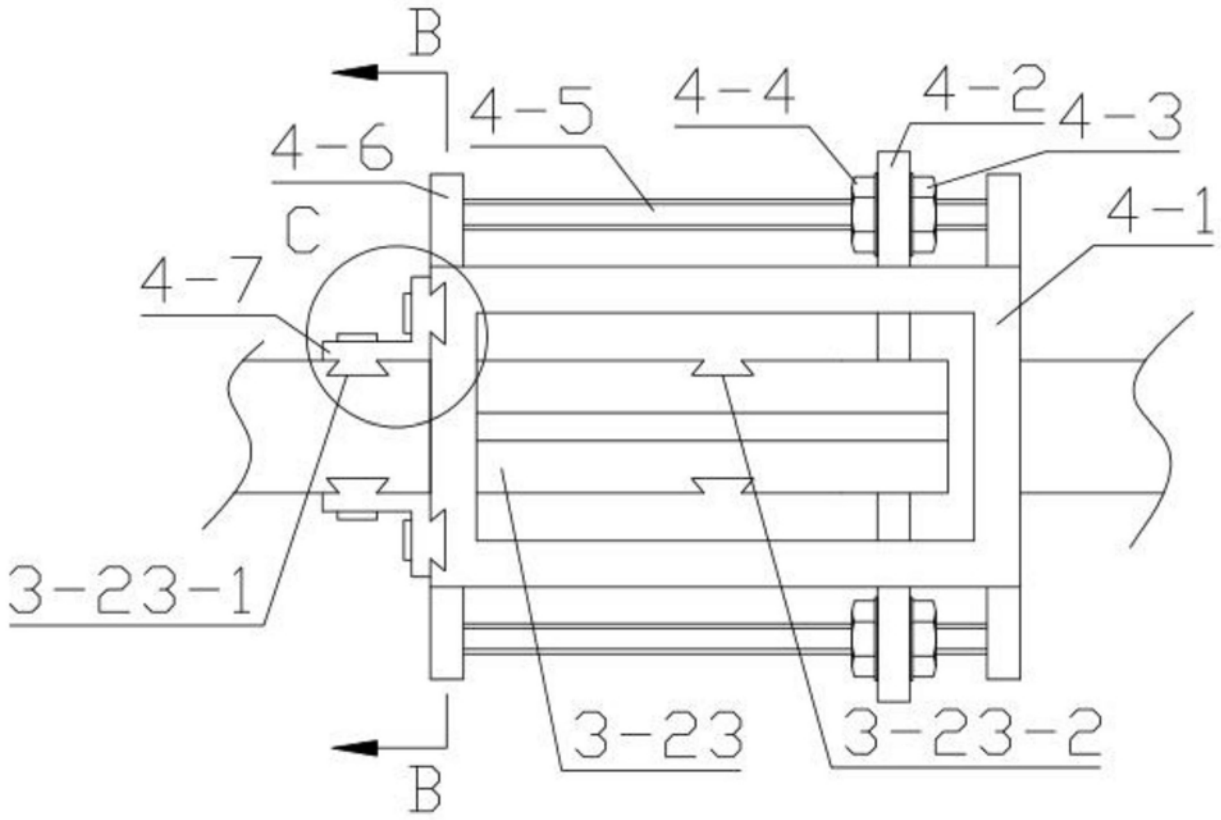

图13

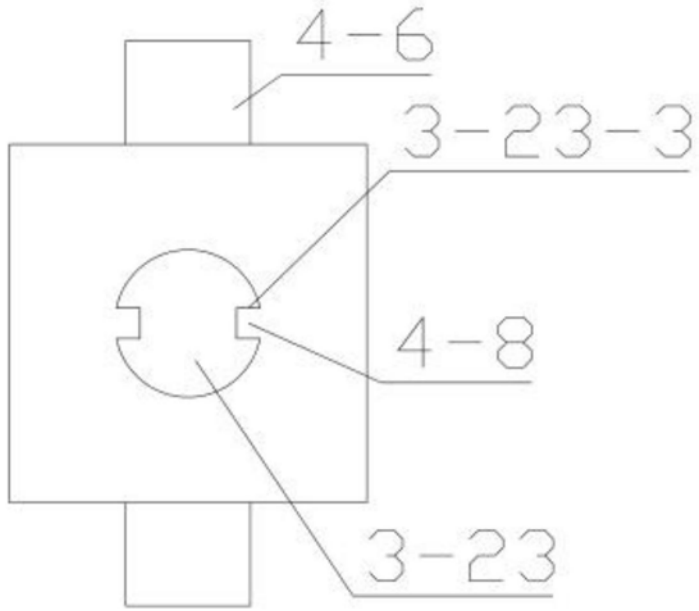

图14

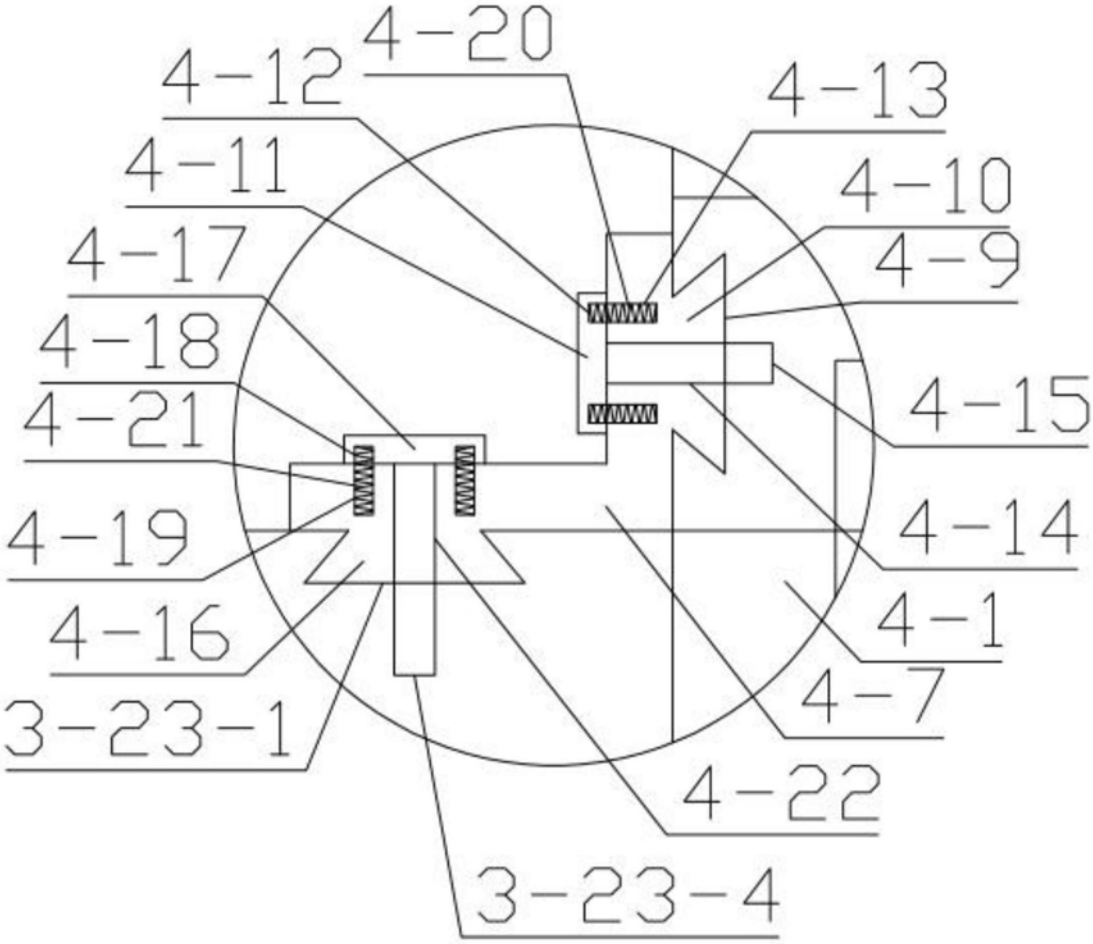
4-20
4-12
4-13
4-11
4-10
4-17
4-9
4-18
4-15
4-21
4-19
4-14
4-16
4-1
4-7
3-23-1
4-22
3-23-4

图15

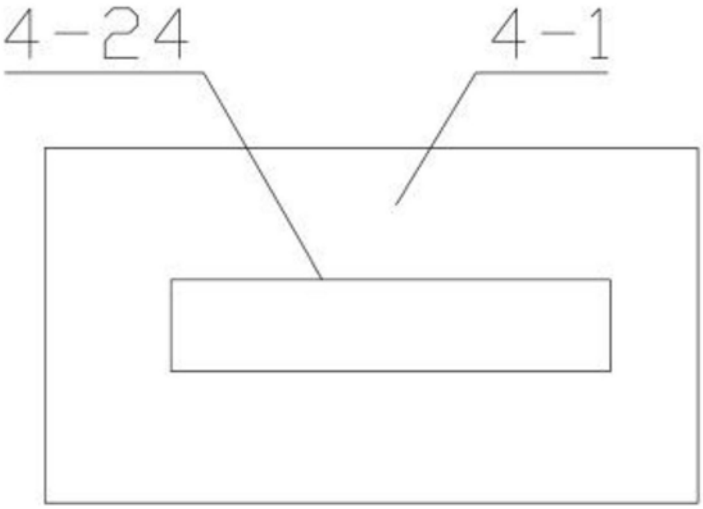
4-24
4-1

图16

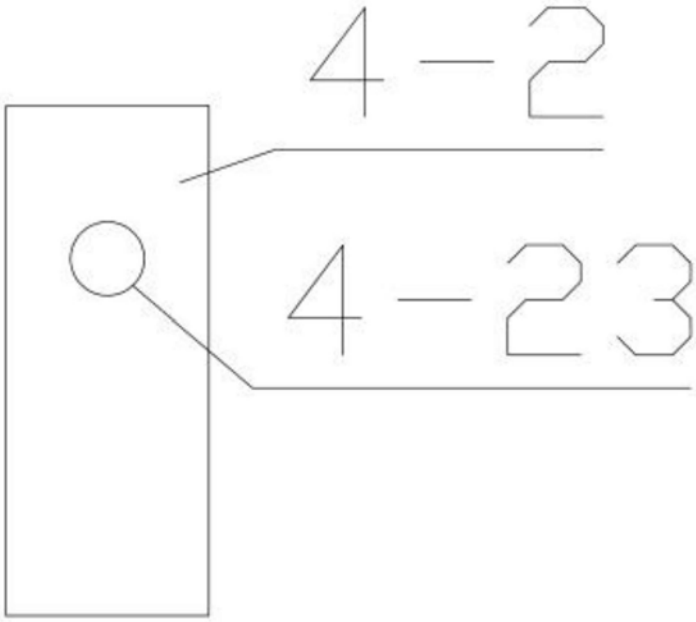

图17

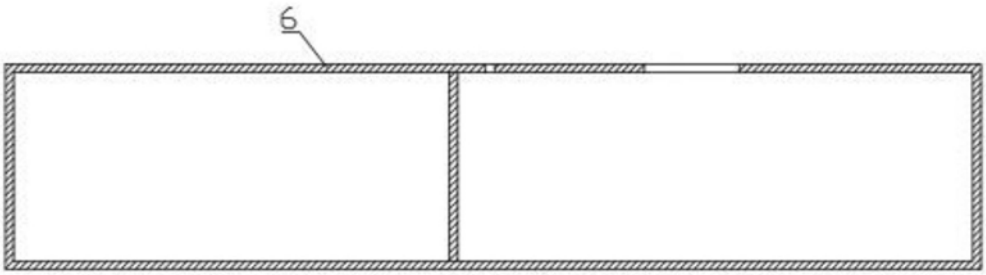

图18