(19)中华人民共和国国家知识产权局

(12)实用新型专利

(10)授权公告号 CN 209883116 U
(45)授权公告日 2020.01.03

(21)申请号 201920024503.0

(22)申请日 2019.01.04

(73)专利权人 深圳市朗黛服饰有限公司
地址 518000 广东省深圳市南山区华侨城东方花园会所401#.402#.501#

(72)发明人 李昊

(51)Int.Cl.
A41D 3/02(2006.01)
A41D 27/10(2006.01)
A41D 27/08(2006.01)

权利要求书1页 说明书3页 附图4页

(54)实用新型名称

袖开衩风衣

(57)摘要

本实用新型公开了一种袖开衩风衣，涉及服装技术领域，其技术方案要点是包括连接在一起的上衣和裙摆，上衣连接有长袖，上衣和裙摆前方设有开襟，上衣连接有腰带，所述长袖与上衣连接处设有能打开的肩袖片。本实用新型解决了现有风衣样式单调导致秋季穿着不便的问题，使得穿戴者根据需要将双肩露出，增加穿着美感的同时有利于散热。

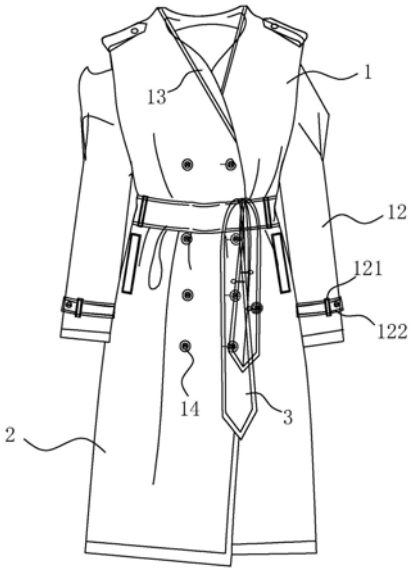

CN 209883116 U

1.一种袖开衩风衣,包括连接在一起的上衣(1)和裙摆(2),上衣(1)连接有长袖(12),上衣(1)和裙摆(2)前方设有开襟(11),上衣(1)连接有腰带(3),其特征在于:所述长袖(12)与上衣(1)连接处设有能打开的肩袖片(124)。

2.根据权利要求1所述的袖开衩风衣,其特征在于:所述长袖(12)沿其长度方向设有开口,开口通过拉链(123)或魔术贴(22)连接。

3.根据权利要求2所述的袖开衩风衣,其特征在于:所述长袖(12)的袖口处环绕设有周长伸缩的袖带(122)。

4.根据权利要求1所述的袖开衩风衣,其特征在于:所述上衣(1)的开襟(11)两侧一体连接有三角形的挂面(13)。

5.根据权利要求1所述的袖开衩风衣,其特征在于:所述上衣(1)的后背靠近领口处一体设有布片(15)。

6.根据权利要求1所述的袖开衩风衣,其特征在于:所述上衣(1)的后背内侧设有保暖片(4)。

7.根据权利要求6所述的袖开衩风衣,其特征在于:所述上衣(1)的后背内侧设有用于放置保暖片(4)的口袋。

8.根据权利要求1所述的袖开衩风衣,其特征在于:所述裙摆(2)与上衣(1)可拆卸连接。

9.根据权利要求8所述的袖开衩风衣,其特征在于:所述裙摆(2)与上衣(1)通过魔术贴(22)粘接。

10.根据权利要求9所述的袖开衩风衣,其特征在于:所述裙摆(2)后部设有开衩(21)。

袖开衩风衣

技术领域

[0001] 本实用新型涉及服装技术领域，更具体的说，它涉及一种袖开衩风衣。

背景技术

[0002] 风衣，是指一种防风雨的薄型大衣，又称风雨衣。风衣是服饰中的一种，适合于春、秋、冬季外出穿着。由于造型灵活多变、健美潇洒、美观实用、款式新颖、富有魅力等特点，深受人们的喜爱。

[0003] 现有技术参考授权公告号为CN207040944U的中国实用新型专利公开了一种长度可调节风衣，包括风衣本体，风衣本体内标设有腰线和臀线，风衣本体包括一体连接的主衣、主摆和下摆，腰线处于主衣上，臀线处于主摆上，臀线远离腰线一侧于主摆上标设有折叠线，折叠线和腰线之间设置有用于相互连接的内连接件，主衣靠近主摆的一端与下摆远离主摆的一端之间设置有用于相互连接的外连接件。该实用新型能够根据场合变化调节风衣长度，但存在以下不足：风衣为了提高防风作用，散热透气性一般较低，在秋季穿着风衣时，早上温度较低，风衣起到保暖作用，但到了中午气温升高时，热量散发慢，穿着风衣会让人感到闷热，尤其对于在外游玩的人来说，脱下风衣不但影响外部穿着美观也增加了手持风衣负担。

实用新型内容

[0004] 针对现有技术存在的不足，本实用新型的目的在于提供一种袖开衩风衣，能够根据温度变化调节散热面积。

[0005] 为实现上述目的，本实用新型提供了如下技术方案：一种袖开衩风衣，包括连接在一起的上衣和裙摆，上衣连接有长袖，上衣和裙摆前方设有开襟，上衣连接有腰带，所述长袖与上衣连接处设有能打开的肩袖片。

[0006] 通过采用上述技术方案，气温较低时，穿上风衣后将开襟对齐并系上腰带，腰带将开襟固定，减少进风面积，此时肩袖片处于关闭状态；气温升高感到闷热时，解开腰带使得开襟敞开，胸前散热面积增大，同时将肩袖片打开使得双肩露出，增加散热面积，不必脱下风衣，保持穿着风衣的潇洒魅力。双肩露出还能够增加风衣的造型多样性。

[0007] 本实用新型进一步设置为：所述长袖沿其长度方向设有开口，开口通过拉链或魔术贴连接。

[0008] 通过采用上述技术方案，需要保暖时，通过拉链或魔术贴将开口封住，减少外部冷风进入到长袖内；需要散热时，拉开拉链或者解开魔术贴，使得开口打开，让胳膊与外部接触散热，保持穿戴风衣的美感。

[0009] 本实用新型进一步设置为：所述长袖的袖口处环绕设有周长伸缩的袖带。

[0010] 通过采用上述技术方案，需要保暖时，将袖带缩短使得袖口紧贴在手腕上，减少外部冷风从袖口进入长袖的可能；需要散热时，将袖带伸长使得袖口敞开。

[0011] 本实用新型进一步设置为：所述上衣的开襟两侧一体连接有三角形的挂面。

[0012] 通过采用上述技术方案，挂面增加了风衣的个性，提高穿戴者的潇洒。

[0013] 本实用新型进一步设置为：所述上衣的后背靠近领口处一体设有布片。

[0014] 通过采用上述技术方案，布片一方面增加了后背的面料厚度，提高保暖效果，另一方面奔跑时布片随风飘荡，增加人的灵动性。

[0015] 本实用新型进一步设置为：所述上衣的后背内侧设有保暖片。

[0016] 通过采用上述技术方案，天气寒冷时，保暖片能够主动地为人体提供热量。由于后背为血液的主要动脉循环区域，血液将热量从心脏部位传输到身体的其他部位，从而使得保暖片能够对身体的关键部位供暖，使人体在低温环境中仍然感到暖和舒适。

[0017] 本实用新型进一步设置为：所述上衣的后背内侧设有用于放置保暖片的口袋。

[0018] 通过采用上述技术方案，保暖片与上衣可拆卸连接，需要使用时将保暖片放到口袋内，不需要时将保暖片取出，操作方便，不影响上衣设计。保暖片直接市场上采购即可。

[0019] 本实用新型进一步设置为：所述裙摆与上衣可拆卸连接。

[0020] 通过采用上述技术方案，根据需要上衣可以单独穿着，节省购买衣物成本。

[0021] 本实用新型进一步设置为：所述裙摆与上衣通过魔术贴粘接。

[0022] 通过采用上述技术方案，魔术贴机构简单，裙摆与上衣连接拆卸方便。

[0023] 本实用新型进一步设置为：所述裙摆后部设有开衩。

[0024] 通过采用上述技术方案，开衩使得走路时腿部若隐若现，提高风衣的魅力。

[0025] 综上所述，本实用新型相比于现有技术具有以下有益效果：

[0026] 1.风衣在日温变化较大的秋季穿着时，可以根据需要保暖以及调节散热面积，使得穿着舒适的同时不必在天热时脱下风衣；

[0027] 2.裙摆和上衣通过魔术贴连接，能够调节风衣的整体长度，适应个人身高；

[0028] 3.上衣中根据气温情况可以增加保暖片，主动为人体关键部位提供热量，提高保暖效果。

附图说明

[0029] 图1为实施例腰带系固状态的正面结构示意图；

[0030] 图2为是实施例腰带解开状态的正面结构示意图；

[0031] 图3为实施例的背面结构示意图；

[0032] 图4为实施例显示上衣和裙摆连接结构的示意图。

[0033] 附图标记：1、上衣；11、开襟；12、长袖；121、套扣；122、袖带；123、拉链；124、肩袖片；125、肩口；13、挂面；14、装饰扣；15、布片；16、腰带固定条；2、裙摆；21、开衩；22、魔术贴；3、腰带；31、日型扣；4、保暖片。

具体实施方式

[0034] 一种袖开衩风衣，如图1和图2所示，包括上衣1和裙摆2，上衣1前方设有开襟11，上衣1上连接有长袖12，长袖12与上衣1连接部位设有肩袖片124，肩袖片124与上衣可以通过拉链连接，打开肩袖片124则上衣1与长袖12之间形成肩口125，使得双肩露出，可以根据外部气温调节风衣散热状况。

[0035] 参考图2和图3，上衣1位于开襟11两侧设有三角形的挂面13，增加风衣的美观潇洒

程度。上衣1位于开襟11两侧还分别设有四个装饰扣14，两排装饰扣14并排平行于开襟11设置。

[0036] 在上衣1后背靠近领口位置一体连接有布片15，布片15一方面增加了后背的面料厚度，提高保暖效果，另一方面奔跑时布片15随风飘荡，增加人的灵动性。

[0037] 在长袖12的袖口处环绕设有套扣121，穿过套扣121设置有袖带122，袖带122上可以连接日型扣，根据需要，可以调节袖带122的周长，以便调节袖口的大小。

[0038] 参考图2和图3，在上衣1后背腰部位置设有腰带固定条16，穿过腰带固定条16环绕设置有腰带3，腰带3的一端连接有日型扣31，腰带3的另一端可以穿过日型扣31进行束紧。

[0039] 在长袖12上沿其长度方向设有开口，开口通过拉链123连接。当外部气温较低时，可以将拉链123拉住关闭开口，减少热量散失；当外部气温升高感到闷热时，可以拉开拉链123打开开口，将双臂与外部接触，增加散热面积。根据需要，开口也可以通过魔术贴粘接。

[0040] 参考图4，为了提高风衣的抗寒能力，在上衣1的后背内侧设有保暖片4，保暖片4可以与上衣1内侧布料缝合，也可以是可拆卸连接，如子母扣连接、魔术贴粘接，或者在上衣1的后背内侧设置用于容纳保暖片4的口袋。此处选择在上衣1的后背内侧设置用于容纳保暖片4的口袋，这样可以天气寒冷时直接放入市场上买来的暖宝宝贴片，气温升高时不放置即可。

[0041] 参考图4，裙摆2与上衣1可以通过魔术贴22粘接，以便调节整个风衣的长度，适合不同身高的人穿着，裙摆2与上衣1的连接方式也可以为子母扣或者拉链连接。

[0042] 在裙摆2的背部设有开衩21，使得走路时腿部若隐若现，提高风衣的魅力。

[0043] 以上所述仅是本实用新型的优选实施方式，本实用新型的保护范围并不仅局限于上述实施例，凡属于本实用新型思路下的技术方案均属于本实用新型的保护范围。应当指出，对于本技术领域的普通技术人员来说，在不脱离本实用新型原理前提下的若干改进和润饰，这些改进和润饰也应视为本实用新型的保护范围。

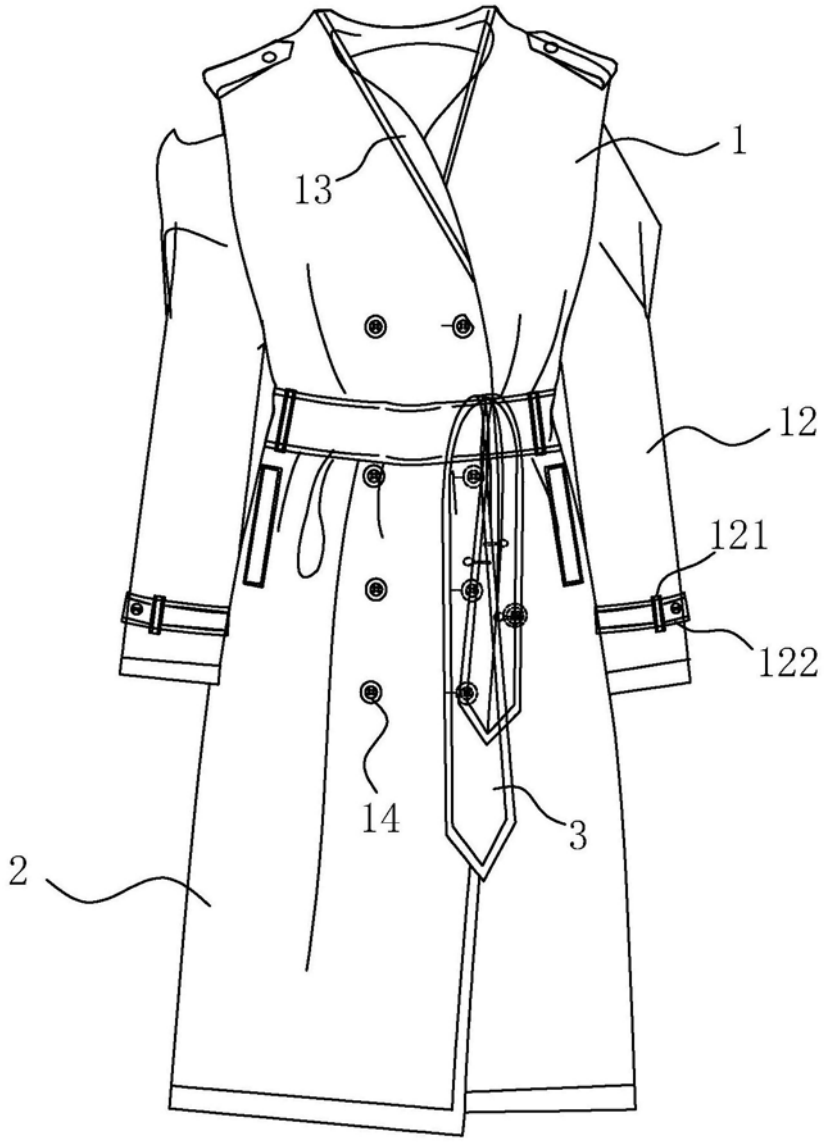

图1

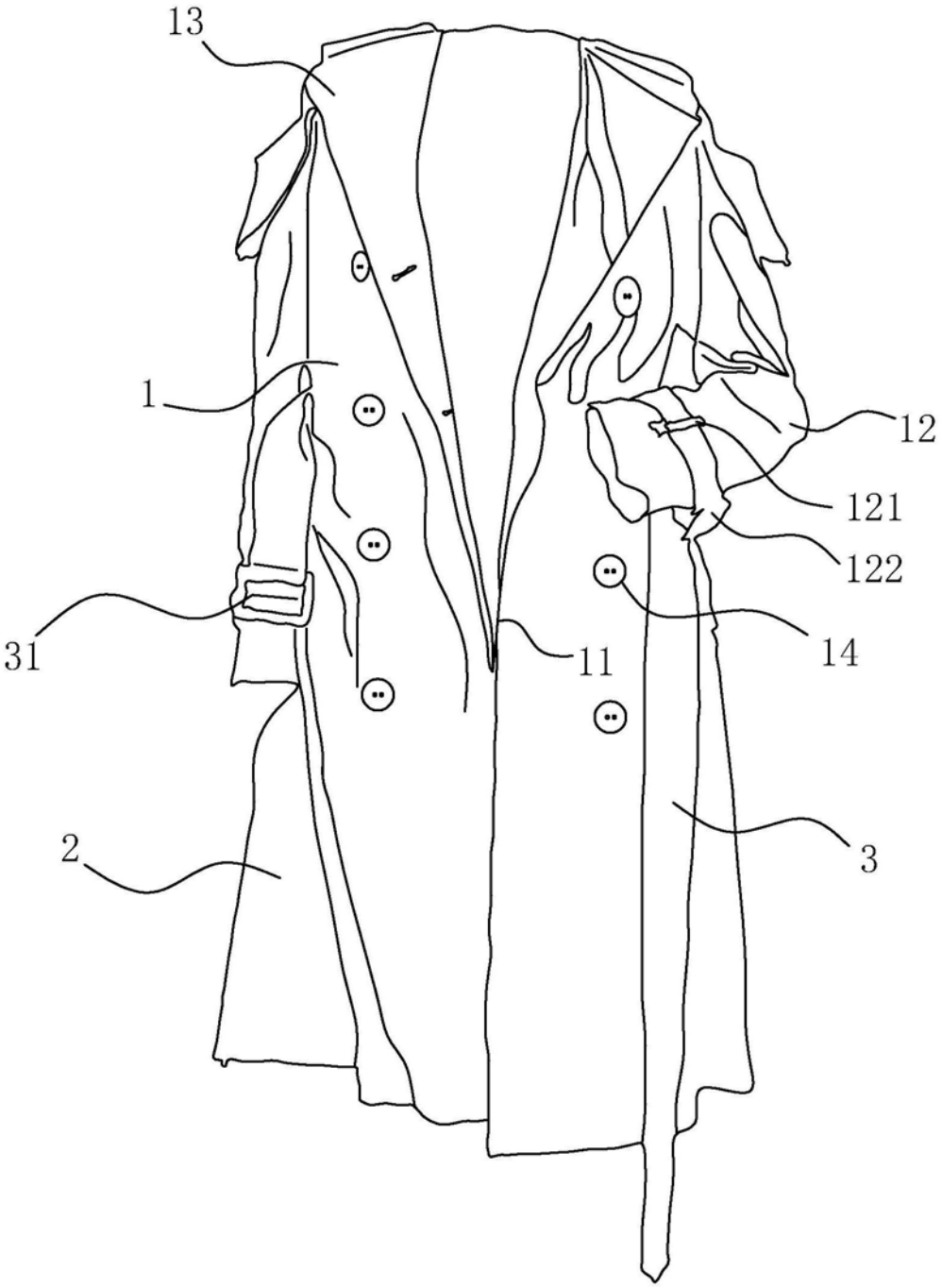

图2

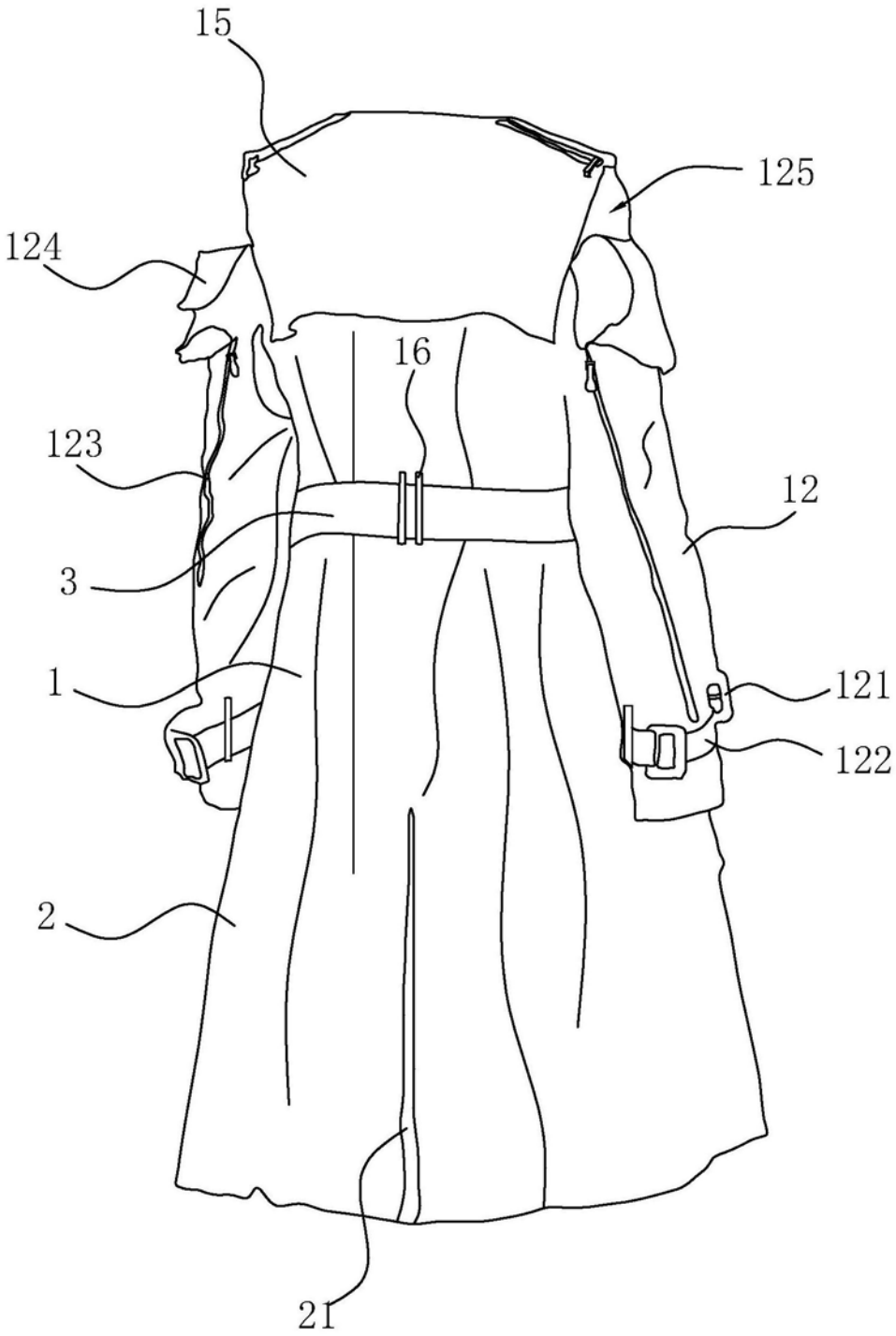

图3

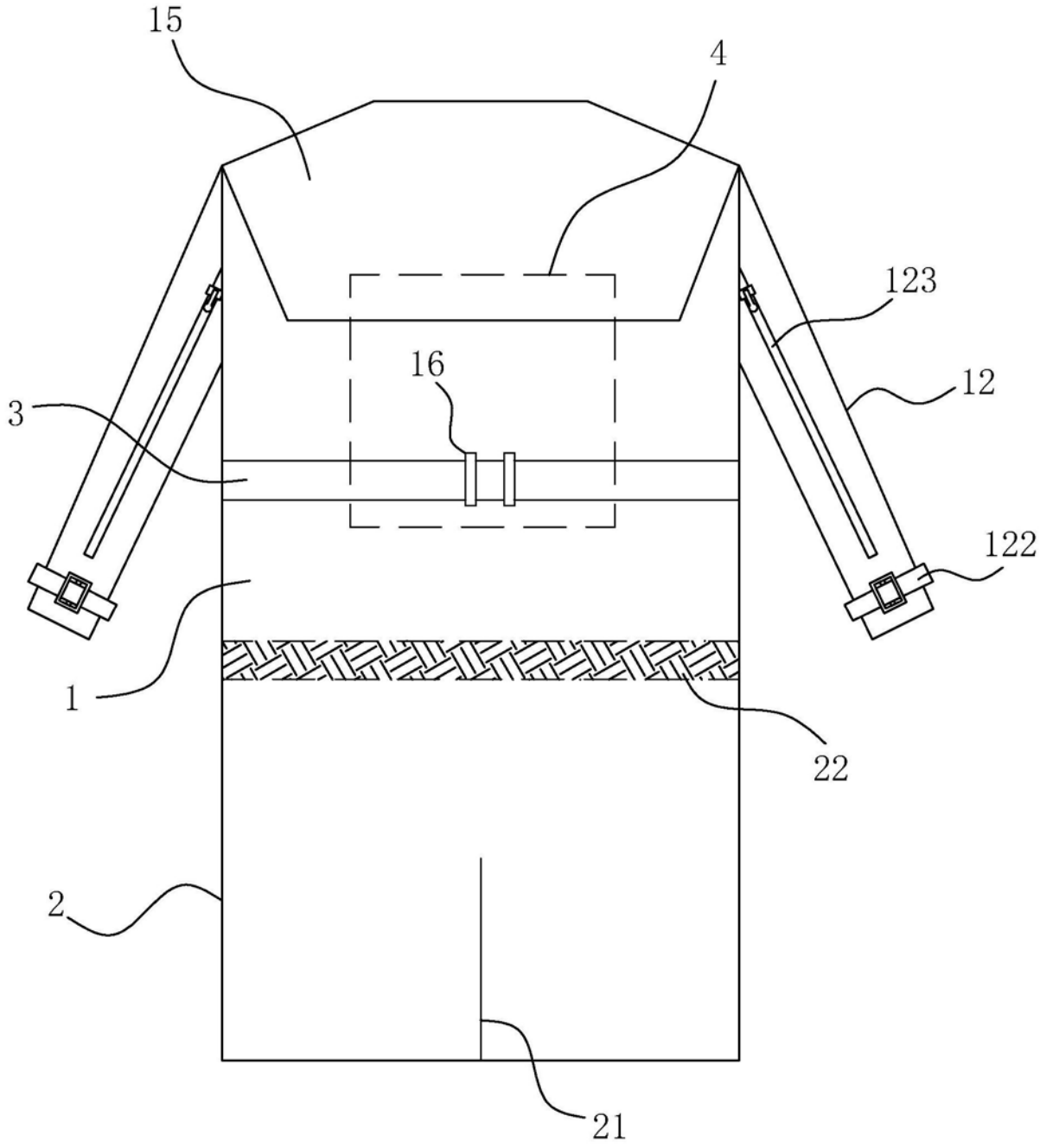

图4