(19)中华人民共和国国家知识产权局

(12)实用新型专利

(10)授权公告号 CN 205622096 U
(45)授权公告日 2016.10.05

(21)申请号 201620498019.8

(22)申请日 2016.05.26

(73)专利权人 福建省三星电气股份有限公司
地址 362006 福建省泉州市泉州经济技术开发区崇尚路1号

(72)发明人 王星荣

(74)专利代理机构 北京汇信合知识产权代理有限公司 11335
代理人 廖秀玲

(51)Int.Cl.
H02B 1/54(2006.01)
H02B 1/30(2006.01)

权利要求书1页 说明书2页 附图1页

(54)实用新型名称

高压开关柜

(57)摘要

本实用新型提供一种高压开关柜，包括开关柜本体、设置于开关柜本体的电气元件、设置于开关柜本体底部的减震底座，减震底座包括矩形底板、垂直设置于矩形底板四角处的L形包角板，L形包角板与开关柜本体的四角相配合，L形包角板的内侧设置有弹性阻尼层，开关柜本体的底部与矩形底板的上表面之间设置有弹性结构，通过设置减震底座不仅能够对开关柜本体进行良好支撑，而且L形包角板对开关柜本体进行良好限位，通过设置弹性阻尼层以及弹性结构能够起到良好的减震效果。

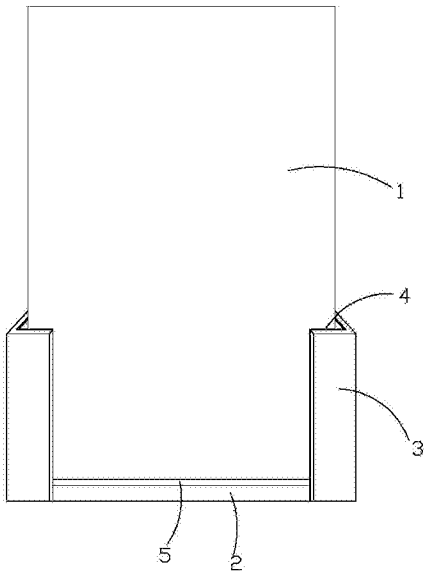

CN 205622096 U

1.高压开关柜，其特征在于：包括开关柜本体、设置于所述开关柜本体的电气元件、设置于所述开关柜本体底部的减震底座，所述减震底座包括矩形底板、垂直设置于所述矩形底板四角处的L形包角板，所述L形包角板与所述开关柜本体的四角相配合，所述L形包角板的内侧设置有弹性阻尼层，所述开关柜本体的底部与所述矩形底板的上表面之间设置有弹性结构。

2.根据权利要求1所述的高压开关柜，其特征在于：所述弹性结构为弹性垫，所述弹性垫的上下两表面设置有若干圆弧形的中空弹性凸起。

3.根据权利要求1所述的高压开关柜，其特征在于：所述弹性结构为连接于所述开关柜本体底部与所述底板之间的若干弹簧。

4.根据权利要求1所述的高压开关柜，其特征在于：所述L形包角板与所述底板焊接固定，且两者之间设置有若干加强支撑筋板。

高压开关柜

技术领域

[0001] 本实用新型涉及断路器，特别涉及一种高压开关柜。

背景技术

[0002] 高压开关柜是指用于电力系统发电、输电、配电、电能转换和消耗中起通断、控制或保护等作用，电压等级在 3.6kV~550kV 的电器产品，高压开关柜制造业是输变电设备制造业的重要组成部分，在整个电力工业中占有非常重要的地位。目前高压开关柜在生产到使用过程中需要进行多次的搬运动作，而搬运过程中难 免会有些较大的震荡，而较大的震荡势必会造成柜内精密仪器或精密配合件的损伤。

实用新型内容

[0003] 本实用新型的目的在于克服上述技术的不足，从而提供一种具有良好减震效果的高压开关柜。

[0004] 实用新型所采用的技术方案是这样的：高压开关柜，包括开关柜本体、设置于所述开关柜本体的电气元件、设置于所述开关柜本体底部的减震底座，所述减震底座包括矩形底板、垂直设置于所述矩形底板四角处的L形包角板，所述L形包角板与所述开关柜本体的四角相配合，所述L形包角板的内侧设置有弹性阻尼层，所述开关柜本体的底部与所述矩形底板的上表面之间设置有弹性结构。

[0005] 进一步改进的是：所述弹性结构为弹性垫，所述弹性垫的上下两表面设置有若干圆弧形的中空弹性凸起。

[0006] 进一步改进的是：所述弹性结构为连接于所述开关柜本体底部与所述底板之间的若干弹簧。

[0007] 进一步改进的是：所述L形包角板与所述底板焊接固定，且两者之间设置有若干加强支撑筋板。

[0008] 通过采用前述技术方案，本实用新型的有益效果是：通过设置减震底座不仅能够对开关柜本体进行良好支撑，而且L形包角板对开关柜本体进行良好限位，通过设置弹性阻尼层以及弹性结构能够起到良好的减震效果。

附图说明

[0009] 图1是本实用新型示意图。

[0010] 其中：1、开关柜本体；2、矩形底板；3、L形包角板；4、弹性阻尼层；5、弹性结构。

具体实施方式

[0011] 以下结合附图和具体实施方式来进一步说明本实用新型。

[0012] 如图1所示，本实用新型公开一种高压开关柜，包括开关柜本体1、设置于所述开关柜本体1的电气元件、设置于所述开关柜本体1底部的减震底座，所述减震底座包括矩形底

板2、垂直设置于所述矩形底板2四角处的L形包角板3，所述L形包角板3与所述开关柜本体1的四角相配合，所述L形包角板3的内侧设置有弹性阻尼层4，所述开关柜本体1的底部与所述矩形底板2的上表面之间设置有弹性结构5。

[0013] 通过设置减震底座不仅能够对开关柜本体1进行良好支撑，而且L形包角板3对开关柜本体1进行良好限位，通过设置弹性阻尼层4以及弹性结构5能够起到良好的减震效果。

[0014] 实施例一：所述弹性结构5为弹性垫，所述弹性垫的上下两表面设置有若干圆弧形的中空弹性凸起。

[0015] 实施例二，与实施例一的区别在于：根所述弹性结构5为连接于所述开关柜本体1底部与所述底板之间的若干弹簧。

[0016] 为了提高减震底座的强度，以及方便加工，所述L形包角板3与所述底板焊接固定，且两者之间设置有若干加强支撑筋板。

[0017] 以上显示和描述了本实用新型的基本原理和主要特征及其优点，本行业的技术人员应该了解，本实用新型不受上述实施例的限制，上述实施例和说明中描述的只是说明本实用新型的原理，在不脱离本实用新型精神和范围的前提下，本实用新型还会有各种变化和改进，这些变化和改进都落入要求保护的本实用新型范围内，本实用新型要求保护范围由所附的权利要求书及其等效物界定。

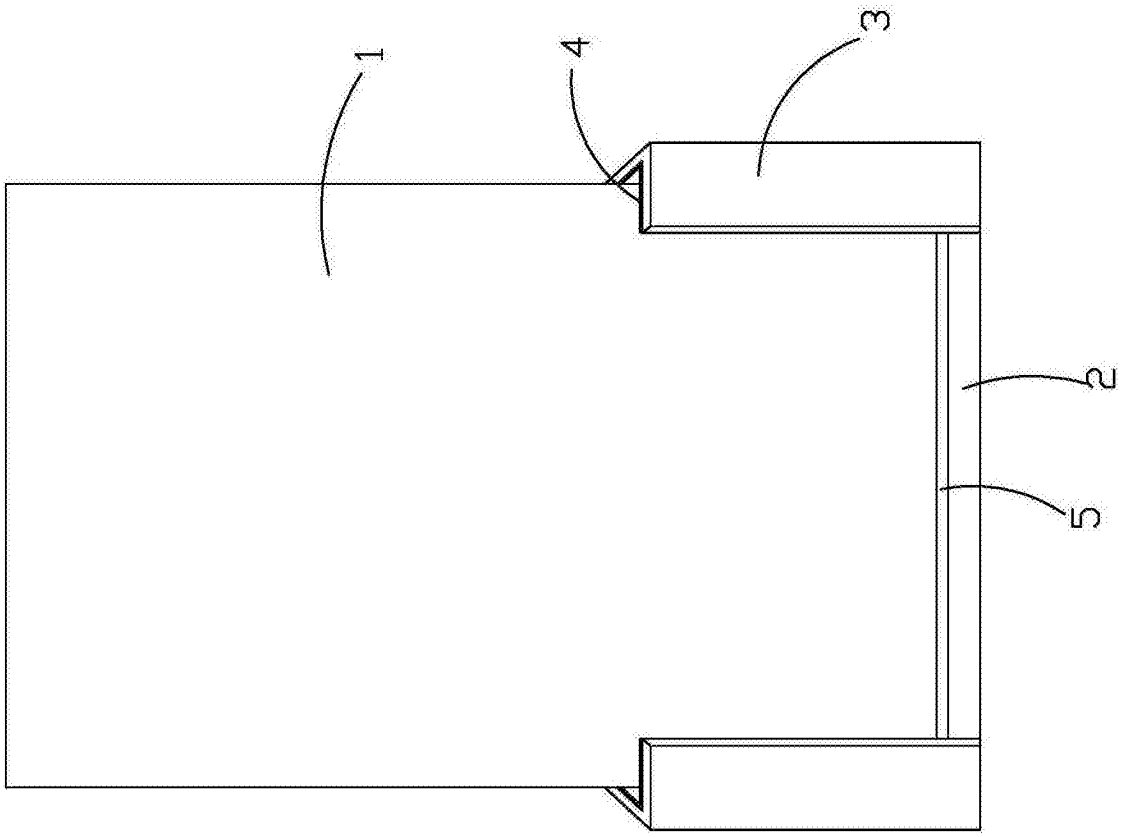

图1