(19)国家知识产权局

(12)实用新型专利

(10)授权公告号 CN 219938725 U
(45)授权公告日 2023.10.31

(21)申请号 202321275386.8

(22)申请日 2023.05.24

(73)专利权人 郑州伯才科技有限公司
地址 450000 河南省郑州市自贸试验区郑州片区(郑东)普惠路67号11层1117号、1118号

(72)发明人 王涵光

(74)专利代理机构 郑州浩德知识产权代理事务所(普通合伙) 41130
专利代理师 江兰

(51)Int.Cl.
H05K 5/02(2006.01)

权利要求书1页 说明书3页 附图3页

(54)实用新型名称

一种招工盒子一体机

(57)摘要

本实用新型提供一种招工盒子一体机，属于招工设备技术领域，该招工盒子一体机包括本体，所述本体的顶部设置有触控显示屏，所述本体的一侧设置有身份证识别模组，所述本体的底部设置有活动腔，所述活动腔的内部设置有活动板，所述活动板的底部固定连接有底块，所述底块的底部设置有万向轮，所述活动腔的底部固定连接有用于限制活动板向下移动的限位卡板，所述活动腔的内部两侧均设置有用于限制活动板向上移动的限位机构，所述本体的一侧内部设置有插槽，所述插槽的内部设置有滤网。该招工盒子一体机，通过设置可伸缩的滚轮，当机器需要挪动位置时，可以将其底部的滚轮伸出，使机器的移动更加方便，操作省时省力，有利于推广使用。

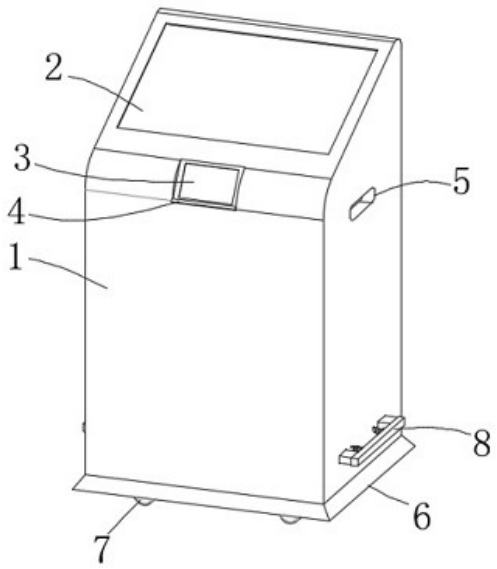

CN 219938725 U

1.一种招工盒子一体机,包括本体(1),其特征在于:所述本体(1)的顶部设置有触控显示屏(2),所述本体(1)的一侧设置有身份证识别模组(3),所述本体(1)的底部设置有活动腔(18),所述活动腔(18)的内部设置有活动板(16),所述活动板(16)的底部固定连接有底块(15),所述底块(15)的底部设置有万向轮(7),所述活动腔(18)的底部固定连接有用于限制活动板(16)向下移动的限位卡板(17),所述活动腔(18)的内部两侧均设置有用于限制活动板(16)向上移动的限位机构,所述本体(1)的一侧内部设置有插槽(10),所述插槽(10)的内部设置有滤网(9),所述本体(1)的顶部两侧均设置有凹槽(5)。

2.根据权利要求1所述的一种招工盒子一体机,其特征在于:所述限位机构包括本体(1)上开设的插孔(19),所述插孔(19)的内部设置有插板(13),所述插板(13)的一端固定连接有连杆(8),所述连杆(8)和本体(1)之间固定连接有螺旋弹簧(14)。

3.根据权利要求2所述的一种招工盒子一体机,其特征在于:所述滤网(9)的一侧固定连接有侧板(20),所述本体(1)的一侧转动连接有挡杆(11)。

4.根据权利要求3所述的一种招工盒子一体机,其特征在于:所述侧板(20)靠近挡杆(11)的一侧固定连接有限位片(12)。

5.根据权利要求1所述的一种招工盒子一体机,其特征在于:所述本体(1)的底部固定连接有支撑座(6)。

6.根据权利要求1所述的一种招工盒子一体机,其特征在于:所述本体(1)上固定连接有挡板(4),所述挡板(4)位于身份证识别模组(3)的下方。

一种招工盒子一体机

技术领域

[0001] 本实用新型属于招工设备技术领域，具体涉及一种招工盒子一体机。

背景技术

[0002] 招工盒子一体机是一种集招聘、筛选、面试等多项功能于一体的招聘设备。其主要特点包括：可以进行招聘信息发布、简历收集、筛选及初步面试等多项功能；可以实现自动识别身份；招工盒子一体机采用了触屏操作，大大提高了效率和准确性；能够对招聘信息和应聘者信息进行数字化管理和分析，有利于企业更好地了解市场形势和人才状况。招工盒子一体机是企业进行智能化招聘的重要工具。

[0003] 现有的招工盒子一体机较为笨重，其底部多为平面结构，其位置挪放需要多人进行搬运，操作费时费力，使用很不方便。

实用新型内容

[0004] 本实用新型的目的在于提供一种招工盒子一体机，旨在解决现有技术中招工盒子一体机不便于移动的问题。

[0005] 为实现上述目的，本实用新型提供如下技术方案：一种招工盒子一体机，包括本体，所述本体的顶部设置有触控显示屏，所述本体的一侧设置有身份证识别模组，所述本体的底部设置有活动腔，所述活动腔的内部设置有活动板，所述活动板的底部固定连接有底块，所述底块的底部设置有万向轮，所述活动腔的底部固定连接有用于限制活动板向下移动的限位卡板，所述活动腔的内部两侧均设置有用于限制活动板向上移动的限位机构，所述本体的一侧内部设置有插槽，所述插槽的内部设置有滤网，所述本体的顶部两侧均设置有凹槽。

[0006] 作为本实用新型一种优选的，所述限位机构包括本体上开设的插孔，所述插孔的内部设置有插板，所述插板的一端固定连接有连杆，所述连杆和本体之间固定连接有螺旋弹簧。

[0007] 作为本实用新型一种优选的，所述滤网的一侧固定连接有侧板，所述本体的一侧转动连接有挡杆。

[0008] 作为本实用新型一种优选的，所述侧板靠近挡杆的一侧固定连接有限位片。

[0009] 作为本实用新型一种优选的，所述本体的底部固定连接有支撑座。

[0010] 作为本实用新型一种优选的，所述本体上固定连接有挡板，所述挡板位于身份证识别模组的下方。

[0011] 与现有技术相比，本实用新型的有益效果是：

[0012] 1、该招工盒子一体机，通过设置可伸缩的滚轮，当机器需要挪动位置时，可以将其底部的滚轮伸出，使机器的移动更加方便，操作省时省力，有利于推广使用。

[0013] 2、该招工盒子一体机，通过滤网、插槽、挡杆和限位片之间的配合，使滤网的拆卸简单快捷，便于定期对滤网进行清理，使其保持良好的通风效果，有利于机器散热。

附图说明

[0014] 附图用来提供对本实用新型的进一步理解，并且构成说明书的一部分，与本实用新型的实施例一起用于解释本实用新型，并不构成对本实用新型的限制。在附图中：

[0015] 图1为本实用新型的立体结构示意图之一；

[0016] 图2为本实用新型的立体结构示意图之二；

[0017] 图3为本实用新型的底部结构示意图；

[0018] 图4为本实用新型中活动腔的内部结构示意图；

[0019] 图5为本实用新型中插槽的内部结构示意图。

[0020] 图中：1、本体；2、触控显示屏；3、身份证识别模组；4、挡板；5、凹槽；6、支撑座；7、万向轮；8、连杆；9、滤网；10、插槽；11、挡杆；12、限位片；13、插板；14、螺旋弹簧；15、底块；16、活动板；17、限位卡板；18、活动腔；19、插孔；20、侧板。

具体实施方式

[0021] 下面将结合本实用新型实施例中的附图，对本实用新型实施例中的技术方案进行清楚、完整地描述，显然，所描述的实施例仅仅是本实用新型一部分实施例，而不是全部的实施例。基于本实用新型中的实施例，本领域普通技术人员在没有做出创造性劳动前提下所获得的所有其他实施例，都属于本实用新型保护的范围。

实施例

[0022] 请参阅图 1-5，本实用新型提供以下技术方案：一种招工盒子一体机，包括本体1，本体1的顶部设置有触控显示屏2，本体1的一侧设置有身份证识别模组3，本体1的底部设置有活动腔18，活动腔18的内部设置有活动板16，活动板16的底部固定连接有底块15，底块15的底部设置有万向轮7，活动腔18的底部固定连接有用于限制活动板16向下移动的限位卡板17，活动腔18的内部两侧均设置有用于限制活动板16向上移动的限位机构，本体1的一侧内部设置有插槽10，插槽10的内部设置有滤网9，本体1的顶部两侧均设置有凹槽5。

[0023] 在本实用新型的具体实施例中，利用触控显示屏2能够对机器进行操作，利用身份证识别模组3对身份证进行读取，方便快捷，能够提高工作效率；当机器使用时，底块15以及万向轮7位于活动腔18的内部，此时机器的底部与地面接触，机器不能进行移动；需要挪动机器时，通过凹槽5将本体1提起，使其底块15和万向轮7向下移动，当活动板16与限位卡板17接触后，利用限位机构对活动板16进行限位，使底块15以及万向轮7的位置固定，此时推动本体1的一侧，即可使机器轻松移动，操作省时省力，有利于推广使用。

[0024] 具体的，限位机构包括本体1上开设的插孔19，插孔19的内部设置有插板13，插板13的一端固定连接有连杆8，连杆8和本体1之间固定连接有螺旋弹簧14。

[0025] 本实施例中：在提起本体1的同时，通过连杆8拉动插板13移动，螺旋弹簧14处于拉伸状态，使插板13进入到插孔19中，避免对活动板16的移动产生影响，当活动板16移动至最下方与限位卡板17接触后，松开连杆8，螺旋弹簧14复位，在螺旋弹簧14的作用下，插板13的一端移动至活动板16的上方，对活动板16进行限位。

[0026] 具体的，滤网9的一侧固定连接有侧板20，本体1的一侧转动连接有挡杆11。

[0027] 本实施例中：挡杆11和本体1之间设置有阻尼；旋转挡杆11，当挡杆11从侧板20的

表面移开后，侧板20不再受到挡杆11的限位，此时便可将滤网9从插槽10中拉出。使滤网9的拆卸简单快捷，便于定期对滤网9进行清理，使其保持良好的通风效果，有利于机器散热。

[0028] 具体的，侧板20靠近挡杆11的一侧固定连接有限位片12。

[0029] 本实施例中：利用限位片12对挡杆11进行支撑，使其固定更加牢靠，能够对侧板20起到稳定的限位效果。

[0030] 具体的，本体1的底部固定连接有支撑座6。

[0031] 本实施例中：利用支撑座6增大本体1与地面的接触面积，使机器站立更加稳定。

[0032] 具体的，本体1上固定连接有挡板4，挡板4位于身份证识别模组3的下方。

[0033] 本实施例中：利用挡板4能够对放置在身份证识别模组3上的身份证进行支撑，使用更加方便省力。

[0034] 最后应说明的是：以上所述仅为本实用新型的优选实施例而已，并不用于限制本实用新型，尽管参照前述实施例对本实用新型进行了详细的说明，对于本领域的技术人员来说，其依然可以对前述各实施例所记载的技术方案进行修改，或者对其中部分技术特征进行等同替换。凡在本实用新型的精神和原则之内，所作的任何修改、等同替换、改进等，均应包含在本实用新型的保护范围之内。

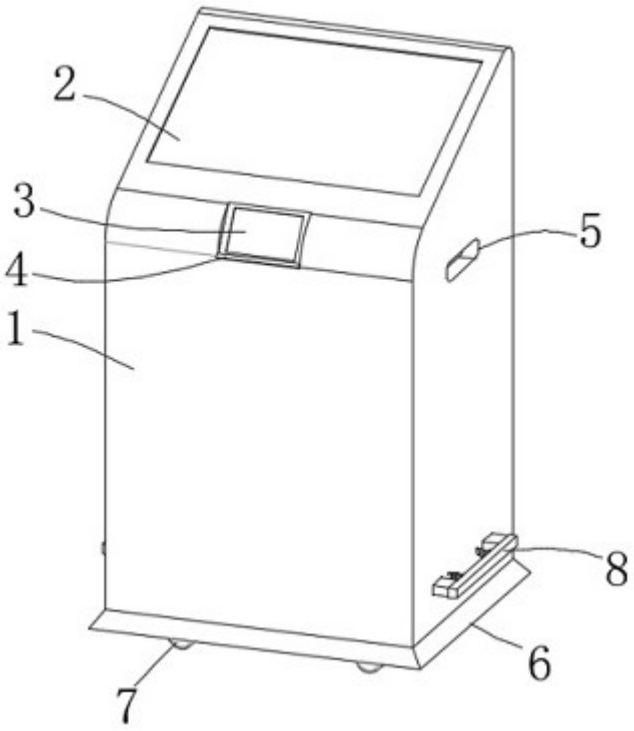

图1

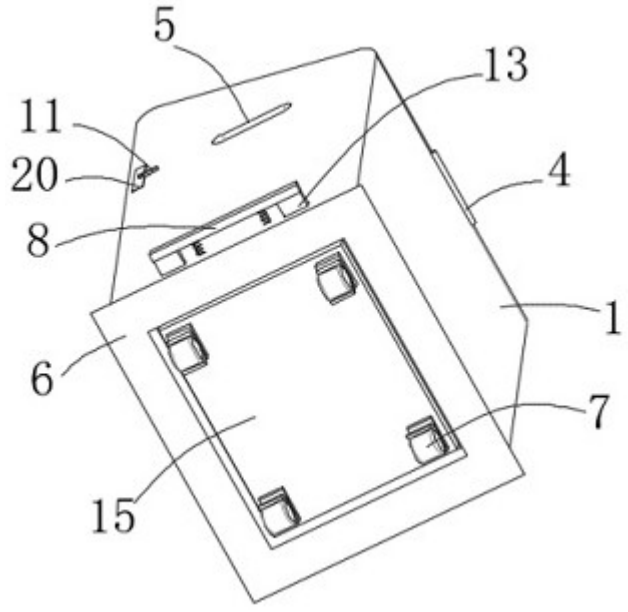

图2

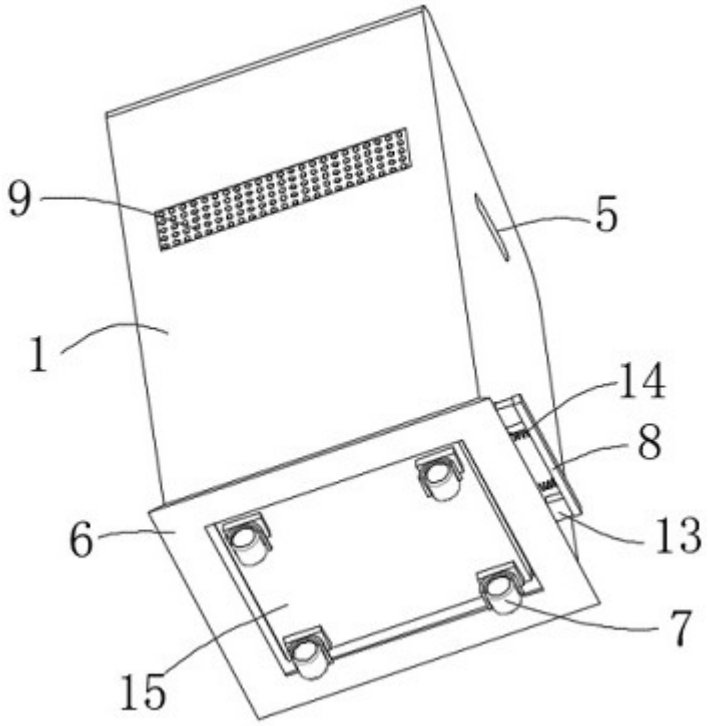

图3

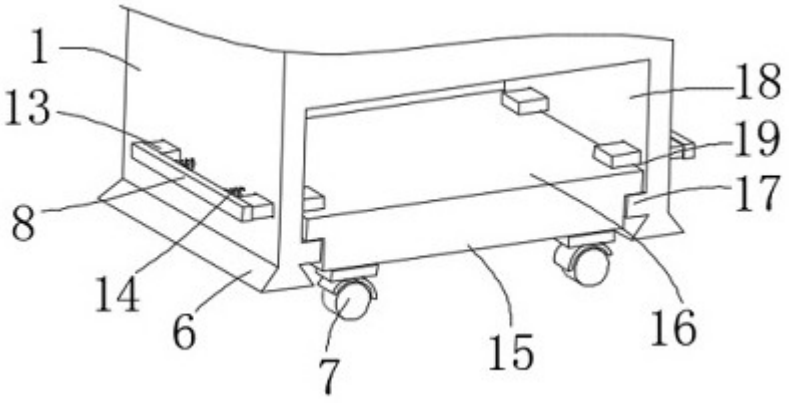

图4

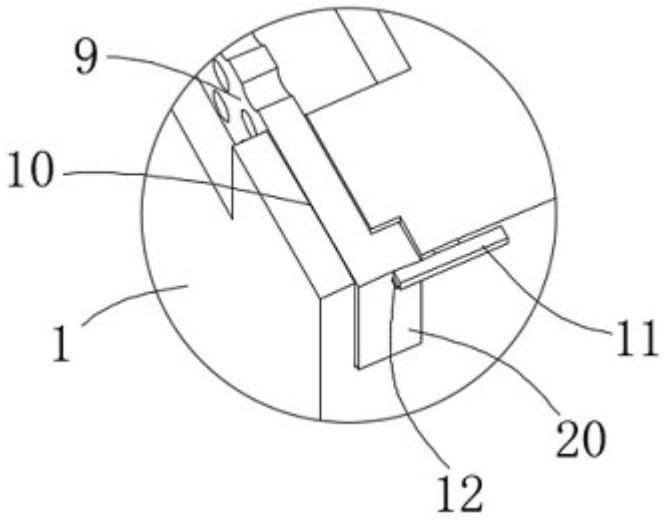

图5