(19)中华人民共和国国家知识产权局

(12)实用新型专利

(10)授权公告号 CN 204489108 U
(45)授权公告日 2015.07.22

(21)申请号 201420857820.8

(22)申请日 2014.12.30

(73)专利权人 浙江海洋学院
地址 316000 浙江省舟山市临城新区长峙岛海大南路1号

(72)发明人 陈侃 徐向飞

(74)专利代理机构 杭州浙科专利事务所（普通合伙） 33213
代理人 吴秉中

(51)Int.Cl.
B63B 21/06(2006.01)

权利要求书1页 说明书2页 附图1页

(54)实用新型名称

船舶缆绳柱

(57)摘要

本实用新型公开了一种船舶缆绳柱，包括底座、柱体，其特征在于所述柱体的中下部一体式设置有阻挡杆，所述阻挡杆上一体式设置有螺纹孔，所述螺纹孔内插接设置有螺杆，所述底座对应螺纹孔位置处设置有固定孔，所述固定孔与螺杆配合使用。本实用新型结构新颖、设计合理、通过设置的阻挡杆及螺杆，便于船舶长时间停靠及夜间停靠时的固定，只需将缆绳套在柱体上后将螺杆旋拧至固定孔内即可，反方向旋拧螺杆，即可实现螺杆脱离固定孔，该操作简单快捷，使用安全可靠，在柱体的上部一体式设置有倾斜向上的挂柱，该挂柱的设置，便于临时停靠时船舶的固定，使用方便、快捷。

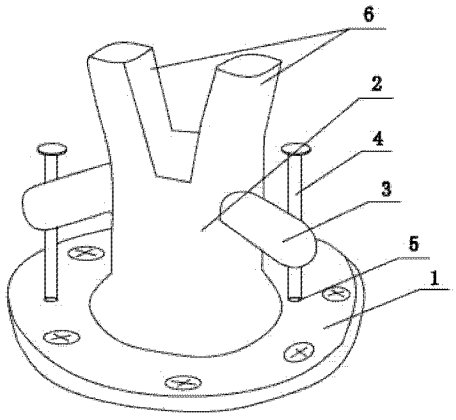

CN 204489108 U

1. 船舶缆绳柱，包括底座（1）、柱体（2），其特征在于所述柱体（2）的中下部一体式设置有阻挡杆（3），所述阻挡杆（3）上一体式设置有螺纹孔，所述螺纹孔内插接设置有螺杆（4），所述底座（1）对应螺纹孔位置处设置有固定孔（5），所述固定孔（5）与螺杆（4）配合使用。

2. 根据权利要求 1 所述的船舶缆绳柱，其特征在于所述柱体（2）的顶部一体式设置有两个倾斜向上的挂柱（6）。

3. 根据权利要求 1 所述的船舶缆绳柱，其特征在于所述阻挡杆（3）倾斜向下设置。

4. 根据权利要求 3 所述的船舶缆绳柱，其特征在于所述阻挡杆（3）与水平面的倾斜角度为 15-20 度。

5. 根据权利要求 1 所述的船舶缆绳柱，其特征在于所述阻挡杆（3）至少设置有两个。

6. 根据权利要求 1 所述的船舶缆绳柱，其特征在于所述阻挡杆（3）设置有三个，且沿柱体（2）外壁均布设置。

船舶缆绳柱

技术领域

[0001] 本实用新型属于船舶停泊装置技术领域，具体涉及一种船舶缆绳柱。

背景技术

[0002] 船舶在停靠码头的时候，需要用缆绳将船舶固定在缆绳柱上，现有的缆绳柱，其结构进行了多次改进，传统为一根竖直安装的圆柱体，该圆柱体存在缆绳容易脱滑出圆柱体上部的情况，导致固定船舶不牢靠，为解决该问题，对揽胜住进行了改进，通常在缆绳柱的最顶端一体式设置有用于纺织缆绳脱出的部件，该种结构设置的缆绳柱，在临时停靠时，将缆绳套在缆绳柱上临时起到固定船舶的作用，但是在长时间停靠时，需要将缆绳多圈缠绕在缆绳柱上系紧，以防止缆绳松散导致不能很好的固定船舶，该种结构的缆绳柱，存在系缆绳和解开缆绳都比较困难，费时费力，且难以保证船舶停靠的安全。

实用新型内容

[0003] 本实用新型的目的在于提供一种船舶缆绳柱。

[0004] 为解决上述技术问题，本实用新型通过以下技术方案加以实现：

[0005] 所述的船舶缆绳柱，包括底座、柱体，其特征在于所述柱体的中下部一体式设置有阻挡杆，所述阻挡杆上一体式设置有螺纹孔，所述螺纹孔内插接设置有螺杆，所述底座对应螺纹孔位置处设置有固定孔，所述固定孔与螺杆配合使用。

[0006] 所述的船舶缆绳柱，其特征在于所述柱体的顶部一体式设置有两个倾斜向上的挂柱。

[0007] 所述的船舶缆绳柱，其特征在于所述阻挡杆倾斜向下设置。

[0008] 所述的船舶缆绳柱，其特征在于所述阻挡杆与水平面的倾斜角度为 15-20 度。

[0009] 所述的船舶缆绳柱，其特征在于所述阻挡杆至少设置有两个。

[0010] 所述的船舶缆绳柱，其特征在于所述阻挡杆设置有三个，且沿柱体外壁均布设置。

[0011] 本实用新型结构新颖、设计合理、通过设置的阻挡杆及螺杆，便于船舶长时间停靠及夜间停靠时的固定，只需将缆绳套在柱体上后将螺杆旋拧至固定孔内即可，反方向旋拧螺杆，即可实现螺杆脱离固定孔，该操作简单快捷，使用安全可靠，在柱体的上部一体式设置有倾斜向上的挂柱，该挂柱的设置，便于临时停靠时船舶的固定，使用方便、快捷。

附图说明

[0012] 图 1 为本实用新型的结构示意图；

[0013] 图中，1- 底座，2- 柱体，3- 阻挡杆，4- 螺杆，5- 固定孔，6- 挂柱。

具体实施方式

[0014] 以下结合说明书附图对本实用新型作进一步详细说明，并给出具体实施方式。

[0015] 如图 1 所示，本实用新型一种船舶缆绳柱，包括底座 1、柱体 2，底座与码头岸固定

设置，柱体 2 一体成型设置在底座 1 的中部位置，为了避免缆绳套在柱体上后从柱体的顶部脱出，在柱体 2 的中下部一体式设置有倾斜向下的阻挡杆 3，阻挡杆 3 与水平面的倾斜角度为 15-20 度，阻挡杆 3 至少设置有两个，优选阻挡杆设置有三个，且沿柱体 2 外壁均布设置，为实现船舶长时间停靠及夜间停靠时缆绳与缆绳柱的连接牢固性，在阻挡杆 3 上一体式设置有螺纹孔，螺纹孔内插接设置有螺杆 4，底座 1 对应螺纹孔位置处设置有固定孔 5，该固定孔 5 与螺杆底部配合使用，为方便船舶短时间停靠，在柱体 2 的顶部一体式设置有两个倾斜向上的挂柱 6。

[0016] 本实用新型使用过程，船舶需要长时间停靠时，只需要将缆绳的端部套在柱体 2 上，然后旋拧螺杆 4，使螺杆 4 下移至固定孔 5 内即可，阻挡杆 3、螺杆 4 及底座 1 的连接，确保缆绳不能从柱体 2 的顶部脱出，从而起到固定船舶的作用，需要行船时，只需要反方向旋拧螺杆 4 即可将螺杆 4 脱离固定孔 5，使缆绳从柱体 2 上脱出，短时间停靠时，直接将缆绳套在位于阻挡板 3 与以上的柱体 2 上即可，该种结构设置，可实现缆绳的快速固定及松开，同时该结构体积小，占用空间少，使用安全便捷。

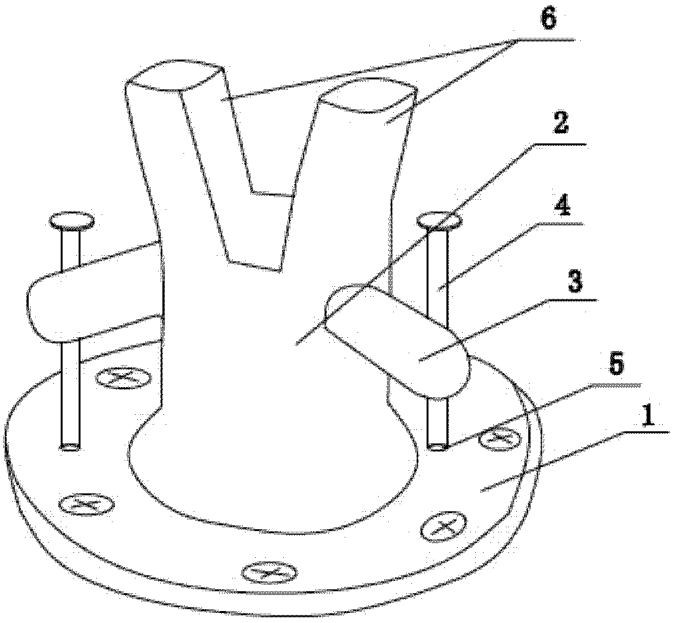

图 1