(19)中华人民共和国国家知识产权局

(12)发明专利申请

(10)申请公布号 CN 103335004 A
(43)申请公布日 2013.10.02

(21)申请号 201310310156.5

(22)申请日 2013.07.19

(71)申请人 浙江利帆家具有限公司
地址 313112 浙江省湖州市长兴县泗安镇工业园区浙江利帆家具有限公司

(72)发明人 黄小玲 王柏兴 王优杰

(74)专利代理机构 杭州华鼎知识产权代理事务所（普通合伙） 33217
代理人 秦晓刚

(51)Int.Cl.
F16B 39/10(2006.01)
F16B 37/00(2006.01)

权利要求书1页 说明书1页 附图1页

(54)发明名称

一种家具连接螺母防松动结构

(57)摘要

本发明公开了一种家具连接螺母防松动结构，包括设有螺纹孔的螺母本体，所述螺纹孔邻螺母本体上端面设有一圈凹槽，所述螺母本体上端面上设有一个连通螺纹孔及螺母本体外侧壁的缺口，所述缺口底面与凹槽的底面平齐，所述凹槽内设有一开口的防松垫圈。本发明可以防止螺母紧固后松动，结构简单，防松动性能好。

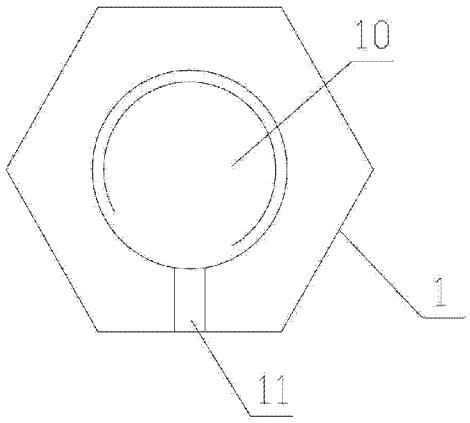

CN 103335004 A

1. 一种家具连接螺母防松动结构，包括设有螺纹孔（10）的螺母本体（1），其特征在于：所述螺纹孔邻螺母本体上端面设有一圈凹槽（12），所述螺母本体上端面上设有一个连通螺纹孔及螺母本体外侧壁的缺口（11），所述缺口底面与凹槽的底面平齐，所述凹槽内设有一开口（20）的防松垫圈（2）。

2. 根据权利要求 1 所述的一种家具连接螺母防松动结构，其特征在于：所述防松垫圈为开口的圆环结构，防松垫圈在开口处两侧设有延伸的凸耳（21）。

3. 根据权利要求 2 所述的一种家具连接螺母防松动结构，其特征在于：所述防松垫圈内环壁上设有压制的凸纹。

4. 根据权利要求 3 所述的一种家具连接螺母防松动结构，其特征在于：所述防松垫圈为弹性钢圈。

一种家具连接螺母防松动结构

技术领域

[0001] 本发明涉及一种用于家具连接的螺母结构。

背景技术

[0002] 一般家具使用久了后会引起螺母松动，而螺母松动会带来安全隐患。

发明内容

[0003] 本发明所要解决的技术问题就是提供一种家具连接螺母防松动结构，结构简单，防松动性能好。

[0004] 为解决上述技术问题，本发明采用如下技术方案：一种家具连接螺母防松动结构，包括设有螺纹孔的螺母本体，所述螺纹孔邻螺母本体上端面设有一圈凹槽，所述螺母本体上端面上设有一个连通螺纹孔及螺母本体外侧壁的缺口，所述缺口底面与凹槽的底面平齐，所述凹槽内设有一开口的防松垫圈。

[0005] 作为优选，所述防松垫圈为开口的圆环结构，防松垫圈在开口处两侧设有延伸的凸耳。

[0006] 作为优选，所述防松垫圈内环壁上设有压制的凸纹。

[0007] 作为优选，所述防松垫圈为弹性钢圈。

[0008] 本发明螺母的螺纹孔邻螺母本体上端面设有一圈凹槽，凹槽内嵌设有一开口的防松垫圈，且螺母本体上端面上设有一个连通螺纹孔及螺母本体外侧壁的缺口，这样讲防松垫圈预先嵌套在凹槽内，防松垫圈在开口处两侧的凸耳露出缺口，待螺母在螺杆上紧固到位后，将凸耳处拧紧，则防松垫圈收缩，紧箍在螺杆螺纹上，同时还有一部分嵌套在凹槽内，因而可以防止螺母紧固后松动，结构简单，防松动性能好。

附图说明

[0009] 下面结合附图和具体实施方式对本发明作进一步描述：

[0010] 图 1 为本发明结构示意图；

[0011] 图 2 为本发明半剖示意图；

[0012] 图 3 为防松垫圈结构示意图。

具体实施方式

[0013] 如图 1 至图 3 所示，为本发明螺母防松动结构的实施例，包括设有螺纹孔 10 的螺母本体 1，所述螺纹孔邻螺母本体上端面设有一圈凹槽 12，所述螺母本体上端面上设有一个连通螺纹孔及螺母本体外侧壁的缺口 11，所述缺口底面与凹槽的底面平齐，所述凹槽内设有一开口 20 的防松垫圈 2。所述防松垫圈为开口的圆环结构，防松垫圈在开口处两侧设有延伸的凸耳 21。所述防松垫圈内环壁上设有压制的凸纹。所述防松垫圈为弹性钢圈。

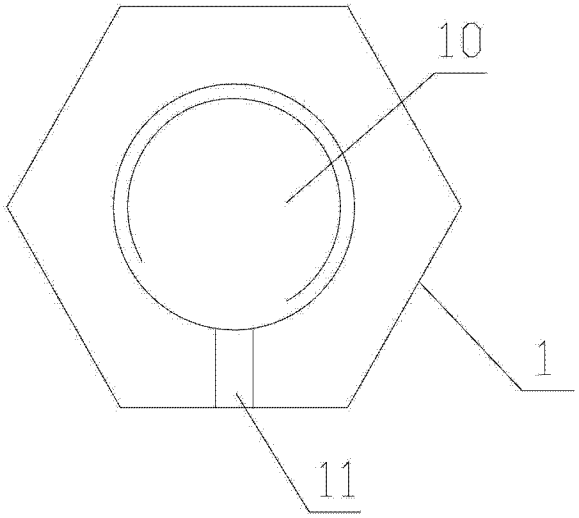

图 1

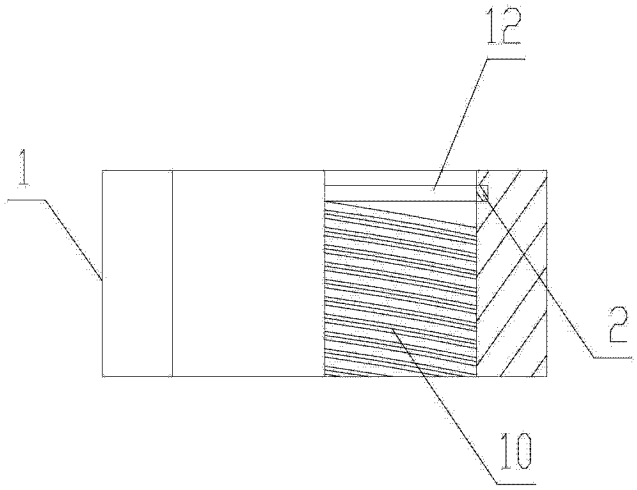

图 2

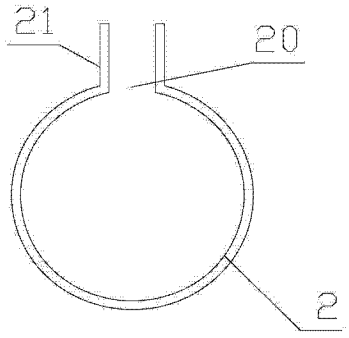

图 3