(19)中华人民共和国国家知识产权局

(12)发明专利

(10)授权公告号 CN 103211405 B
(45)授权公告日 2016.05.11

(21)申请号 201310162938.9

(22)申请日 2013.05.07

(73)专利权人 贵州大学
地址 550025 贵州省贵阳市花溪区贵州大学北校区科学技术处

(72)发明人 娄松林 钟方旭 赵慧亮 唐兰联

(74)专利代理机构 贵阳中新专利商标事务所 52100
代理人 李亮 程新敏

(51)Int.Cl.
A47B 77/10(2006.01)
A47B 77/08(2006.01)
A47B 77/06(2006.01)
A45C 9/00(2006.01)

(56)对比文件
JP 特开平 4-253808 A,1992.09.09,
FR 2155116 A,1973.05.18,
CN 201923024 U,2011.08.10,
CN 203262671 U,2013.11.06,
CN 202842636 U,2013.04.03,

审查员 李莉

权利要求书1页 说明书2页 附图2页

(54)发明名称

便携式橱柜

(57)摘要

本发明公开了一种便携式橱柜，包括箱体(1)，在箱体(1)的内侧设有活动式的收纳箱(2)，在箱体(1)及收纳箱(2)的顶部设有操作台(10)，在操作台(10)上设有灶台(6)及清洗池(7)；在操作台(10)的底部设有滑轨，在箱体(1)及收纳箱(2)的顶部设有对应的滑槽；在箱体(1)的外侧通过活动扣(9)连接有折叠式台面(5)。本发明采用折叠式的结构组合，有效增强了橱柜的可携带行及餐具等附属品的储藏管理，在满足炒菜做饭等基本功能的同时，又能在做完菜饭时推出当餐桌使用，同时用餐后可摆放在一个角落，一具多用，占地面积小，方便移动携带。

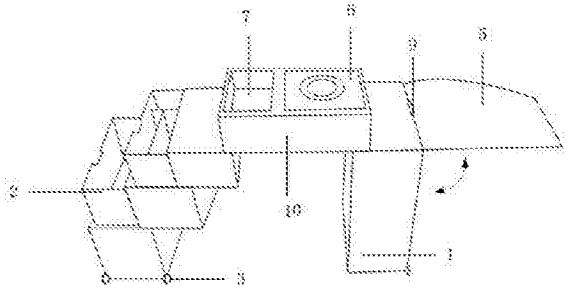

CN 103211405 B

1.一种便携式橱柜，包括箱体(1)，其特征在于：在箱体(1)的内侧设有活动式的收纳箱(2)，在箱体(1)及收纳箱(2)的顶部设有操作台(10)，在操作台(10)上设有灶台(6)及清洗池(7)；在操作台(10)的底部设有滑轨，在箱体(1)及收纳箱(2)的顶部均设有与操作台(10)底部的滑轨对应的滑槽或滑轮；在箱体(1)的外侧通过活动扣(9)连接有折叠式台面(5)；进行折叠时，先将折叠式台面(5)放至与箱体(1)贴合的位置，再将箱体(1)及收纳箱(2)沿操作台(10)底部的滑轨进行滑动，使箱体(1)与收纳箱(2)完全贴合，然后将可伸缩拉杆(4)拉出后，通过滚轮(3)在地面上滑动即可；在箱体(1)及收纳箱(2)的底部设有滚轮(3)，在箱体(1)顶部的边缘设有可伸缩拉杆(4)。

2.根据权利要求1所述的便携式橱柜，其特征在于：收纳箱(2)为抽屉结构，在除最底部抽屉外的每个抽屉的底部都设置有滑轨，在除最顶部抽屉外的每个抽屉的顶部两侧都设有与其相邻的上部抽屉的底部的滑轨对应的滑槽或滑轮，在最顶部的抽屉的顶部，也就是收纳箱的顶部设有与操作台(10)底部的滑轨对应的滑槽或滑轮。

3.根据权利要求1所述的便携式橱柜，其特征在于：在灶台(6)及清洗池(7)上设有护盖(8)。

便携式橱柜

技术领域

[0001] 本发明涉及一种厨具，特别是一种便携式橱柜。

背景技术

[0002] 随着生活水平的不断提高，现代的休闲娱乐方式也越来越多样，很多人们开始选择驱车到城市的郊区或者野外和朋友、家人一起进行户外活动。人们在户外活动时，会携带做好的食物、或临时购买食物、或携带厨具及食材在户外现场烹制。携带做好的食物或临时购买食物都可能会使用一次性餐具，这样就会对环境保护带来不利影响，而且食物的质量肯定也不如现场烹制的好。但是，现场烹制食物需要使用大量的厨具，使用者不得不面对食品卫生和大量餐具的携带管理问题，因此对一种便于携带的橱柜需求越来越强烈。

发明内容

[0003] 本发明所要解决的技术问题是：提供一种便携式橱柜，它方便携带、能很好的储藏餐具等用品，同时方便在野外使用，以克服现有技术的不足。

[0004] 本发明的是这样实现的：便携式橱柜，包括箱体，在箱体的内侧设有活动式的收纳箱，在箱体及收纳箱的顶部设有操作台，在操作台上设有灶台及清洗池；在操作台的底部设有滑轨，在箱体及收纳箱的顶部设有对应的滑槽或滑轮；在箱体的外侧通过活动扣连接有折叠式台面。

[0005] 收纳箱为抽屉结构，在除最底部外的每个抽屉的底部都设置有滑轨，在每个抽屉的顶部两侧都设有与滑轨对应的滑槽或滑轮。这样的结构折叠展开简单，空间利用率高，使用方便。

[0006] 在箱体及收纳箱的底部设有滚轮。能方便装置整体在地面上滑动，增强便携效果。

[0007] 在箱体顶部的边缘设有可伸缩拉杆。

[0008] 在灶台及清洗池上设有护盖。对灶台及清洗池进行有效保护。

[0009] 由于采用了上述技术方案，与现有技术相比，本发明采用折叠式的结构组合，有效增强了橱柜的可携带行及餐具等附属品的储藏管理，在满足炒菜做饭等基本功能的同时，又能在做完菜饭时推出当餐桌使用，同时用餐后可摆放在一个角落，一具多用，占地面积小，方便移动携带。本发明结构简单、合理，成本低廉，使用效果好。

附图说明

[0010] 附图1为本发明的结构示意图；

[0011] 附图2为本发明的折叠后的结构示意图；

[0012] 附图3为本发明的携带使用示意图。

具体实施方式

[0013] 本发明的实施例：便携式橱柜的结构如图1所示，包括箱体1，在箱体1的内侧设有

活动式的收纳箱2，收纳箱2为抽屉结构，在除最底部外的每个抽屉的底部都设置有滑轨，在每个抽屉的顶部两侧都设有与滑轨对应的滑槽或滑轮；在箱体1及收纳箱2的顶部设有操作台10，在操作台10上设有灶台6及清洗池7，在灶台6及清洗池7上设有护盖8；在操作台10的底部设有滑轨，在箱体1及收纳箱2的顶部设有对应的滑槽；在箱体1的外侧通过活动扣9连接有折叠式台面5；在箱体1及收纳箱2的底部设有滚轮3；在箱体1顶部的边缘设有可伸缩拉杆4。

[0014] 本发明在整体展示时，结构如图1所示，当使用完后，需要将其带走时，先将折叠式台面5放至与箱体1贴合的位置，再将箱体1及收纳箱2沿操作台10底部的滑轨进行滑动，使箱体1与收纳箱2完全贴合，形成如图2所示的结构；然后将可伸缩拉杆4拉出后，通过滚轮3在地面上滑动，即可将装置整体拉走。

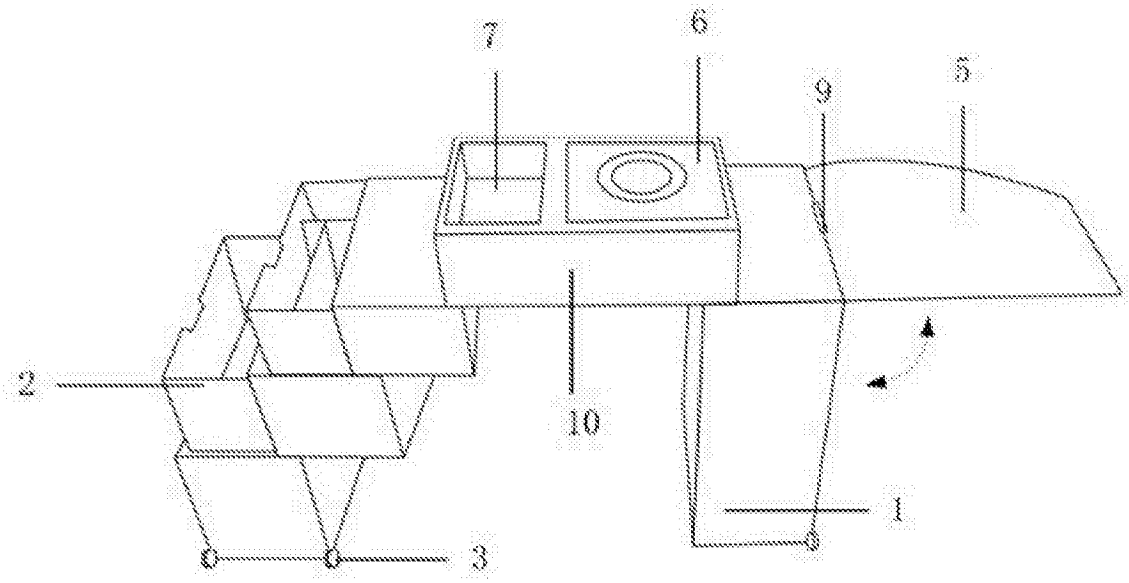

图1

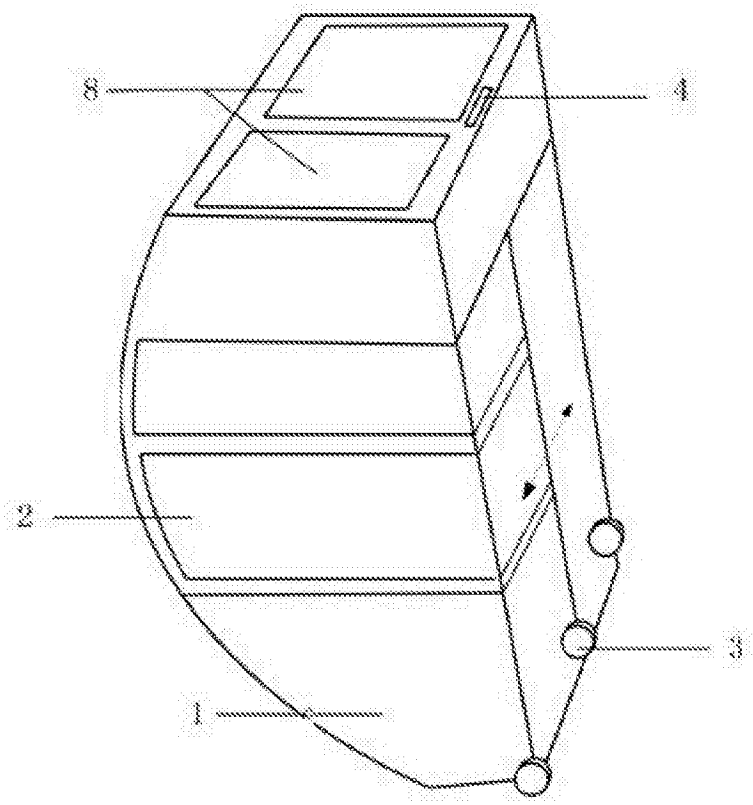

图2

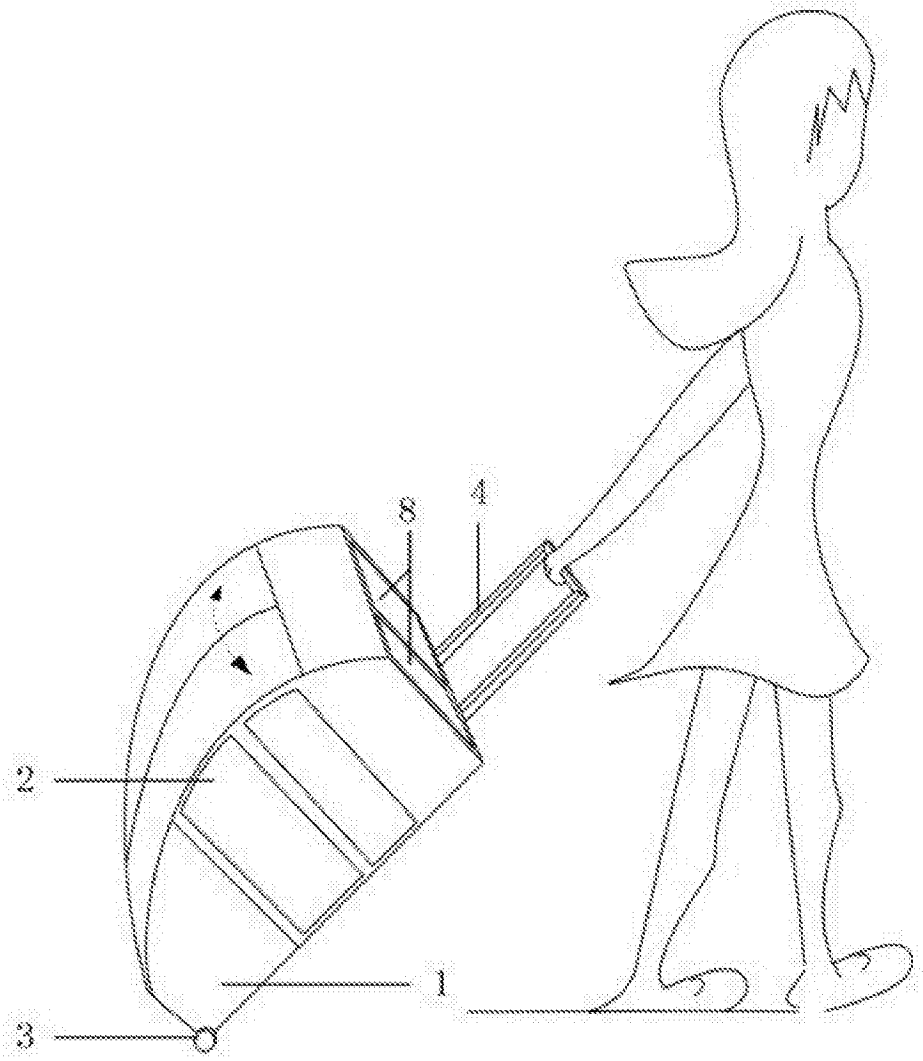

图3