(19)中华人民共和国国家知识产权局

(12)发明专利申请

(10)申请公布号 CN 107752941 A
(43)申请公布日 2018.03.06

(21)申请号 201711192603.6

(22)申请日 2017.11.24

(71)申请人 佛山市顺德区美的洗涤电器制造有限公司
地址 528311 广东省佛山市顺德区北滘镇港前路20号
申请人 美的集团股份有限公司

(72)发明人 李坚 闵金才 付安东 乌守保 许平平 仇灿华 辛载奎

(74)专利代理机构 北京清亦华知识产权代理事务所(普通合伙) 11201
代理人 黄德海

(51)Int.Cl.
A47L 15/00(2006.01)
A47L 15/23(2006.01)
A47L 15/42(2006.01)

权利要求书1页 说明书7页 附图4页

(54)发明名称

水槽洗碗机

(57)摘要

本发明公开了一种水槽洗碗机，包括：水槽件，水槽件的顶部敞开；门体，门体设在水槽件的顶部且与水槽件之间限定出洗涤空间，门体在打开水槽件的打开位置和关闭水槽件的关闭位置之间可运动，当门体位于关闭位置时门体的朝向水槽件中心的一侧表面具有至少一个溅射面，溅射面适于将喷向溅射面的流体溅射向洗涤空间。根据本发明的水槽洗碗机，具有较大的喷射洗涤区域，洗涤效果好。

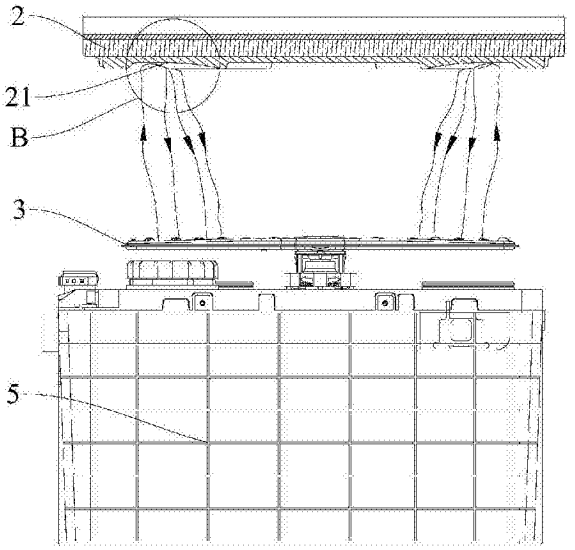

CN 107752941 A

1.一种水槽洗碗机，其特征在于，包括：

水槽件，所述水槽件的顶部敞开；

门体，所述门体设在所述水槽件的顶部且与所述水槽件之间限定出洗涤空间，所述门体在打开所述水槽件的打开位置和关闭所述水槽件的关闭位置之间可运动，当所述门体位于所述关闭位置时所述门体的朝向所述水槽件中心的一侧表面具有至少一个溅射面，所述溅射面适于将喷向所述溅射面的流体溅射向所述洗涤空间。

2.根据权利要求1所述的水槽洗碗机，其特征在于，当所述门体位于所述关闭位置时，所述溅射面包括沿从所述门体的边缘朝向所述门体中心的方向、朝向所述水槽件的方向倾斜延伸的第一导向面。

3.根据权利要求2所述的水槽洗碗机，其特征在于，所述第一导向面形成为光滑曲面。

4.根据权利要求3所述的水槽洗碗机，其特征在于，所述第一导向面形成为弧面。

5.根据权利要求2-4中任一项所述的水槽洗碗机，其特征在于，所述溅射面还包括：

第二导向面，所述第二导向面与所述第一导向面相连，且所述第二导向面位于所述第一导向面的邻近所述门体边缘的一侧，所述第二导向面构造成沿从所述门体的边缘朝向所述门体中心的方向、朝向远离所述水槽件的方向倾斜延伸。

6.根据权利要求5所述的水槽洗碗机，其特征在于，所述溅射面进一步包括：

连接面，所述连接面连接在所述第一导向面和所述第二导向面之间，所述连接面形成为水平延伸的平面。

7.根据权利要求6所述的水槽洗碗机，其特征在于，所述连接面与所述第二导向面之间圆滑过渡。

8.根据权利要求5所述的水槽洗碗机，其特征在于，所述第二导向面形成为斜平面。

9.根据权利要求1所述的水槽洗碗机，其特征在于，所述门体为矩形，所述溅射面为四个，四个所述溅射面分别设在所述门体的四个角处。

10.根据权利要求1所述的水槽洗碗机，其特征在于，当所述门体位于所述关闭位置时，所述门体的朝向所述水槽件中心的一侧表面由沿周向依次相连的多个溅射面构成。

11.根据权利要求1所述的水槽洗碗机，其特征在于，所述洗涤空间内设有可转动的至少一个喷臂。

12.根据权利要求11所述的水槽洗碗机，其特征在于，所述喷臂包括喷臂本体，所述喷臂本体上形成有至少一个驱动喷孔，所述驱动喷孔与所述喷臂本体内部相通，所述驱动喷孔的开孔方向与所述喷臂本体旋转中心和所述驱动喷孔所在位置之间连线的延伸方向之间具有夹角α，其中所述α满足：$\alpha \neq 0^{\circ}$。

13.根据权利要求12所述的水槽洗碗机，其特征在于，所述喷臂本体形成为长条状、十字型、多边形或圆形。

水槽洗碗机

技术领域

[0001] 本发明涉及家用电器技术领域，尤其是涉及一种水槽洗碗机。

背景技术

[0002] 相关技术中，洗碗机的喷淋方式设计不合理，导致洗碗机清洗餐具时容易产生清洗死角，造成餐具的不完全清洁，降低洗碗机的清洁效果。

发明内容

[0003] 本发明旨在至少解决现有技术中存在的技术问题之一。为此，本发明提出一种水槽洗碗机，所述水槽洗碗机具有较大的喷射洗涤区域，洗涤效果好。

[0004] 根据本发明实施例的水槽洗碗机，包括：水槽件，所述水槽件的顶部敞开；门体，所述门体设在所述水槽件的顶部且与所述水槽件之间限定出洗涤空间，所述门体在打开所述水槽件的打开位置和关闭所述水槽件的关闭位置之间可运动，当所述门体位于所述关闭位置时所述门体的朝向所述水槽件中心的一侧表面具有至少一个溅射面，所述溅射面适于将喷向所述溅射面的流体溅射向所述洗涤空间。

[0005] 根据本发明实施例的水槽洗碗机，通过门体的内侧表面设置至少一个溅射面以将喷向溅射面的流体溅射向洗涤空间，从而在洗涤空间内形成喷淋效果，扩大了水槽洗碗机的喷射洗涤区域，提升了水槽洗碗机的洗涤效果。

[0006] 根据本发明的一些实施例，当所述门体位于所述关闭位置时，所述溅射面包括沿从所述门体的边缘朝向所述门体中心的方向、朝向所述水槽件的方向倾斜延伸的第一导向面，以保证水槽洗碗机具有较大的喷射洗涤区域，同时第一导向面结构简单、易于实现。

[0007] 根据本发明的一些实施例，所述第一导向面形成为光滑曲面，有利于提升喷淋效果。

[0008] 根据本发明的一些实施例，所述第一导向面形成为弧面。

[0009] 根据本发明的一些实施例，所述溅射面还包括：第二导向面，所述第二导向面与所述第一导向面相连，且所述第二导向面位于所述第一导向面的邻近所述门体边缘的一侧，所述第二导向面构造成沿从所述门体的边缘朝向所述门体中心的方向、朝向远离所述水槽件的方向倾斜延伸，使得较多的流体可以喷向第一导向面，在一定程度上、提升了喷淋效果。

[0010] 根据本发明的一些实施例，所述溅射面进一步包括：连接面，所述连接面连接在所述第一导向面和所述第二导向面之间，所述连接面形成为水平延伸的平面，从而扩大了单个溅射面的溅射面积，进一步提升了喷淋效果。

[0011] 根据本发明的一些实施例，所述连接面与所述第二导向面之间圆滑过渡，有利于提升喷淋效果。

[0012] 根据本发明的一些实施例，所述第二导向面形成为斜平面，以便于加工。

[0013] 根据本发明的一些实施例，所述门体为矩形，所述溅射面为四个，四个所述溅射面

分别设在所述门体的四个角处，使得门体具有较大的溅射面积，提升了喷淋效果。

[0014] 根据本发明的一些实施例，当所述门体位于所述关闭位置时，所述门体的朝向所述水槽件中心的一侧表面由沿周向依次相连的多个溅射面构成，同样可以扩大门体的溅射面积，以提升喷淋效果。

[0015] 根据本发明的一些实施例，所述洗涤空间内设有可转动的至少一个喷臂，以扩大喷淋区域。

[0016] 根据本发明的一些实施例，所述喷臂包括喷臂本体，所述喷臂本体上形成有至少一个驱动喷孔，所述驱动喷孔与所述喷臂本体内部相通，所述驱动喷孔的开孔方向与所述喷臂本体旋转中心和所述驱动喷孔所在位置之间连线的延伸方向之间具有夹角α，其中所述α满足：$\alpha \neq 0^{\circ}$。由此，无需设置驱动装置以驱动喷臂转动，简化了水槽洗碗机的结构，降低了成本

[0017] 根据本发明的一些实施例，所述喷臂本体形成为长条状、十字型、多边形或圆形。

[0018] 本发明的附加方面和优点将在下面的描述中部分给出，部分将从下面的描述中变得明显，或通过本发明的实践了解到。

附图说明

[0019] 本发明的上述和/或附加的方面和优点从结合下面附图对实施例的描述中将变得明显和容易理解，其中：

[0020] 图1是根据本发明实施例的水槽洗碗机的结构示意图；

[0021] 图2是图1中所示的水槽洗碗机的局部示意图；

[0022] 图3是沿图2中A-A线的剖视图；

[0023] 图4是图1中所示的水槽洗碗机的局部剖视图；

[0024] 图5是图4中圈示的B部的放大图；

[0025] 图6是根据本发明实施例的喷臂本体的结构示意图。

[0026] 附图标记：

[0027] 水槽洗碗机100、

[0028] 水槽件1、敞口10a、

[0029] 门体2、溅射面21、第一导向面21a、第二导向面21b、连接面21c、

[0030] 喷臂3、喷臂本体31、驱动喷孔31a、喷淋孔31b、

[0031] 呼吸器4、底座5。

具体实施方式

[0032] 下面详细描述本发明的实施例，所述实施例的示例在附图中示出，其中自始至终相同或类似的标号表示相同或类似的元件或具有相同或类似功能的元件。下面通过参考附图描述的实施例是示例性的，仅用于解释本发明，而不能理解为对本发明的限制。

[0033] 在本发明的描述中，需要理解的是，术语“中心”、“上”、“下”、“前”、“后”、“左”、“右”、“竖直”、“水平”、“顶”、“底”、“内”、“外”、“顺时针”等指示的方位或位置关系为基于附图所示的方位或位置关系，仅是为了便于描述本发明和简化描述，而不是指示或暗示所指的装置或元件必须具有特定的方位、以特定的方位构造和操作，因此不能理解为对本发明

的限制。此外，限定有“第一”、“第二”的特征可以明示或者隐含地包括一个或者更多个该特征。在本发明的描述中，除非另有说明，“多个”的含义是两个或两个以上。

[0034] 在本发明的描述中，需要说明的是，除非另有明确的规定和限定，术语“安装”、“相连”、“连接”应做广义理解，例如，可以是固定连接，也可以是可拆卸连接，或一体地连接；可以是机械连接，也可以是电连接；可以是直接相连，也可以通过中间媒介间接相连，可以是两个元件内部的连通。对于本领域的普通技术人员而言，可以具体情况理解上述术语在本发明中的具体含义。

[0035] 下面参考图1-图6描述根据本发明实施例的水槽洗碗机100。

[0036] 如图1-图5所示，根据本发明实施例的水槽洗碗机100，包括水槽件1和门体2。

[0037] 水槽件1的顶部敞开，门体2设在水槽件1的顶部且与水槽件1之间限定出洗涤空间，门体2在打开水槽件1的打开位置和关闭水槽件1的关闭位置之间可运动。当门体2位于关闭位置时、门体2的朝向水槽件1中心的一侧表面具有至少一个溅射面21，溅射面21适于将喷向溅射面21的流体溅射向洗涤空间。

[0038] 如图1-图5所示，水槽件1的顶部形成有敞口10a，门体2设在敞口10a处，门体2与水槽件1之间可以枢转相连或扣合相连等，而不限于此。当门体2位于打开位置时，敞口10a处于敞开状态，用户可以通过敞口10a将餐具置于洗涤空间内或将清洗完毕的餐具从洗涤空间内取出；当门体2位于关闭位置时，敞口10a处于封闭状态，洗涤空间为密闭状态，水槽洗碗机100可以对餐具进行清洗，由于门体2的内侧表面具有至少一个溅射面21，在清洗过程中、洗涤空间的至少部分流体向上喷向溅射面21，溅射面21可以将上述流体溅射向洗涤空间内，以形成喷淋效果，从而扩大了水槽洗碗机100的喷射洗涤区域，提升了水槽洗碗机100的洗涤效果。

[0039] 具体而言，当用户使用水槽洗碗机100时，用户可以打开门体2、并将餐具置于水槽件1内，然后关闭门体2、并启动水槽洗碗机100的洗涤程序，流体例如洗涤水等在洗涤空间内喷射、流动，至少部分流体向上喷向溅射面21以在洗涤空间内形成喷淋效果，从而对餐具进行全面清洗，餐具上的残渣随水流沉积在水槽件1的底部且残渣可以随水流顺利排出水槽件1外；待洗涤程序结束、清洗完成后，用户可以再次打开门体2将餐具取出。可以理解的是，清洗完毕的餐具还可以储存在水槽洗碗机100内。

[0040] 可以理解的是，溅射面21的个数及布置方式可以根据实际需求设置，以更好地满足实际应用；当溅射面21为多个时，多个溅射面21的形状可以均相同，也可以不完全相同。

[0041] 根据本发明实施例的水槽洗碗机100，通过门体2的内侧表面设置至少一个溅射面21以将喷向溅射面21的流体溅射向洗涤空间，从而在洗涤空间内形成喷淋效果，扩大了水槽洗碗机100的喷射洗涤区域，避免出现喷淋死角，提升了水槽洗碗机100的洗涤效果。

[0042] 在本发明的具体实施例中，当门体2位于关闭位置时，溅射面21包括沿从门体2的边缘朝向门体2中心的方向、朝向水槽件1的方向倾斜延伸的第一导向面21a。例如，如图4和图5所示，第一导向面21a可以由门体2内表面的一部分向上凹入形成，第一导向面21a自外向内、朝向靠近洗涤空间的方向延伸，流体可以自下向上喷向第一导向面21a并与第一导向面21a发生碰撞，由于第一导向面21a的溅射作用，上述流体喷洒向洗涤空间，从而保证了水槽洗碗机100具有较大的喷射洗涤区域，同时第一导向面21a结构简单、易于实现。这里，需要说明的是，方向“外”是指远离水槽件1的沿上下方面延伸的中心轴线的方向，其相反方向

被定义为“内”。

[0043] 在本发明的一些可选实施例中，第一导向面21a形成为光滑曲面，避免流体附着在第一导向面21a而影响喷淋效果，使得流体在第一导向面21a的溅射作用下、更加容易形成喷淋效果，有利于提升喷淋效果。

[0044] 可选地，如图5所示，第一导向面21a形成为弧面。可以理解的是，弧面的参数例如半径等可以根据实际需求具体设置，以减轻流体的附壁效应，提升喷淋效果。

[0045] 进一步地，溅射面21还包括第二导向面21b，第二导向面21b与第一导向面21a相连，且第二导向面21b位于第一导向面21a的邻近门体2边缘的一侧，第二导向面21b构造成沿从门体2的边缘朝向门体2中心的方向、朝向远离水槽件1的方向倾斜延伸。例如，如图4和图5所示，第二导向面21b位于第一导向面21a的外侧且第二导向面21b可以由门体2内表面的一部分向上凹入形成，第二导向面21b自外向内、朝向远离洗涤空间的方向延伸，从而避免了第二导向面21b阻挡喷向第一导向面21a的流体而无法形成喷淋效果，使得较多的流体可以喷向第一导向面21a，在一定程度上、提升了喷淋效果。

[0046] 如图4和图5所示，溅射面21进一步包括连接面21c，连接面21c连接在第一导向面21a和第二导向面21b之间，连接面21c形成为水平延伸的平面。由此，通过在第一导向面21a和第二导向面21b之间设置水平延伸的连接面21c，流体可以自下向上喷向连接面21c并与连接面21c发生碰撞，从而扩大了单个溅射面21的溅射面积，进一步提升了喷淋效果。

[0047] 在本发明的可选地实施例中，连接面21c与第二导向面21b之间圆滑过渡。具体而言，连接面21c与第二导向面21b之间可以通过圆弧面光滑过渡，连接面21c的与第一导向面21a相连的一端可以与第一导向面21a相切，使得溅射面21形成为光滑面，使得流体在溅射面21的溅射作用下、更加容易形成喷淋效果，有利于提升喷淋效果。

[0048] 在本发明的具体实施例中，如图5所示，第二导向面21b形成为斜平面，以便于加工。

[0049] 在本发明的具体实施例中，如图1和图2所示，门体2为矩形，溅射面21为四个，四个溅射面21分别设在门体2的四个角处，从而使得门体2具有较大的溅射面积，提升了喷淋效果。其中，四个溅射面21的形状可以相同且四个溅射面21可以均匀间隔布置，以保证门体2的美观性。

[0050] 可选地，当门体2位于关闭位置时，门体2的朝向水槽件1中心的一侧表面由沿周向依次相连的多个溅射面21构成。也就是说，门体2的内侧表面由多个溅射面21构成，多个溅射面21沿门体2的轴向依次首尾相连，其中多个溅射面21中相邻两个溅射面21之间可以圆滑过渡连接。由此，同样可以扩大门体2的溅射面积，以提升喷淋效果。

[0051] 在本发明的可选实施例中，洗涤空间内设有可转动的至少一个喷臂3。喷臂3可以设在水槽件1和/或门体2上，当然，喷臂3还可以设在水槽件1下方的底座5上，其中水槽件1上的喷臂3可以设在水槽件1的底壁和/或侧面上，门体2上的喷臂3可以设在门体2位于关闭位置时、门体2的朝向水槽件1中心的一侧。无论将喷臂3设在水槽件1还是门体2上，只需保证喷臂3的至少部分喷孔朝向溅射面21设置即可，也就是说，保证从喷臂3中喷射的至少部分水流喷向溅射面21。

[0052] 例如，在图1和图4的示例中，洗涤空间内设有一个喷臂3，喷臂3设在底座5上，喷孔可以位于喷臂3的上表面上，且至少部分喷孔朝向溅射面21设置，使得从上述喷孔中喷射的

水流喷向溅射面21以使水流喷洒向洗涤空间。水槽洗碗机100运行时，喷臂3转动，使得从喷孔中喷射的水流的方向不断发生变化，从而增加了喷向溅射面21的水流，利于提升喷淋效果，使得水槽洗碗机100在仅设有一个喷臂3的情况下、同样具有较大的喷射洗涤区域。

[0053] 在本发明的具体实施例中，喷臂3包括喷臂本体31，喷臂本体31上形成有至少一个驱动喷孔31a，驱动喷孔31a与喷臂本体31内部相通，驱动喷孔31a的开孔方向与喷臂本体31旋转中心和驱动喷孔31a所在位置之间连线的延伸方向之间具有夹角α，其中α满足：α≠0°。例如，如图6所示，喷臂本体31大致为长条状，具体而言，喷臂本体31形成为“一”字型，驱动喷孔31a可以为一个，且该驱动喷孔31a可以位于喷臂本体31的端部。当水流从驱动喷孔31a中喷射流出时，水流具有一定压力，水流对喷臂3产生作用力，由于α≠0°，从而上述作用力对喷臂3产生力矩，使得喷臂3绕其旋转轴线转动。由此，喷臂3在水流的作用下实现了转动，从而无需设置驱动装置以驱动喷臂3转动，简化了水槽洗碗机100的结构，降低了成本。可选地，α满足：10°≤α≤90°；进一步可选地，α满足：20°≤α≤90°。

[0054] 这里，需要说明的是，“驱动喷孔31a的开孔方向”是指驱动喷孔31a出口处的中心轴线的方向，或者是指驱动喷孔31a出口处的喷射水流所在直线的方向。

[0055] 当然，喷臂本体31还可以大致为“S”型、十字型、多边形或圆形等，但不限于此。驱动喷孔31a还可以靠近喷臂3的旋转中心设置，只需保证驱动喷孔31a与喷臂3的旋转中心间隔设置即可；当然驱动喷孔31a还可以设为多个，多个驱动喷孔31a可以位于喷臂3旋转中心的同侧，也可以位于喷臂3旋转中心的异侧。

[0056] 如图6所示，喷臂本体31上形成有多个喷淋孔31b，多个喷淋孔31b在喷臂本体31上彼此间隔设置，每个喷淋孔31b与喷臂本体31内部相通，多个喷淋孔31b的开孔方向不完全相同，使得从多个喷淋孔31b中喷射的水流方向不完全相同，从而进一步扩大了喷臂3的喷淋区域，提升了水槽洗碗机100的清洗效果，而且多个喷淋孔31b可以对洗涤水进行良好的分配，避免造成水的浪费，实现节约用水；同时由于多个喷淋孔31b的开孔方向不完全相同，多个喷淋孔31b喷射的水流对喷臂3的作用力可以基本互相抵消，从而减少了喷臂3旋转速度的影响因素，可以仅通过调整驱动喷孔31a的开孔方向、位置和个数等参数来调整喷臂3的旋转速度，方便了喷臂3旋转速度的调控。

[0057] 如图6所示，多个喷淋孔31b不等间距分布。也就是说，多个喷淋孔31b中至少其中相邻两个喷淋孔31b之间的间距与其余相邻两个喷淋孔31b之间的间距不相等。由此，在一定程度上，有利于互相抵消多个喷淋孔31b喷射的水流对喷臂本体31的作用力，便于喷臂本体31旋转速度的调控。

[0058] 进一步地，喷臂本体31上设有多个凸柱，每个喷淋孔31b对应形成凸柱上且喷淋孔31b可以位于对应凸柱的中心，每个凸柱具有不同的倾斜切面，从而有利于延长喷射水流的导向距离，使得喷射水流的角度误差较小、更符合理论设计。

[0059] 如图6所示，多个喷淋孔31b可以位于同一直线上，方便加工，具有良好的美观性。当然，多个喷淋孔31b的布置方式还可以根据实际需求具体设置，例如多个喷淋孔31b呈多排多列布置等。

[0060] 根据本发明实施例的水槽洗碗机100的其他构成以及操作对于本领域普通技术人员而言都是已知的，这里不再详细描述。

[0061] 下面参考图1-图6以一个具体的实施例详细描述根据本发明实施例的水槽洗碗机

100。值得理解的是，下述描述仅是示例性说明，而不是对发明的具体限制。

[0062] 如图1-图6所示，水槽洗碗机100包括水槽件1、门体2、呼吸器4和底座5，底座5位于水槽洗碗机100的底部，底座5内可以设有洗涤泵，以驱动洗涤水的流动，并且在一定程度上可以增加洗涤水的压力，呼吸器4位于底座5的左侧，以调整水槽洗碗机100内的压力；水槽件1位于底座5的上方，水槽件1大致为方形结构，水槽件1的底部设有水杯组件，水槽件1的顶部敞开以形成敞口10a，门体2为矩形、门体2盖设在敞口10a处且门体2与水槽件1之间限定出洗涤空间，门体2的后端与水槽件1的后端可枢转相连，使得门体2在打开水槽件1的打开位置和关闭水槽件1的关闭位置之间可转动。其中，当门体2位于关闭位置时、门体2的朝向水槽件1中心的一侧表面具有四个溅射面21，四个溅射面21分别设在门体2的四个角处，每个溅射面21适于将喷向其的洗涤水溅射向洗涤空间。

[0063] 洗涤空间内设有可转动地喷臂3，喷臂3设在底座5上且喷臂3位于洗涤空间的底部，喷臂3的上表面和下表面均形成有喷孔，其中至少部分喷孔朝向溅射面21设置，使得从上述喷孔中喷射的水流喷向溅射面21以使水流喷洒向洗涤空间。如图6所示，喷臂3包括喷臂本体31，喷臂本体31形成为长条形且喷臂本体31关于其旋转中心对称，喷臂本体31的上表面形成有一个驱动喷孔31a和12个喷淋孔31b，驱动喷孔31a和喷淋孔31b均与喷臂本体31内部相通。驱动喷孔31a位于喷臂本体31的端部且驱动喷孔31a的开孔方向与喷臂本体31的延伸方向之间的夹角α＝48°，从而当水流从驱动喷孔31a中喷射流出时，水流具有一定压力，水流对喷臂本体31产生作用力，使得喷臂本体31顺时针转动，实现了喷臂3的旋转喷射水流；12个喷淋孔31b在喷臂本体31上不等间距设置且12个喷淋孔31b位于同一直线上，12个喷淋孔31b的开孔方向不完全相同，其中7个喷淋孔31b位于喷臂本体31旋转中心轴线的一侧、5个喷淋孔31b位于喷臂本体31旋转中心轴线的另一侧。

[0064] 如图2-图5所示，当门体2位于关闭位置时，溅射面21包括第一导向面21a、第二导向面21b和连接面21c，第一导向面21a形成为弧面且第一导向面21a沿从门体2的边缘朝向门体2中心的方向、朝向水槽件1的方向倾斜延伸，第二导向面21b位于第一导向面21a的邻近门体2边缘的一侧，第二导向面21b形成为斜平面且第二导向面21b沿从门体2的边缘朝向门体2中心的方向、朝向远离水槽件1的方向倾斜延伸，连接面21c连接在第一导向面21a和第二导向面21b之间且连接面21c形成为水平延伸的平面，连接面21c与第二导向面21b之间通过圆弧面光滑过渡。

[0065] 当用户使用水槽洗碗机100时，用户可以打开门体2、并将餐具置于水槽件1内，然后关闭门体2、并启动水槽洗碗机100的洗涤程序，喷臂3转动以将流体例如洗涤水等喷向溅射面21，从而在洗涤空间内形成喷淋效果，对餐具进行全面清洗，餐具上的残渣随水流沉积在水槽件1的底部且残渣可以随水流顺利排出水槽件1外，同时，由于喷臂3的下表面形成有多个喷淋孔31b，从这些喷淋孔31b喷射的流体可以进一步驱动残渣的流动，避免残渣的积聚；待洗涤程序结束、清洗完成后，用户可以再次打开门体2将餐具取出。

[0066] 在本说明书的描述中，参考术语“一个实施例”、“一些实施例”、“示意性实施例”、“示例”、“具体示例”、或“一些示例”等的描述意指结合该实施例或示例描述的具体特征、结构、材料或者特点包含于本发明的至少一个实施例或示例中。在本说明书中，对上述术语的示意性表述不一定指的是相同的实施例或示例。而且，描述的具体特征、结构、材料或者特点可以在任何的一个或多个实施例或示例中以合适的方式结合。

[0067] 尽管已经示出和描述了本发明的实施例，本领域的普通技术人员可以理解：在不脱离本发明的原理和宗旨的情况下可以对这些实施例进行多种变化、修改、替换和变型，本发明的范围由权利要求及其等同物限定。

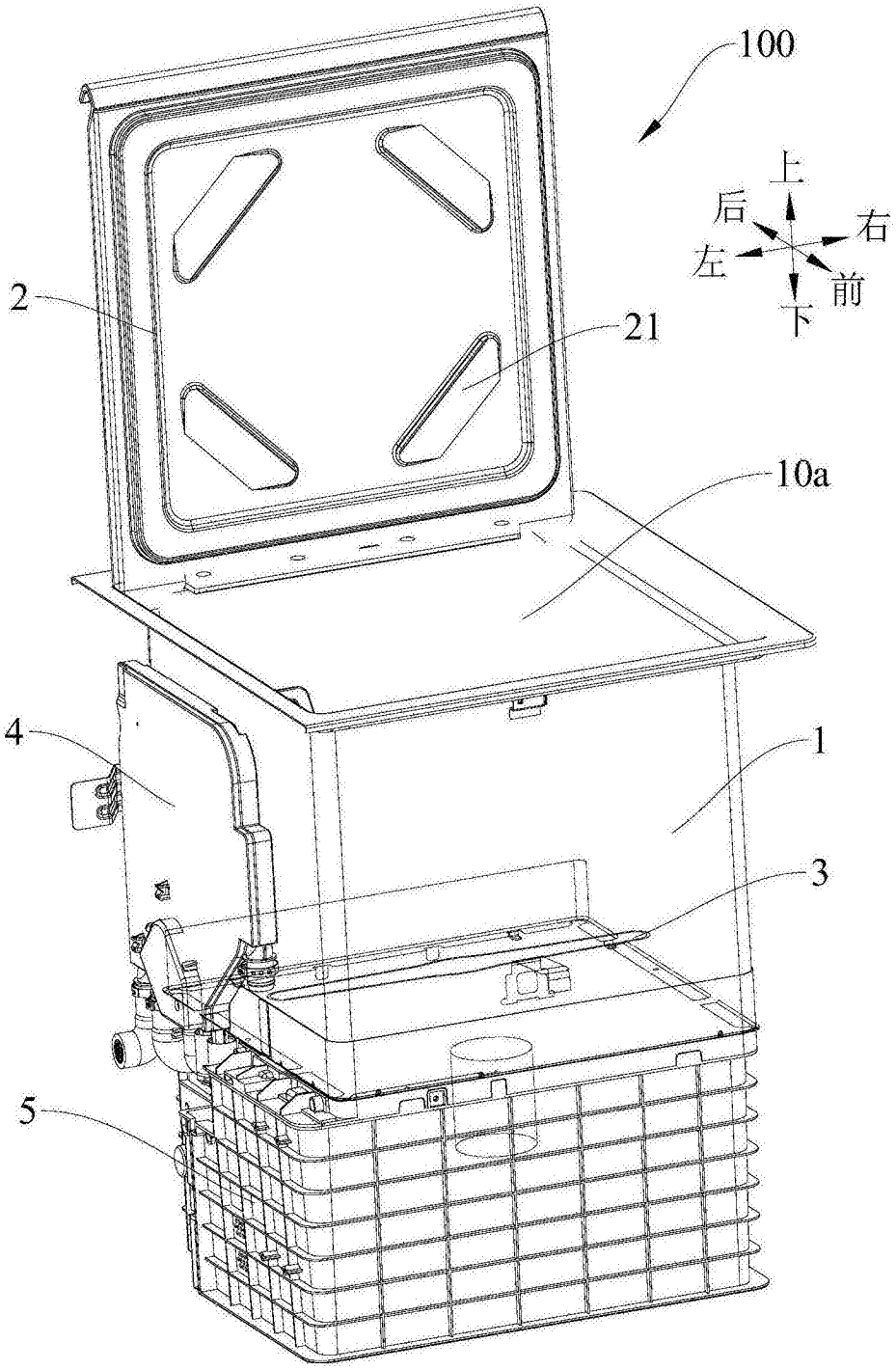

图1

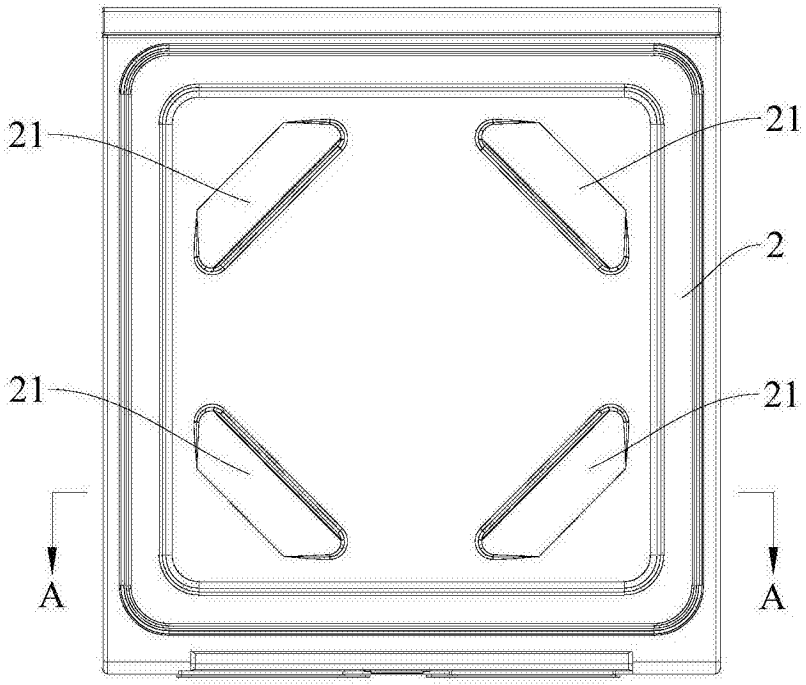

图2

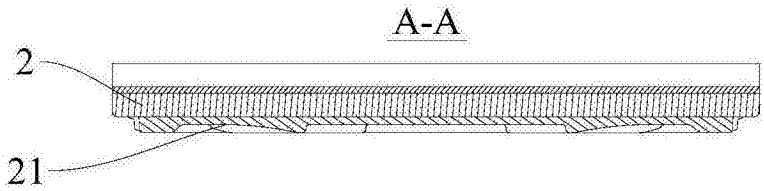

图3

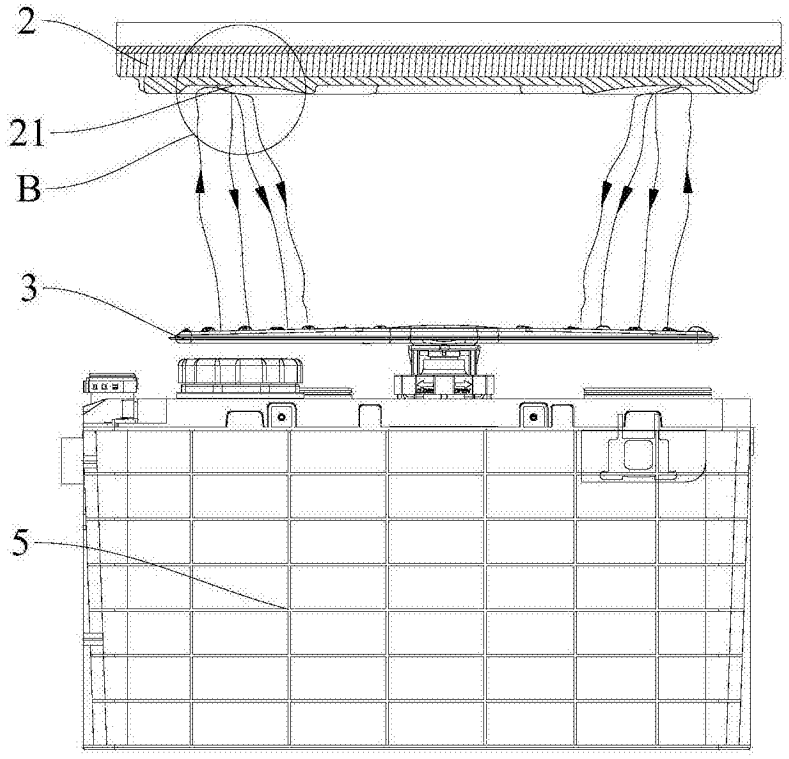

图4

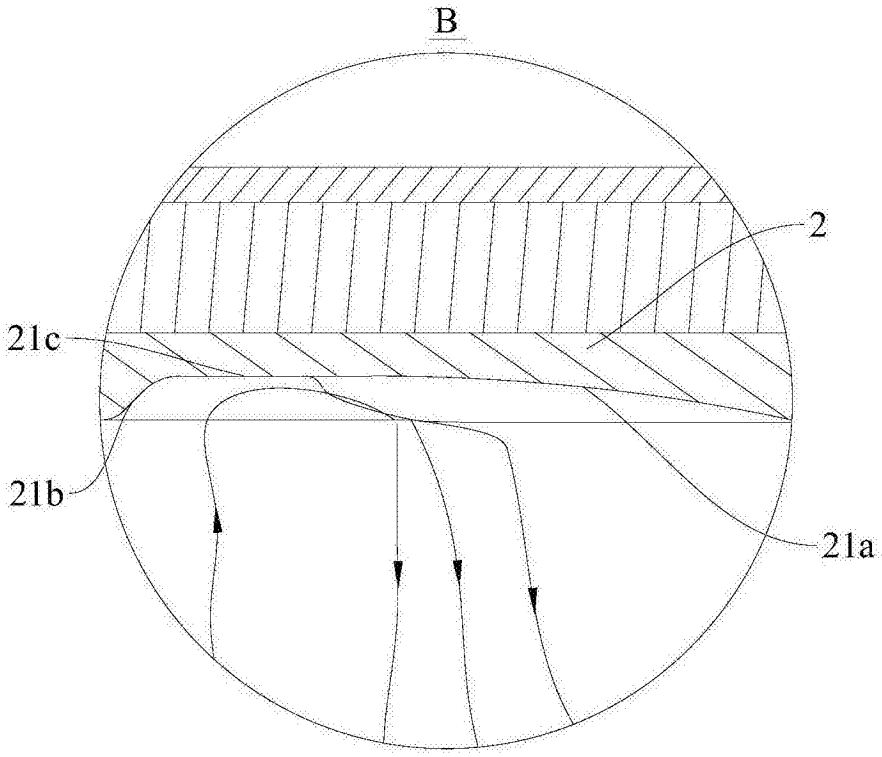

图5

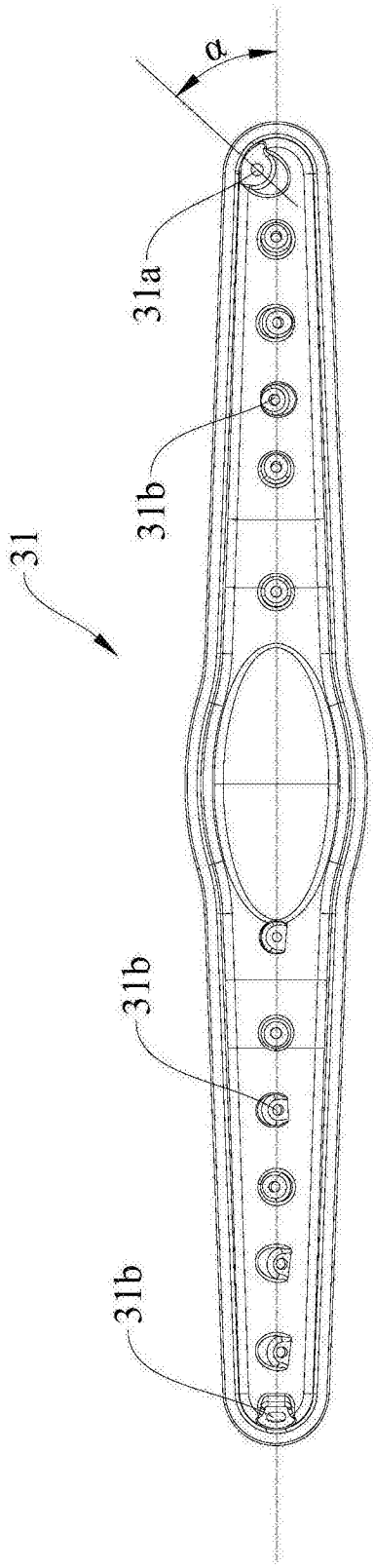

图6