(19)中华人民共和国国家知识产权局

(12)实用新型专利

(10)授权公告号 CN 205018665 U
(45)授权公告日 2016.02.10

(21)申请号 201520608126.7

(22)申请日 2015.08.13

(73)专利权人 万荣和
地址 362261 福建省泉州市晋江市安海镇安平开发区9区6号

(72)发明人 万荣和

(51)Int.Cl.
A47D 13/02(2006.01)
A47D 1/10(2006.01)
A45C 3/06(2006.01)

权利要求书1页 说明书2页 附图5页

(54)实用新型名称

一种多功能坐垫包

(57)摘要

本实用新型涉及儿童用品，特别是一种多功能坐垫包。它包括包体，包体正面设有折叠的靠背，包体及靠背之间安装有安全带，靠背内面两侧设有靠背绑带，包体内活动安装有一支撑件，包体顶部设有腰部固定带。与现有技术比较，具有如下特点：腰凳、餐椅垫、妈咪包功能三合一，将孕期外出常用的几个装备结合到一起，大大提高了便携性，使用场合多，平时可做手提妈咪包，可通过拓展连接带挂在儿童推车上；外出用餐，通过两条固定带固定在餐椅上，将小孩通过安全带固定好，即可作为餐椅增高垫使用；将腰部固定带拉出，在身上固定好，即可作为腰凳使用。

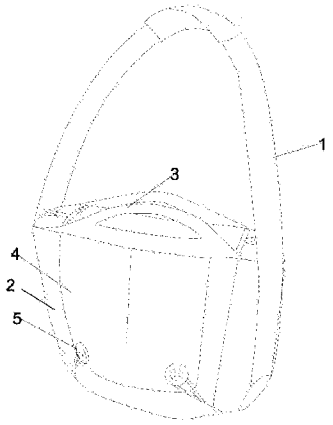

CN 205018665 U

1. 一种多功能坐垫包，它包括包体（2），包体（2）正面设有折叠的靠背（4），包体（2）及靠背（4）之间安装有安全带（14），靠背（4）内面两侧设有靠背绑带（13），包体（2）内活动安装有一支撑件（12），其特征在于：包体（2）顶部设有腰部固定带（10）。

2. 如权利要求 1 所述的一种多功能坐垫包，其特征在于：所述的包体（2）的背面两侧设有座椅固定带（15）。

3. 如权利要求 1 所述的一种多功能坐垫包，其特征在于：所述的包体（2）的背面两侧分别设有一婴儿车挂带（11）。

4. 如权利要求 1 所述的一种多功能坐垫包，其特征在于：所述的靠背（4）通过固定纽扣（5）活动固定于包体（2）正面。

5. 如权利要求 1 或 2 或 3 所述的一种多功能坐垫包，其特征在于：所述的包体（2）设有跨带（1）。

6. 如权利要求 1 或 2 或 3 所述的一种多功能坐垫包，其特征在于：所述的包体（2）正、反两面的四个边角分别设有防滑耐磨垫（6）。

7. 如权利要求 1 或 2 或 3 所述的一种多功能坐垫包，其特征在于：所述的包体（2）顶部设有提手（3）。

8. 如权利要求 1 或 2 或 3 所述的一种多功能坐垫包，其特征在于：所述的包体（2）背面中部设有一背部收纳袋（7），两侧分别设有一侧收纳袋（9）。

9. 如权利要求 2 所述的一种多功能坐垫包，其特征在于：所述的座椅固定带（15）收纳于包体（2）背面的固定带收纳袋（8）内。

10. 如权利要求 1 所述的一种多功能坐垫包，其特征在于：所述的支撑件（12）截面为 U 形，其开口面朝向包体（2）背面。

一种多功能坐垫包

技术领域

[0001] 本实用新型涉及儿童用品，特别是一种多功能坐垫包。

背景技术

[0002] 专利号为“2014206208032”的中国实用新型专利公布了“一种坐垫包”，它将座垫部分改进为包体内插装支撑件的设计，具有如下特点：一是将塑料材质的座垫箱变回普通包体，抽出支撑件后，包体可以直接当普通包体使用，十分轻便，且不易损坏；二是提升座垫的整体性，避免原来那种在座垫箱表面安装软垫而出现的断裂现象，提高了安全系数，舒适性也较好。

[0003] 但在实际使用中，仍然发现该技术在功能应用方面的一些不足，主要表现在功能单一、只能单独做包袋使用，适用场合少，不能将物品分类放置等方面。

实用新型内容

[0004] 本实用新型的目的在于提供一种多功能坐垫包。

[0005] 本实用新型的目的是通过如下途径实现的：一种多功能坐垫包，它包括包体，包体正面设有折叠的靠背，包体及靠背之间安装有安全带，靠背内面两侧设有靠背绑带，包体内活动安装有一支撑件，包体顶部设有腰部固定带。

[0006] 作为本方案的进一步优化，所述的包体的背面两侧设有座椅固定带

[0007] 作为本方案的进一步优化，所述的包体的背面两侧分别设有一婴儿车挂带。

[0008] 作为本方案的进一步优化，所述的靠背通过固定纽扣活动固定于包体正面。

[0009] 作为本方案的进一步优化，所述的包体设有跨带。

[0010] 作为本方案的进一步优化，所述的包体正、反两面的四个边角分别设有防滑耐磨垫。

[0011] 作为本方案的进一步优化，所述的包体顶部设有提手。

[0012] 作为本方案的进一步优化，所述的包体背面中部设有一背部收纳袋，两侧分别设有一侧收纳袋。

[0013] 作为本方案的进一步优化，所述的座椅固定带收纳于包体背面的固定带收纳袋内。

[0014] 作为本方案的进一步优化，所述的支撑件截面为U形，其开口面朝向包体背面。

[0015] 本实用新型一种多功能坐垫包，与现有技术比较，具有如下特点：腰凳、餐椅垫、妈咪包功能三合一，将孕期外出常用的几个装备结合到一起，大大提高了便携性，使用场合多，平时可做手提妈咪包，可通过拓展连接带挂在儿童推车上；外出用餐，通过两条固定带固定在餐椅上，将小孩通过安全带固定好，即可作为餐椅增高垫使用；将腰部固定带拉出，在身上固定好，即可作为腰凳使用。

附图说明

[0016] 下面结合附图对本实用新型作进一步详细说明：

[0017] 图 1 为本实用新型正面结构示意图；

[0018] 图 2 为本实用新型背面结构示意图；

[0019] 图 3 为本实用新型支撑件拆装后结构示意图；

[0020] 图 4 为本实用新型腰使用状态结构示意图；

[0021] 图 5 为本实用新型腰部固定带展开后结构示意图；

[0022] 图中，跨带 1、包体 2、提手 3、靠背 4、固定纽扣 5、防滑耐磨垫 6、背部收纳袋 7、固定带收纳袋 8、收纳袋 9、腰部固定带 10、婴儿车挂带 11、支撑件 12、靠背绑带 13、安全带 14、座椅固定带 15。

具体实施方式

[0023] 如图 1- 图 5 所示，本实用新型一种多功能坐垫包，它包括包体 2，包体 2 正面设有折叠的靠背 4，包体 2 及靠背 4 之间安装有安全带 14，靠背 4 内面两侧设有靠背绑带 13，包体 2 内活动安装有一支撑件 12，包体 2 顶部设有腰部固定带 10。所述的包体 2 的背面两侧设有座椅固定带 15 及婴儿车挂带 11。所述的靠背 3 通过固定纽扣 5 活动固定于包体 2 正面。所述的包体 2 设有跨带 1，跨带上设有防滑软垫。所述的包体 2 正、反两面的四个边角分别设有防滑耐磨垫 6。所述的包体 2 顶部设有提手 3。所述的包体 2 背面中部设有一背部收纳袋 7，两侧分别设有一侧收纳袋 9。所述的座椅固定带 15 收纳于包体 2 背面的固定带收纳袋 8 内。所述的支撑件 12 截面为 U 形，其开口面朝向包体 2 背面。

[0024] 本实用新型的有关功能通过以下方式实现：

[0025] 一、腰凳功能。将坐垫包正面朝上水平放置，将腰部固定带固定于大人腰间，打开固定纽扣，将靠背翻开，通过安全带将婴儿置于坐垫包上即可。

[0026] 二、增高功能。将坐垫包正面朝上置于座椅上，打开固定纽扣，将靠背翻开，利用靠背绑带捆绑住座椅靠背，从固定带收纳袋中取出座椅固定带，利用座椅固定带捆绑住座椅座位，通过安全带将婴儿置于坐垫包上即可。

[0027] 三、背包功能。往坐垫包内装入物品，利用提手、跨带实现便携背包功能。

[0028] 四、便携功能。可通过婴儿车挂带将坐垫包挂在儿童推车上。

[0029] 以上所述，仅为本实用新型的具体实施方式，但本实用新型的保护范围并不局限于此，任何熟悉本领域的技术人员在本实用新型所揭露的技术范围内，可不经过创造性劳动想到的变化或替换，都应涵盖在本实用新型的保护范围之内。因此，本实用新型的保护范围应该以权利要求书所限定的保护范围为准。

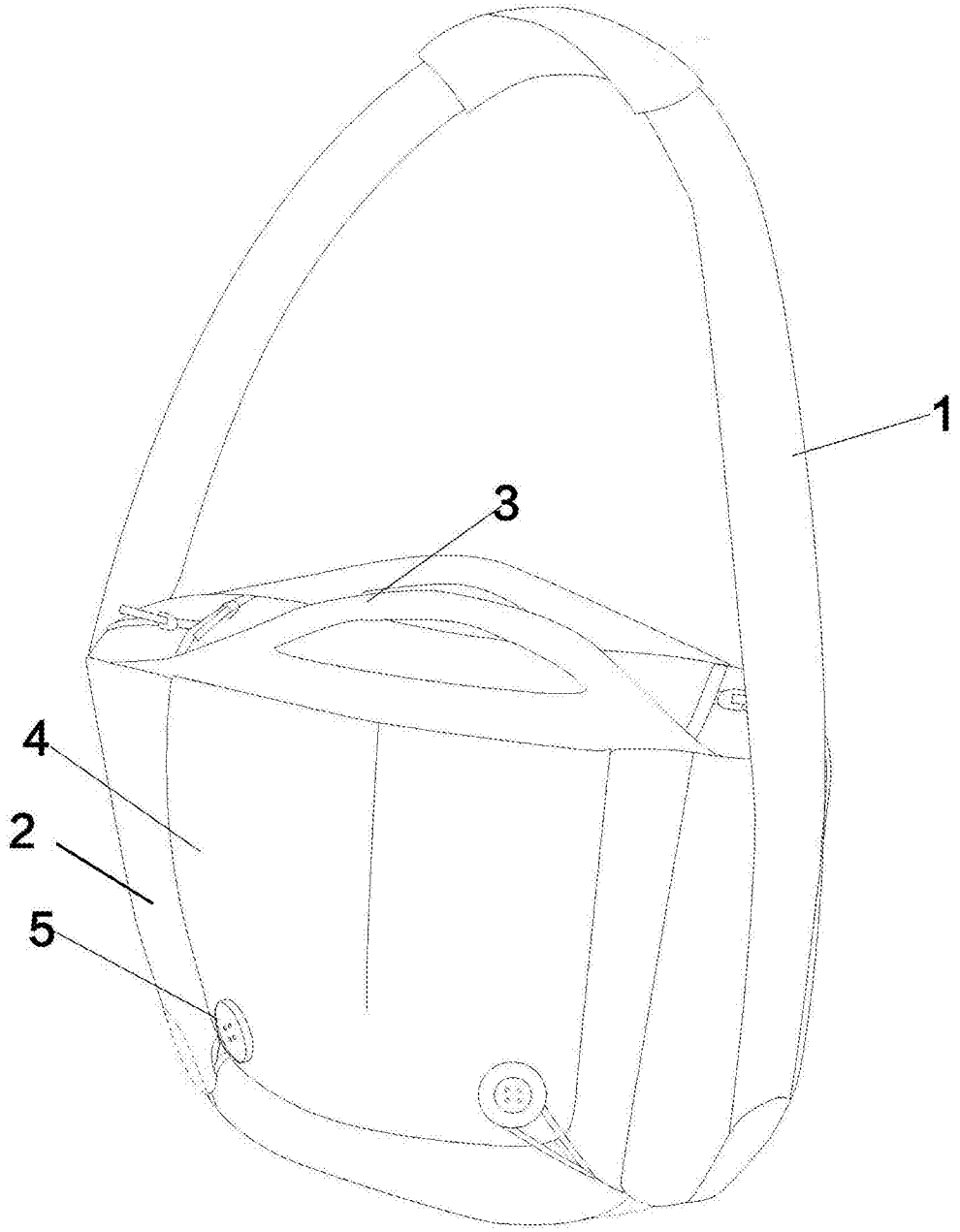

图 1

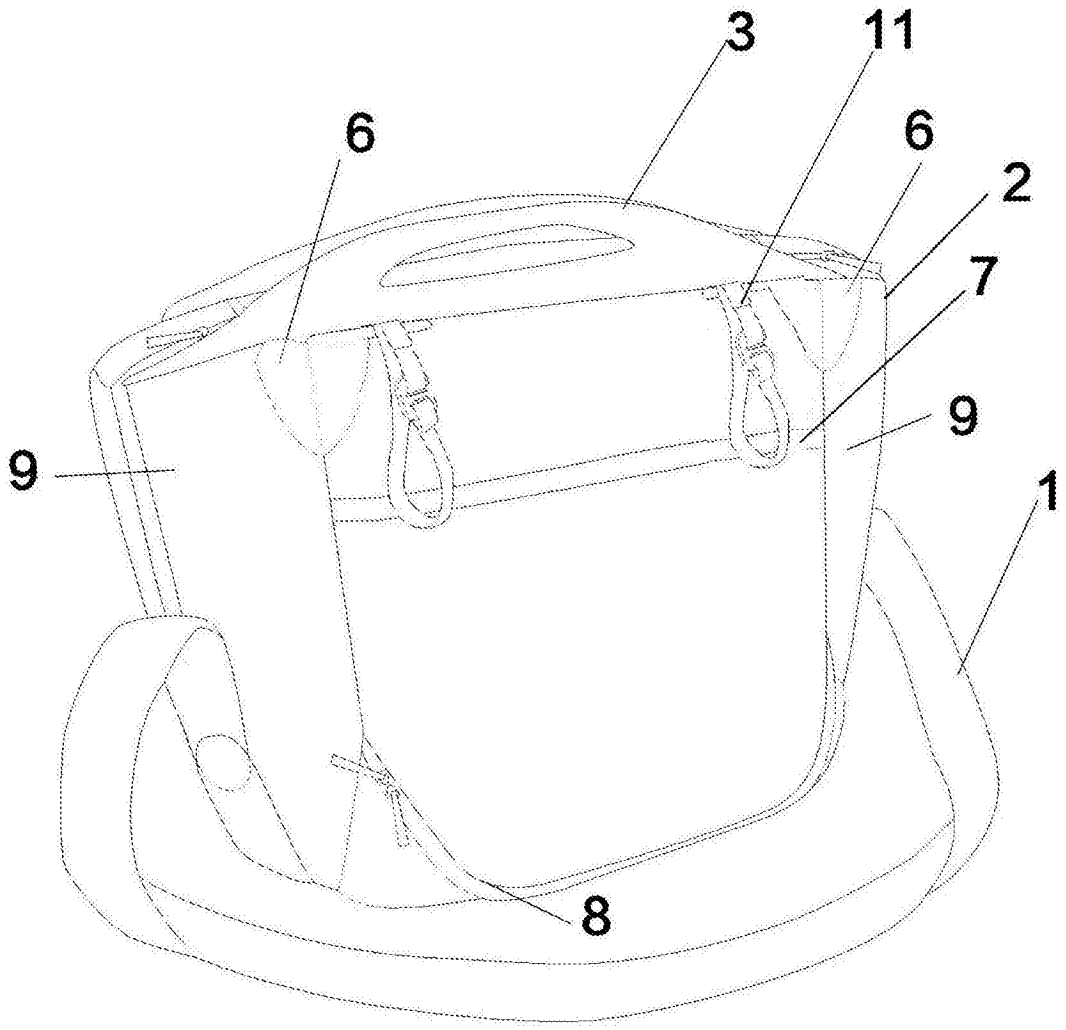

图 2

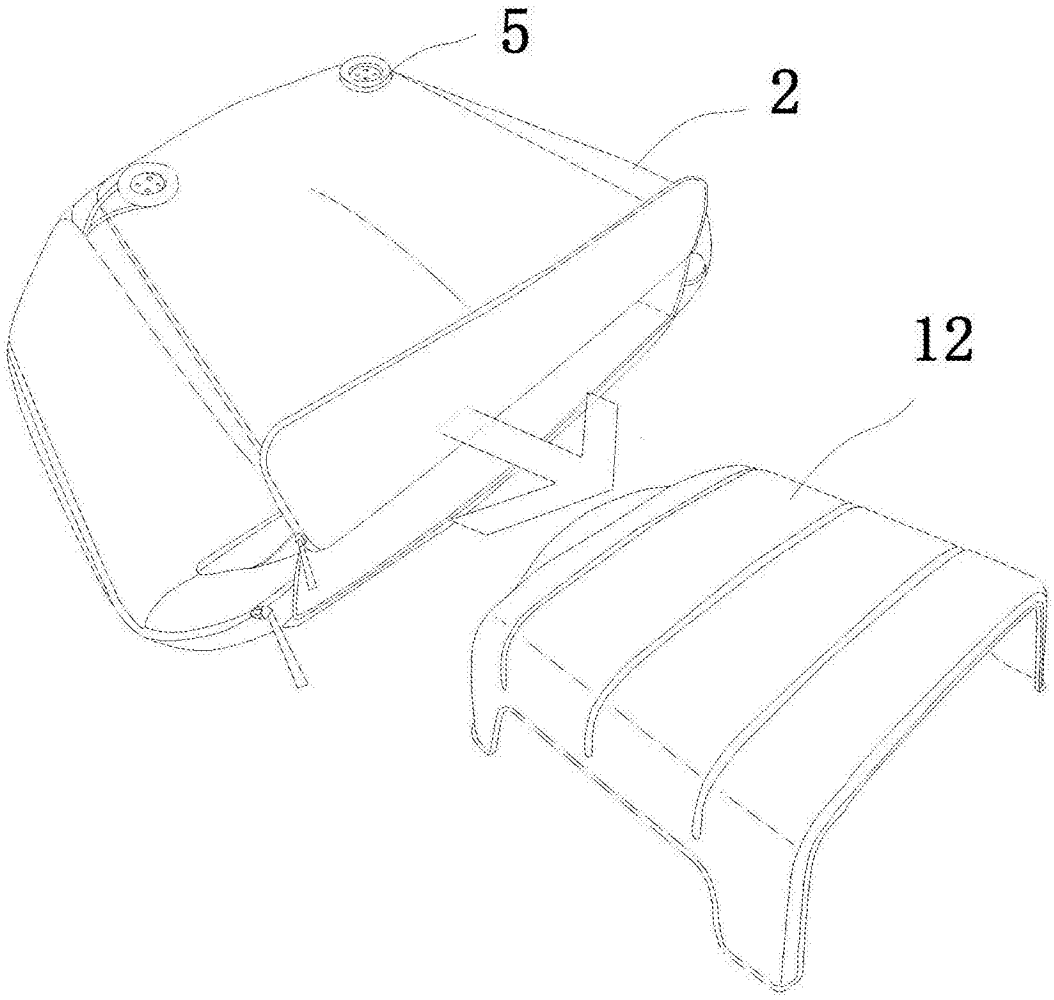

图 3

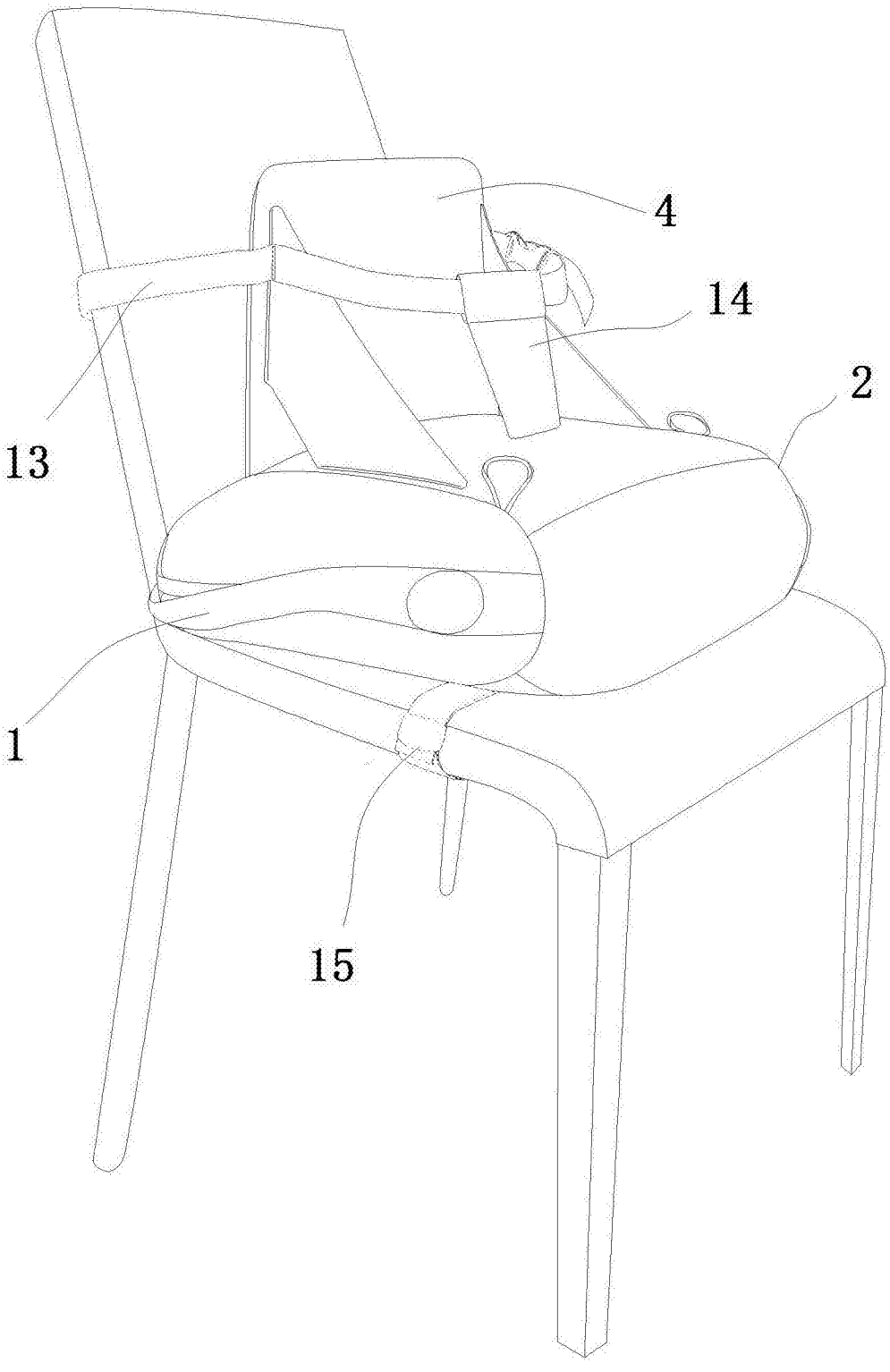

图 4

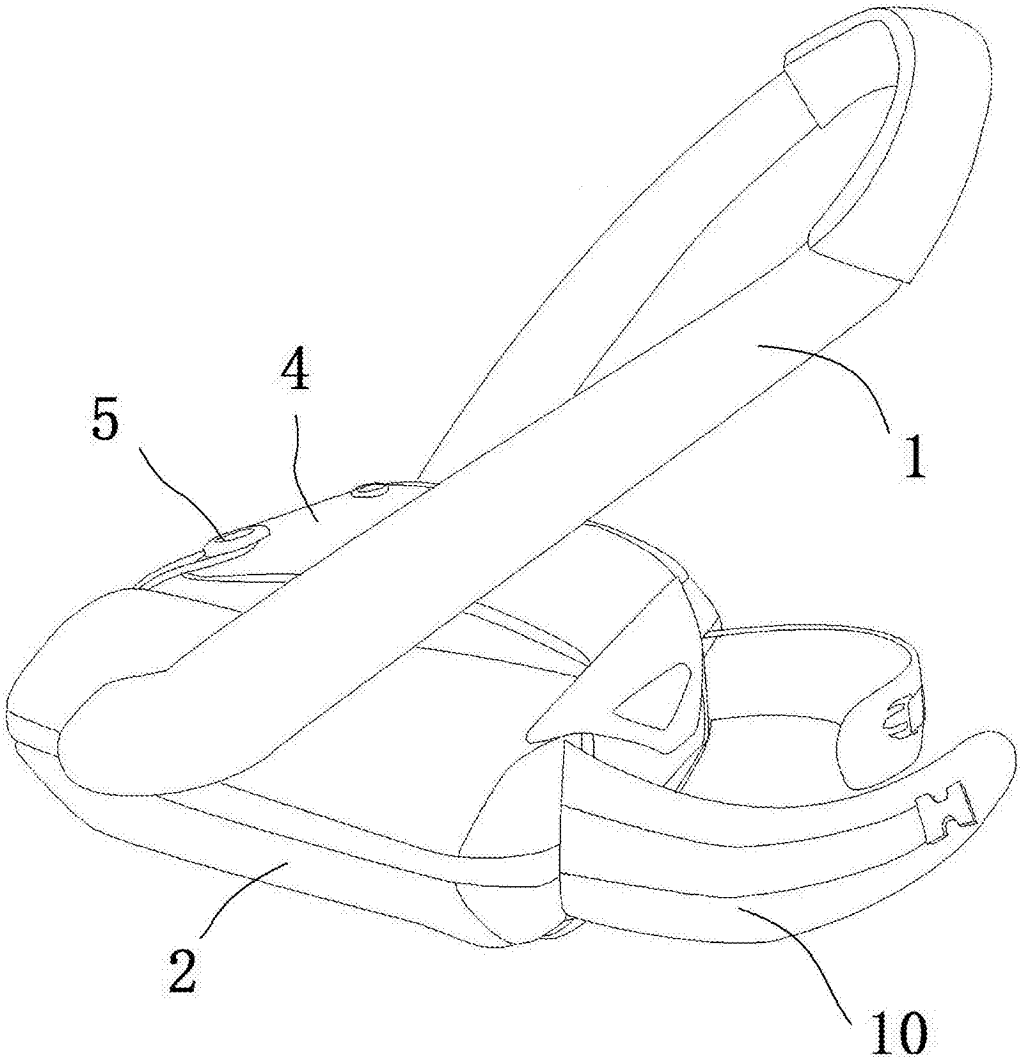

图 5