(19)中华人民共和国国家知识产权局

(12)实用新型专利

(10)授权公告号 CN 210439588 U
(45)授权公告日 2020.05.01

(21)申请号 201921208340.8

(22)申请日 2019.07.29

(73)专利权人 江苏奥力建筑五金有限公司
地址 225700 江苏省泰州市兴化市戴南镇科技园区富康路

(72)发明人 朱晓龙

(51)Int.Cl.
E04F 11/18(2006.01)
E04H 17/22(2006.01)

权利要求书1页 说明书3页 附图4页

(54)实用新型名称

一种防滑型不锈钢护栏紧固座

(57)摘要

本实用新型涉及不锈钢护栏安装技术领域，尤其涉及一种防滑型不锈钢护栏紧固座。本实用新型采用的技术方案是：包括长方形主体稳定支撑连接板，所述主体稳定支撑连接板的左侧设有倾斜向前端的第二紧固装配连接板，所述第二紧固装配连接板的上端面与所述主体稳定支撑连接板的上端面在同一平面上，所述第二紧固装配连接板的左侧端面与所述主体稳定支撑连接板的后侧端面之间的夹角为105度，所述第二紧固装配连接板的下端与所述第二紧固装配连接板之间连接有主体加固支撑连接板。本实用新型的优点是：能够使装配固定位置的整体连接牢固性更好，在使用过程中护栏的整体安全性更高，能够有效提高护栏在使用过程中的使用寿命。

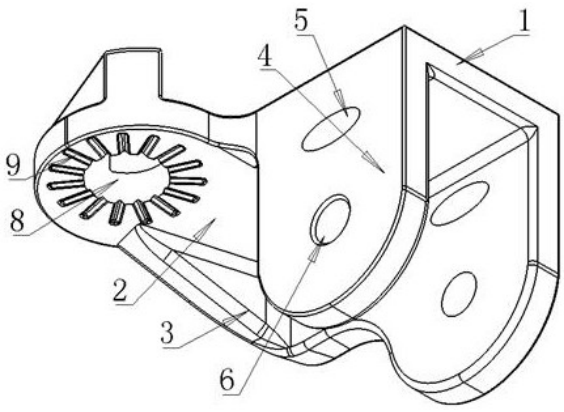

CN 210439588 U

1.一种防滑型不锈钢护栏紧固座,其特征在于:包括长方形主体稳定支撑连接板(1),所述主体稳定支撑连接板(1)的左侧设有倾斜向前端的第二紧固装配连接板(2),所述第二紧固装配连接板(2)的上端面与所述主体稳定支撑连接板(1)的上端面在同一平面上,所述第二紧固装配连接板(2)的左侧端面与所述主体稳定支撑连接板(1)的后侧端面之间的夹角为105度,所述第二紧固装配连接板(2)的下端与所述第二紧固装配连接板(2)之间连接有主体加固支撑连接板(3),所述主体稳定支撑连接板(1)前后两端靠右侧的位置分别设有一个一体成型的第一固定支撑连接板(4),所述第一固定支撑连接板(4)的正面靠上端的位置设有一个贯穿零件后侧端面的椭圆形主体装配定位连接槽(5),所述第一固定支撑连接板(4)的正面位于所述主体装配定位连接槽(5)的下方位置设有一个圆柱形主体装配锁紧连接孔(6),所述第二紧固装配连接板(2)的前端位置为圆柱形结构,所述第二紧固装配连接板(2)的上端设有一体成型的长方形装配定位加固连接柱(7),所述装配定位加固连接柱(7)外侧位置端面与所述第二紧固装配连接板(2)的前端位置的圆柱形结构的外圆柱面在同一圆柱面上,所述装配定位加固连接柱(7)的上端设有一个圆柱形第二装配锁紧固定连接孔(8),所述第二装配锁紧固定连接孔(8)未将所述装配定位加固连接柱(7)左前方的端面完全贯穿,所述第二紧固装配连接板(2)的下端位于所述第二装配锁紧固定连接孔(8)下端外侧位置设有圆周均匀分布的防滑紧固连接槽(9)。

2.根据权利要求1所述的一种防滑型不锈钢护栏紧固座,其特征在于:所述第一固定支撑连接板(4)的右侧端面与所述主体稳定支撑连接板(1)的右侧端面在同一平面上。

3.根据权利要求1所述的一种防滑型不锈钢护栏紧固座,其特征在于:所述第一固定支撑连接板(4)的下端为半圆柱形结构,所述第一固定支撑连接板(4)下端位置的直径与左右方向的宽度相同。

4.根据权利要求1所述的一种防滑型不锈钢护栏紧固座,其特征在于:所述防滑紧固连接槽(9)为长方形槽口形状,所述防滑紧固连接槽(9)与所述第二装配锁紧固定连接孔(8)的内圆柱面相通。

一种防滑型不锈钢护栏紧固座

技术领域

[0001] 本实用新型涉及不锈钢护栏安装技术领域，尤其涉及一种防滑型不锈钢护栏紧固座。

背景技术

[0002] 不锈钢护栏结构件是用来安装护栏的重要结构组件，它能够将不同的护栏安装连接起来，为其提供可靠的安装紧固作用。一般的护栏结构件在进行安装使用时需要配合平整的结构进行连接，对于不规则的安装位置，传统的紧固结构件无法满足安装的需求，并且一般的紧固结构件在进行安装时连接的牢固性比较差，在使用过程中容易产生松动，会使护栏在使用过程中的安全性降低。

实用新型内容

[0003] 本实用新型的目的是提供一种防滑型不锈钢护栏紧固座，它采用一体成型的结构设计，针对特定形状的护栏安装结构进行装配，能够与护栏结构的装配位置紧密的配合在一起，使连接位置的装配紧固性更好，与护栏结构装配后整体进行锁紧时通过本紧固座上设置的装配定位加固连接柱能够使装配位置的连接操作更方便，装配时的效率更高，并且通过设置防滑紧固连接槽，能够使装配固定位置的整体连接牢固性更好，在使用过程中护栏的整体安全性更高，能够有效提高护栏在使用过程中的使用寿命，使护栏在进行安装时更加方便。

[0004] 本实用新型的技术方案如下：

[0005] 一种防滑型不锈钢护栏紧固座，其特征在于：包括长方形主体稳定支撑连接板，所述主体稳定支撑连接板的左侧设有倾斜向前端的第二紧固装配连接板，所述第二紧固装配连接板的上端面与所述主体稳定支撑连接板的上端面在同一平面上，所述第二紧固装配连接板的左侧端面与所述主体稳定支撑连接板的后侧端面之间的夹角为105度，所述第二紧固装配连接板的下端与所述第二紧固装配连接板之间连接有主体加固支撑连接板，所述主体稳定支撑连接板前后两端靠右侧的位置分别设有一个一体成型的第一固定支撑连接板，所述第一固定支撑连接板的正面靠上端的位置设有一个贯穿零件后侧端面的椭圆形主体装配定位连接槽，所述第一固定支撑连接板的正面位于所述主体装配定位连接槽的下方位置设有一个圆柱形主体装配锁紧连接孔，所述第二紧固装配连接板的前端位置为圆柱形结构，所述第二紧固装配连接板的上端设有一体成型的长方形装配定位加固连接柱，所述装配定位加固连接柱外侧位置端面与所述第二紧固装配连接板的前端位置的圆柱形结构的外圆柱面在同一圆柱面上，所述装配定位加固连接柱的上端设有一个圆柱形第二装配锁紧固定连接孔，所述第二装配锁紧固定连接孔未将所述装配定位加固连接柱左前方的端面完全贯穿，所述第二紧固装配连接板的下端位于所述第二装配锁紧固定连接孔下端外侧位置设有圆周均匀分布的防滑紧固连接槽。

[0006] 进一步的，所述第一固定支撑连接板的右侧端面与所述主体稳定支撑连接板的右

侧端面在同一平面上。

[0007] 进一步的，所述第一固定支撑连接板的下端为半圆柱形结构，所述第一固定支撑连接板下端位置的直径与左右方向的宽度相同。

[0008] 进一步的，所述防滑紧固连接槽为长方形槽口形状，所述防滑紧固连接槽与所述第二装配锁紧固定连接孔的内圆柱面相通。

[0009] 本实用新型的有益效果：

[0010] 本实用新型采用一体成型的结构设计，针对特定形状的护栏安装结构进行装配，能够与护栏结构的装配位置紧密的配合在一起，使连接位置的装配紧固性更好，与护栏结构装配后整体进行锁紧时通过本紧固座上设置的装配定位加固连接柱能够使装配位置的连接操作更方便，装配时的效率更高，并且通过设置防滑紧固连接槽，能够使装配固定位置的整体连接牢固性更好，在使用过程中护栏的整体安全性更高，能够有效提高护栏在使用过程中的使用寿命，使护栏在进行安装时更加方便。

附图说明

[0011] 图1为本实用新型的立体结构示意图；

[0012] 图2为本实用新型的正面示意图；

[0013] 图3为本实用新型的左侧示意图；

[0014] 图4为本实用新型的右侧示意图；

[0015] 图5为本实用新型的俯视示意图；

[0016] 图6为本实用新型的仰视示意图；

[0017] 图7为本实用新型第二方向的立体示意图；

[0018] 图中：1、主体稳定支撑连接板，2、第二紧固装配连接板，3、主体加固支撑连接板，4、第一固定支撑连接板，5、主体装配定位连接槽，6、主体装配锁紧连接孔，7、装配定位加固连接柱，8、第二装配锁紧固定连接孔，9、防滑紧固连接槽。

具体实施方式

[0019] 如图1至图7所示，一种防滑型不锈钢护栏紧固座，它采用一体成型的结构设计，针对特定形状的护栏安装结构进行装配，能够与护栏结构的装配位置紧密的配合在一起，使连接位置的装配紧固性更好，与护栏结构装配后整体进行锁紧时通过本紧固座上设置的装配定位加固连接柱能够使装配位置的连接操作更方便，装配时的效率更高，并且通过设置防滑紧固连接槽，能够使装配固定位置的整体连接牢固性更好，在使用过程中护栏的整体安全性更高，能够有效提高护栏在使用过程中的使用寿命，使护栏在进行安装时更加方便。它包括长方形主体稳定支撑连接板1，所述主体稳定支撑连接板1的左侧设有倾斜向前端的第二紧固装配连接板2，它作为本零件的主体固定结构，能够与墙体结构固定在一起或者与其它机械结构的安装架固定在一起。所述第二紧固装配连接板2的上端面与所述主体稳定支撑连接板1的上端面在同一平面上，使上端位置的平整性更好，在进行装配时能够作为装配基准面进行装配，使装配时的平整性更好。所述第二紧固装配连接板2的左侧端面与所述主体稳定支撑连接板1的后侧端面之间的夹角为105度，使左侧位置在进行装配时能够有效的将装配位置的其它结构避开，使装配时的操作能够顺利进行，同时也为装配位置提供了

更大的装配空间，使装配时的操作更加方便。所述第二紧固装配连接板2的下端与所述第二紧固装配连接板2之间连接有主体加固支撑连接板3，它能够对整体的结构强度提供可靠的保障，使本零件在使用过程中的整体结构强度更好，在使用时的整体使用寿命也更长。所述主体稳定支撑连接板1前后两端靠右侧的位置分别设有一个一体成型的第一固定支撑连接板4，两个第一固定支撑连接板4之间用来放置护栏的装配位置，使护栏能够与本零件配合在一起。所述第一固定支撑连接板4的正面靠上端的位置设有一个贯穿零件后侧端面的椭圆形主体装配定位连接槽5，通过它进行装配定位，使装配时的位置准确性更高，装配起来也更加方便。所述第一固定支撑连接板4的正面位于所述主体装配定位连接槽5的下方位置设有一个圆柱形主体装配锁紧连接孔6，能它实现装配锁紧，能够将本零件与护栏结构锁紧连接在一起，使它们成为一个整体，然后通过对本零件的固定来实现对护栏的整体固定安装。所述第二紧固装配连接板2的前端位置为圆柱形结构，所述第二紧固装配连接板2的上端设有一体成型的长方形装配定位加固连接柱7，通过它能够与装配位置的连接槽配合在一起，使装配位置的连接强度更好。所述装配定位加固连接柱7外侧位置端面与所述第二紧固装配连接板2的前端位置的圆柱形结构的外圆柱面在同一圆柱面上，所述装配定位加固连接柱7的上端设有一个圆柱形第二装配锁紧固定连接孔8，通过它进行整体的固定锁紧。所述第二装配锁紧固定连接孔8未将所述装配定位加固连接柱7左前方的端面完全贯穿，所述第二紧固装配连接板2的下端位于所述第二装配锁紧固定连接孔8下端外侧位置设有圆周均匀分布的防滑紧固连接槽9，能够使下端位置的贴合位置具有更好的连接紧密性，整体装配后具有可靠的防滑作用，从而能够提高装配连接的牢固性，在使用过程中能够确保连接位置的安全性更高。

[0020] 作为优选，所述第一固定支撑连接板4的右侧端面与所述主体稳定支撑连接板1的右侧端面在同一平面上，使右侧位置的平整性更好，在进行装配时的结构强度更好，并且在生产加工时也能够保障生产时的操作更方便。

[0021] 作为优选，所述第一固定支撑连接板4的下端为半圆柱形结构，所述第一固定支撑连接板4下端位置的直径与左右方向的宽度相同，使下端位置在进行装配紧固时的空间更大，能够更好的观察装配位置的装配情况，使装配时的连接稳定性更有保障。

[0022] 作为优选，所述防滑紧固连接槽9为长方形槽口形状，所述防滑紧固连接槽9与所述第二装配锁紧固定连接孔8的内圆柱面相通，使它在生产加工时更方便，能够提高生产时的效率，从而降低了生产加工时的成本。

[0023] 以上所述是本实用新型的优选实施方式，应当指出，对于本技术领域的普通技术人员来说，在不脱离本实用新型所述原理的前提下，还可以作出若干改进或替换，这些改进或替换也应视为本实用新型的保护范围。

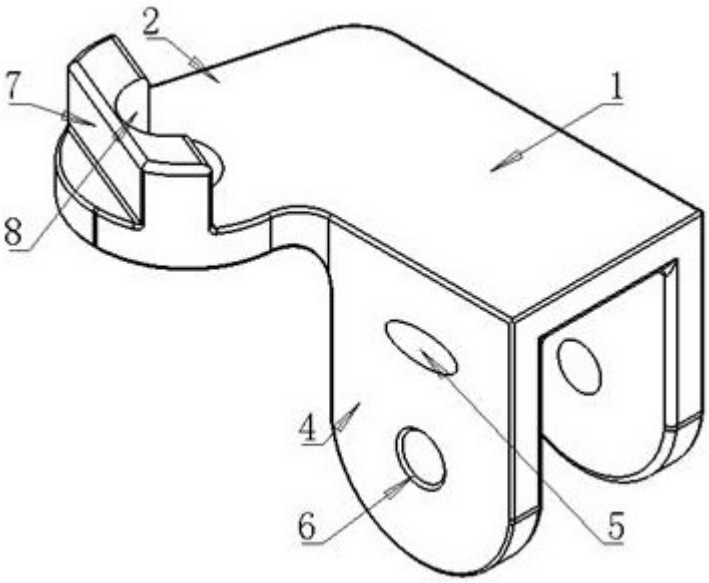

图 1

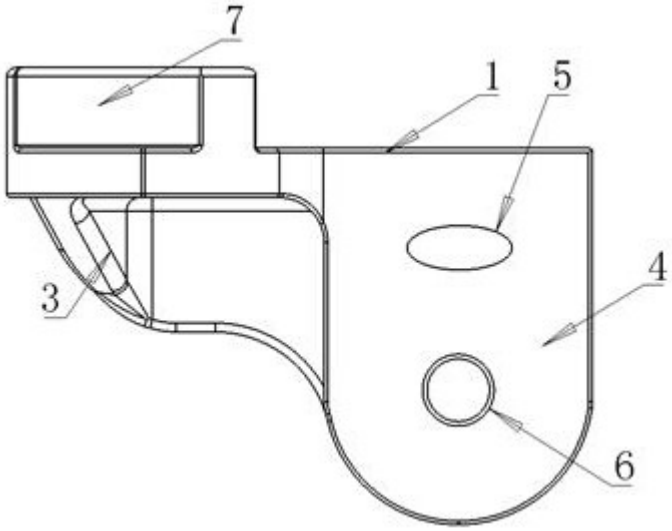

图 2

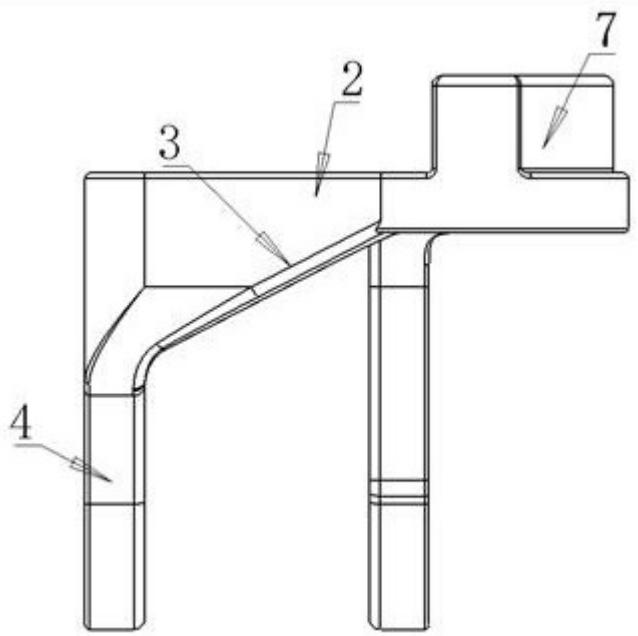

图 3

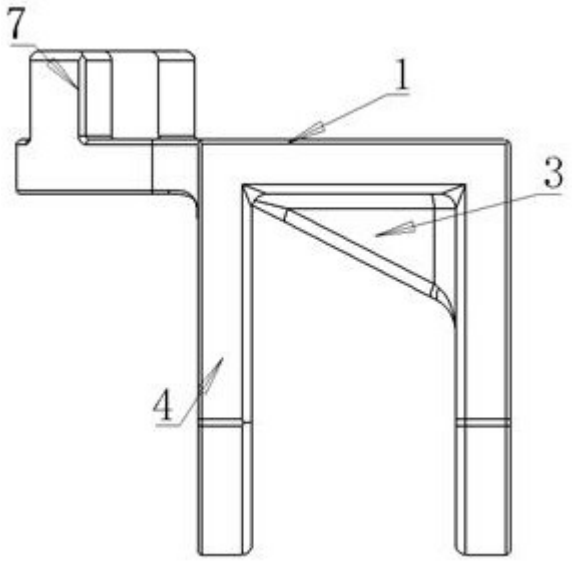

图 4

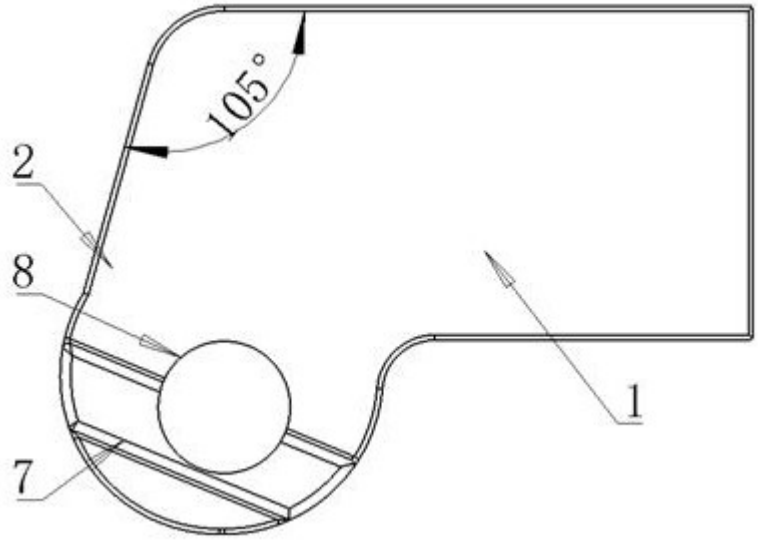

图 5

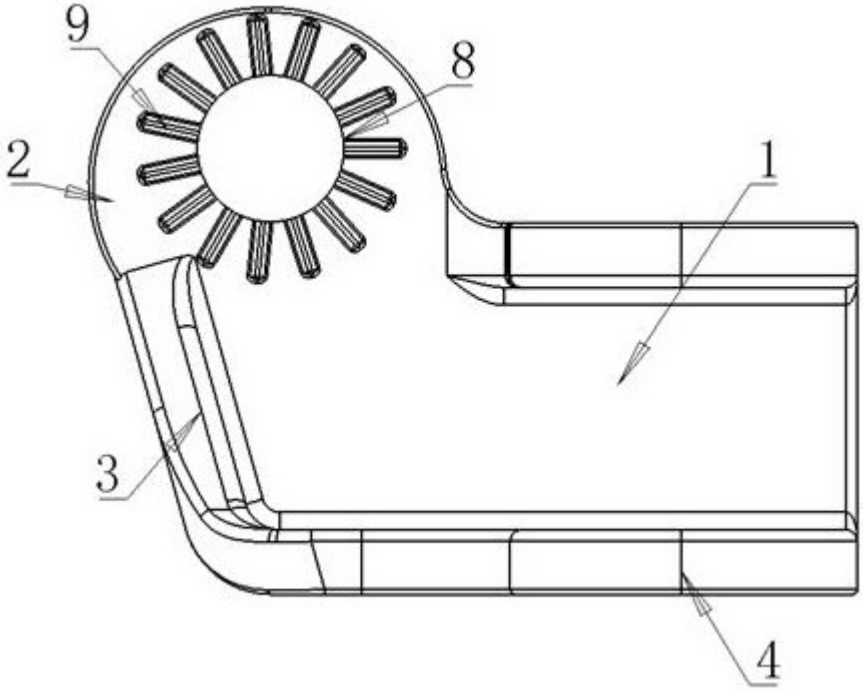

图 6

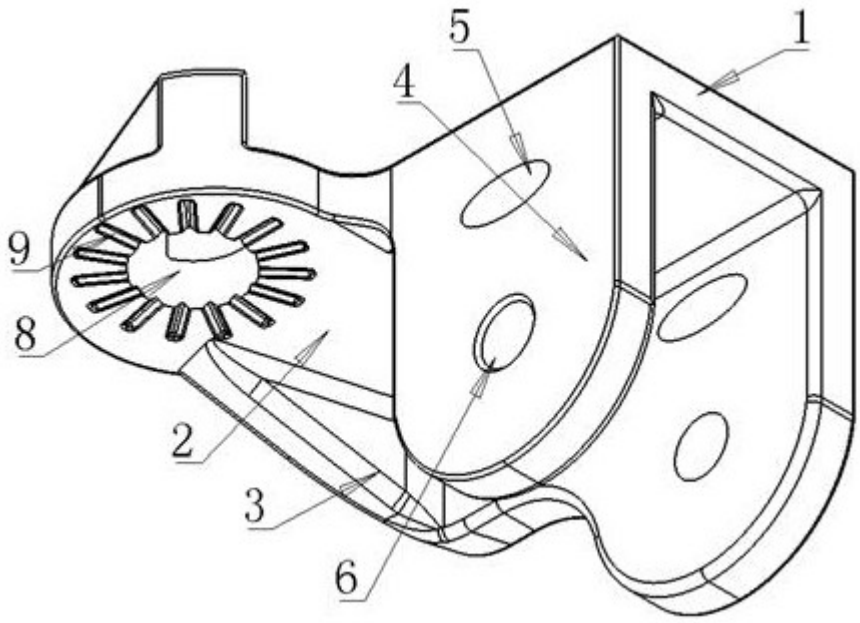

图 7