(19)中华人民共和国国家知识产权局

(12)实用新型专利

(10)授权公告号 CN 203232664 U
(45)授权公告日 2013.10.09

(21)申请号 201320166877.9

(22)申请日 2013.04.07

(73)专利权人 深圳市欧恩半导体照明有限公司
地址 518000 广东省深圳市宝安区西乡街道固戍社区红湾新村明金海固戍工业园A栋7楼之二

(72)发明人 郑长安

(51)Int.Cl.
G09F 13/18(2006.01)

权利要求书1页 说明书2页 附图1页

(54)实用新型名称

一种LED信息灯

(57)摘要

本实用新型公开了一种LED信息灯，包括LED灯、信息公告板、主杆和工作箱，工作箱内设有控制开关和控制器，其特征在于，信息公告板安装于主杆的中部，LED灯安装于信息公告板的后侧和边缘，信息公告板和LED灯分别与控制开关和控制器连接，所述主杆的顶端设有光伏电池，该光伏电池与LED灯连接，所述主杆上设有一充电电池，该充电电池分别与控制器和光伏电池连接，还包括一无线遥控开关，该无线遥控开关与控制器无线连接。本实用新型采用太阳能供电，节约资源，更加环保。

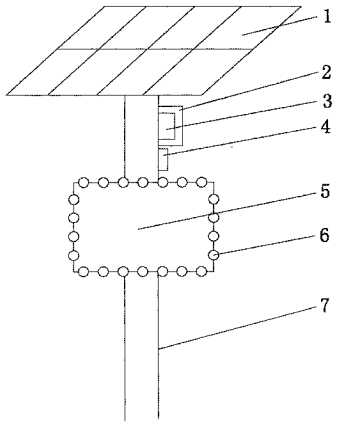

CN 203232664 U

1. 一种LED信息灯，包括LED灯、信息公告板、主杆和工作箱，工作箱内设有控制开关和控制器，其特征在于，信息公告板安装于主杆的中部，LED灯安装于信息公告板的后侧和边缘，信息公告板和LED灯分别与控制开关和控制器连接，所述主杆的顶端设有光伏电池，该光伏电池与LED灯连接。

2. 根据权利要求1所述的一种LED信息灯，其特征在于，所述主杆上设有一充电电池，该充电电池分别与控制器和光伏电池连接。

3. 根据权利要求1所述的一种LED信息灯，其特征在于，还包括一无线遥控开关，该无线遥控开关与控制器无线连接。

一种 LED 信息灯

技术领域

[0001] 本实用新型涉及一种信息灯，更具体地说，涉及一种用于城市街道公告文字的 LED 信息灯。

背景技术

[0002] 为了便于告知市民最新的城市信息，提醒广大市民做好安全防范工作，公安机关通常采用 LED 信息灯（公告板）向大家显示其要通告的内容，而且，信息灯都是需要昼夜工作的，尤其是在夜间。现有的信息灯均采用交流电源来提供电能，其昼夜工作将消耗大量资源。

发明内容

[0003] 为了克服上述技术缺陷，本实用新型提供一种采用太阳能供电的 LED 信息灯。

[0004] 本实用新型解决其技术问题所采用的技术方案如下所述：一种 LED 信息灯，包括 LED 灯、信息公告板、主杆和工作箱，工作箱内设有控制开关和控制器，其特征在于，信息公告板安装于主杆的中部，LED 灯安装于信息公告板的后侧和边缘，信息公告板和 LED 灯分别与控制开关和控制器连接，所述主杆的顶端设有光伏电池，该光伏电池与 LED 灯连接。

[0005] 所述主杆上设有一充电电池，该充电电池分别与控制器和光伏电池连接。

[0006] 作为优选，更进一步的，其特征在于，还包括一无线遥控开关，该无线遥控开关与控制器无线连接。

[0007] 根据上述结构的本实用新型，其有益效果在于，本实用新型采用太阳能供电，节约资源，更加环保。

附图说明

[0008] 下面结合附图以及实施例对本实用新型做进一步的说明。

[0009] 图 1 为本实用新型结构示意图。

具体实施方式

[0010] 如图 1 所示，一种 LED 信息灯，包括 LED 灯 6、信息公告板 5、主杆 7，控制开关 4 和控制器（图中未显示）设于工作箱 2 内，信息公告板 5 安装于主杆 7 的中部，LED 灯 6 安装于信息公告板 5 的边缘，信息公告板 5 和 LED 灯 6 分别与控制开关 4 和控制器连接，所述主杆 7 的顶端设有光伏电池 1，该光伏电池 1 与 LED 灯 6 连接，用于给 LED 灯 6 提供电能。

[0011] 所述主杆 7 上设有一充电电池 3，该充电电池 3 分别与控制器和光伏电池 1 连接。

[0012] 光伏电池 1 在有充足光线的情况下能为 LED 灯 6 提供电能，而且可为充电电池 3 供电。

[0013] 控制开关 4 控制 LED 灯 6 的开闭。

[0014] 本实用新型还包括一无线遥控开关，该无线遥控开关与控制器无线连接。

[0015] 虽然本实用新型参照上述的实施例来描述，但是本技术领域中的普通技术人员完全能够很清楚的认识到以上的实施例仅是用于说明本实用新型，其中可作各种变化和修改而在广义上并没有脱离本实用新型，所以并非作为对本实用新型的限定，只要在本实用新型的实质精神范围内，对以上所述的实施例的变化、变形都将落入本实用新型要求的保护范围之内。

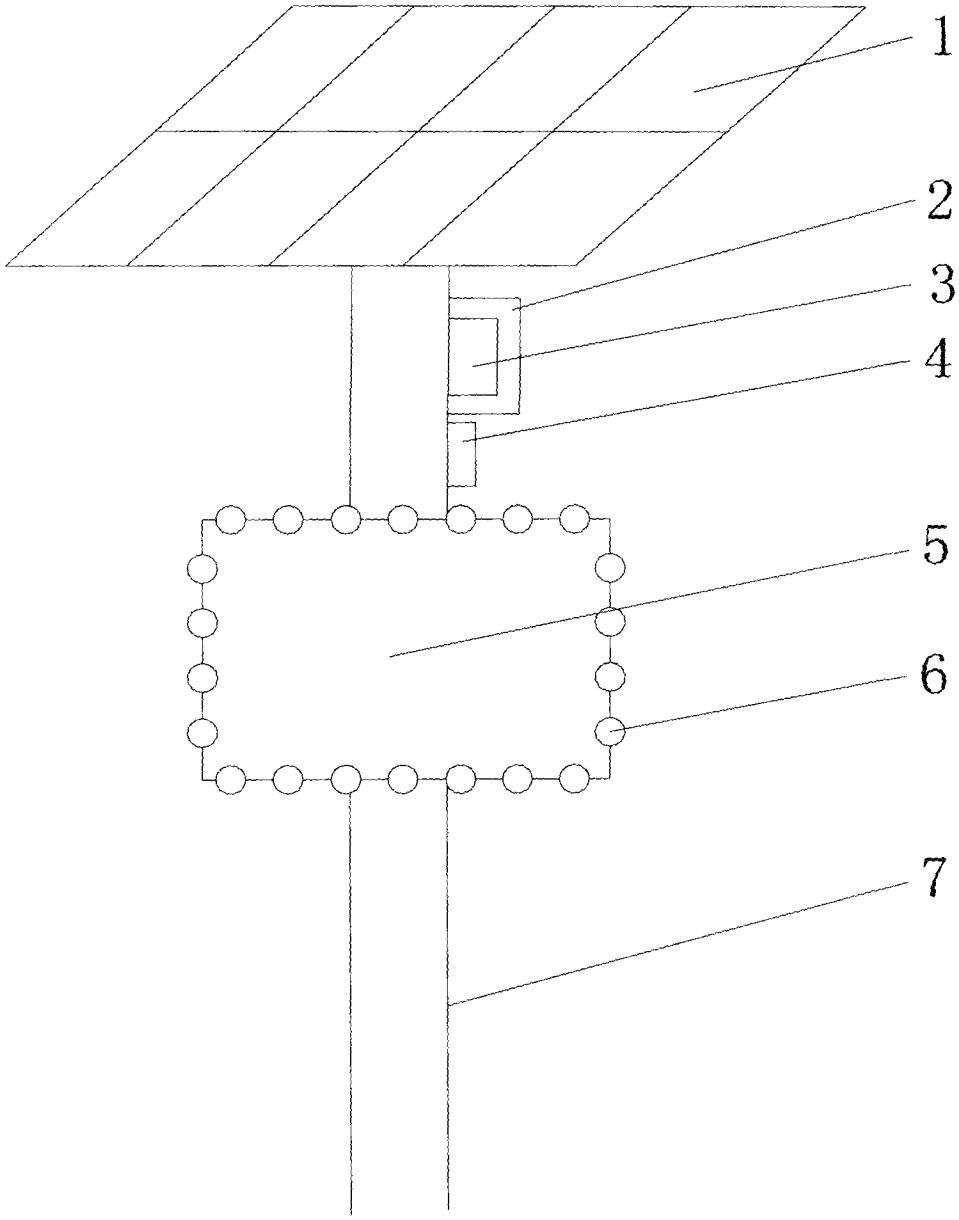

图 1