(19)中华人民共和国国家知识产权局

(12)实用新型专利

(10)授权公告号 CN 209887477 U
(45)授权公告日 2020.01.03

(21)申请号 201721154489.3

(22)申请日 2017.09.11

(73)专利权人 上海中规汽车销售服务有限公司
地址 200000 上海市金山区金山卫镇学府路650号

(72)发明人 姚耿馨

(51)Int.Cl.
B25B 13/10(2006.01)

权利要求书1页 说明书3页 附图1页

(54)实用新型名称

一种用于汽车维修的活动扳手

(57)摘要

本实用新型公开了一种用于汽车维修的活动扳手，包括固定板，所述固定板左侧的顶部活动连接有第一活动头，所述固定板左侧的底部固定连接有第二活动头，所述固定板的右侧设置有握柄，所述握柄的左端延伸至固定板的背面，所述固定板的正面开设有定位孔，所述定位孔与握柄对应孔连接，所述握柄的右侧设置有手柄。本实用新型通过调节杆和连接板的设置，可以通过转动杆对第一活动头的位置进行调节，方便对不同大小的螺栓进行使用，通过活动杆的设置，可以对手柄的长度进行调节，便于人们进行使用，同时解决了无法对开口的大小进行调节，在进行维修时需要根据螺栓大小更换不同的扳手，降低了维修效率的问题。

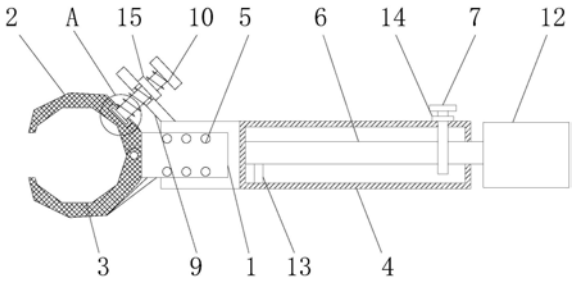

CN 209887477 U

1.一种用于汽车维修的活动扳手,包括固定板(1),其特征在于:所述固定板(1)左侧的顶部活动连接有第一活动头(2),所述固定板(1)左侧的底部固定连接有第二活动头(3),所述固定板(1)的右侧设置有握柄(4),所述握柄(4)的左端延伸至固定板(1)的背面,所述固定板(1)的正面开设有定位孔(5),所述定位孔(5)与握柄(4)对应孔连接,所述握柄(4)的右侧设置有手柄(12),所述手柄(12)的左侧固定连接有活动杆(6),所述活动杆(6)的左端贯穿握柄(4)并延伸至握柄(4)的内部,所述握柄(4)顶部的右侧设置有定位杆(7),所述定位杆(7)的底部依次贯穿握柄(4)和活动杆(6)并延伸至活动杆(6)的外部;

所述第一活动头(2)的内部开设有活动槽(8),所述握柄(4)顶部的左侧固定连接有连接板(9),所述连接板(9)的右侧设置有调节杆(10),所述调节杆(10)靠近连接板(9)的一端依次贯穿连接板(9)和第一活动头(2)并延伸至活动槽(8)的内部固定连接有转动杆(11);

所述活动杆(6)底部的左侧固定连接有滑杆(13),所述滑杆(13)的底部与握柄(4)内腔的底部活动连接;

所述握柄(4)顶部的右侧活动连接有垫板(14),所述垫板(14)位于定位杆(7)一端的表面。

2.根据权利要求1所述的一种用于汽车维修的活动扳手,其特征在于:所述连接板(9)的右侧固定连接有紧固螺母(15),所述紧固螺母(15)位于调节杆(10)一端的表面。

3.根据权利要求1所述的一种用于汽车维修的活动扳手,其特征在于:所述调节杆(10)的表面设置有外螺纹,所述连接板(9)的内部设置有与外螺纹配合使用的内螺纹。

一种用于汽车维修的活动扳手

技术领域

[0001] 本实用新型涉及汽车技术领域，具体为一种用于汽车维修的活动扳手。

背景技术

[0002] 在汽车维修工具中，由于各种尺寸和安装空间不同，常常需要用到的扳手种类有套筒扳手、开口扳手、活动扳手、梅花扳手等类型，其中，套筒扳手适用于拧转空间狭小的螺栓或螺母，可连续扭转作提供条件，工作效率高，但是其套筒必须能套上螺母或螺栓头部，而且旋转一个角度后必须将扳手拉出，换位后，再套人螺母或螺栓才能进行下一步的旋转工作，不能连续不断地工作，当螺一母连接的两工件轴向尺寸较大时，套筒扳手无法使用，此时只能使用开口扳手；而活动扳手在开口扳手使用的场合均可以使用，现有的活动扳手在使用时无法对开口的大小进行调节，在进行维修时需要根据螺栓大小更换不同的扳手，降低了维修效率。

实用新型内容

[0003] 本实用新型的目的在于提供一种用于汽车维修的活动扳手，具备可以对开口的大小进行调节，在进行维修时不需要根据螺栓大小更换不同的扳手，提高了维修效率的优点，解决了无法对开口的大小进行调节，在进行维修时需要根据螺栓大小更换不同的扳手，降低了维修效率的问题。

[0004] 为实现上述目的，本实用新型提供如下技术方案：一种用于汽车维修的活动扳手，包括固定板，所述固定板左侧的顶部活动连接有第一活动头，所述固定板左侧的底部固定连接有第二活动头，所述固定板的右侧设置有握柄，所述握柄的左端延伸至固定板的背面，所述固定板的正面开设有定位孔，所述定位孔与握柄对应孔连接，所述握柄的右侧设置有手柄，所述手柄的左侧固定连接有活动杆，所述活动杆的左端贯穿握柄并延伸至握柄的内部，所述握柄顶部的右侧设置有定位杆，所述定位杆的底部依次贯穿握柄和活动杆并延伸至活动杆的外部；

[0005] 所述第一活动头的内部开设有活动槽，所述握柄顶部的左侧固定连接有连接板，所述连接板的右侧设置有调节杆，所述调节杆靠近连接板的一端依次贯穿连接板和第一活动头并延伸至活动槽的内部固定连接有转动杆。

[0006] 优选的，所述活动杆底部的左侧固定连接有滑杆，所述滑杆的底部与握柄内腔的底部活动连接。

[0007] 优选的，所述握柄顶部的右侧活动连接有垫板，所述垫板位于定位杆一端的表面。

[0008] 优选的，所述连接板的右侧固定连接有紧固螺母，所述紧固螺母位于调节杆一端的表面。

[0009] 优选的，所述调节杆的表面设置有外螺纹，所述连接板的内部设置有与外螺纹配合使用的内螺纹。

[0010] 与现有技术相比，本实用新型的有益效果如下：

[0011] 1、本实用新型通过调节杆和连接板的设置，可以通过转动杆对第一活动头的位置进行调节，方便对不同大小的螺栓进行使用，通过活动杆的设置，可以对手柄的长度进行调节，便于人们进行使用，同时解决了无法对开口的大小进行调节，在进行维修时需要根据螺栓大小更换不同的扳手，降低了维修效率的问题。

[0012] 2、本实用新型通过定位杆的设置，可以对活动杆进行固定，防止手柄自由伸缩，通过垫板的设置，增加定位杆固定的稳定性，防止出现松动，通过紧固螺母的设置，可以增加调节杆与连接板固定的稳定性，保证第一活动头的使用效果，通过滑杆的设置，可以增加活动杆调节的稳定性，防止出现偏移，通过定位孔的设置，可以对固定板和握柄进行安装固定，从而方便人们进行使用。

附图说明

[0013] 图1为本实用新型结构示意图；

[0014] 图2为本实用新型A的局部结构放大示意图。

[0015] 图中：1固定板、2第一活动头、3第二活动头、4握柄、5定位孔、6活动杆、7定位杆、8活动槽、9连接板、10调节杆、11转动杆、12手柄、13 滑杆、14垫板、15紧固螺母。

具体实施方式

[0016] 下面将结合本实用新型实施例中的附图，对本实用新型实施例中的技术方案进行清楚、完整地描述，显然，所描述的实施例仅仅是本实用新型一部分实施例，而不是全部的实施例。基于本实用新型中的实施例，本领域普通技术人员在没有做出创造性劳动前提下所获得的所有其他实施例，都属于本实用新型保护的范围。

[0017] 请参阅图1-2，一种用于汽车维修的活动扳手，包括固定板1，固定板1 左侧的顶部活动连接有第一活动头2，固定板1左侧的底部固定连接有第二活动头3，固定板1的右侧设置有握柄4，握柄4顶部的右侧活动连接有垫板14，垫板14位于定位杆7一端的表面，通过定位杆7的设置，可以对活动杆6进行固定，防止手柄12自由伸缩，通过垫板14的设置，增加定位杆7固定的稳定性，防止出现松动，握柄4的左端延伸至固定板1的背面，固定板1的正面开设有定位孔5，通过定位孔5的设置，可以对固定板1和握柄4进行安装固定，从而方便人们进行使用，定位孔5与握柄4对应孔连接，握柄4的右侧设置有手柄12，手柄12的左侧固定连接有活动杆6，活动杆6底部的左侧固定连接有滑杆13，滑杆13的底部与握柄4内腔的底部活动连接，通过滑杆13的设置，可以增加活动杆6调节的稳定性，防止出现偏移，活动杆6的左端贯穿握柄4并延伸至握柄4的内部，握柄4顶部的右侧设置有定位杆7，定位杆7的底部依次贯穿握柄4和活动杆6并延伸至活动杆6的外部；

[0018] 第一活动头2的内部开设有活动槽8，握柄4顶部的左侧固定连接有连接板9，连接板9的右侧固定连接有紧固螺母15，紧固螺母15位于调节杆10 一端的表面，通过紧固螺母15的设置，可以增加调节杆10与连接板9固定的稳定性，保证第一活动头2的使用效果，连接板9的右侧设置有调节杆10，调节杆10的表面设置有外螺纹，连接板9的内部设置有与外螺纹配合使用的内螺纹，调节杆10靠近连接板9的一端依次贯穿连接板9和第一活动头2并延伸至活动槽8的内部固定连接有转动杆11，通过调节杆10和连接板9的设置，可以通过转动杆11对第一活动头2的位置进行调节，方便对不同大小的螺栓进行使用，通过活动杆6的设

置，可以对手柄12的长度进行调节，便于人们进行使用，同时解决了无法对开口的大小进行调节，在进行维修时需要根据螺栓大小更换不同的扳手，降低了维修效率的问题。

[0019] 使用时，通过转动调节杆10带动转动杆11转动，通过调节杆10与连接板9的配合对第一活动头2的位置进行调节，便于对不同大小螺栓进行使用，当对手柄12长度进行调节时，将定位杆7取下，通过手柄12将活动杆6向外部移动，同时带动滑杆13移动，当长度调整好时，通过定位杆7对活动杆 6进行固定。

[0020] 综上所述：该用于汽车维修的活动扳手，通过活动杆6、定位杆7、活动槽8、连接板9、调节杆10和转动杆11的配合，解决了无法对开口的大小进行调节，在进行维修时需要根据螺栓大小更换不同的扳手，降低了维修效率的问题。

[0021] 尽管已经示出和描述了本实用新型的实施例，对于本领域的普通技术人员而言，可以理解在不脱离本实用新型的原理和精神的情况下可以对这些实施例进行多种变化、修改、替换和变型，本实用新型的范围由所附权利要求及其等同物限定。

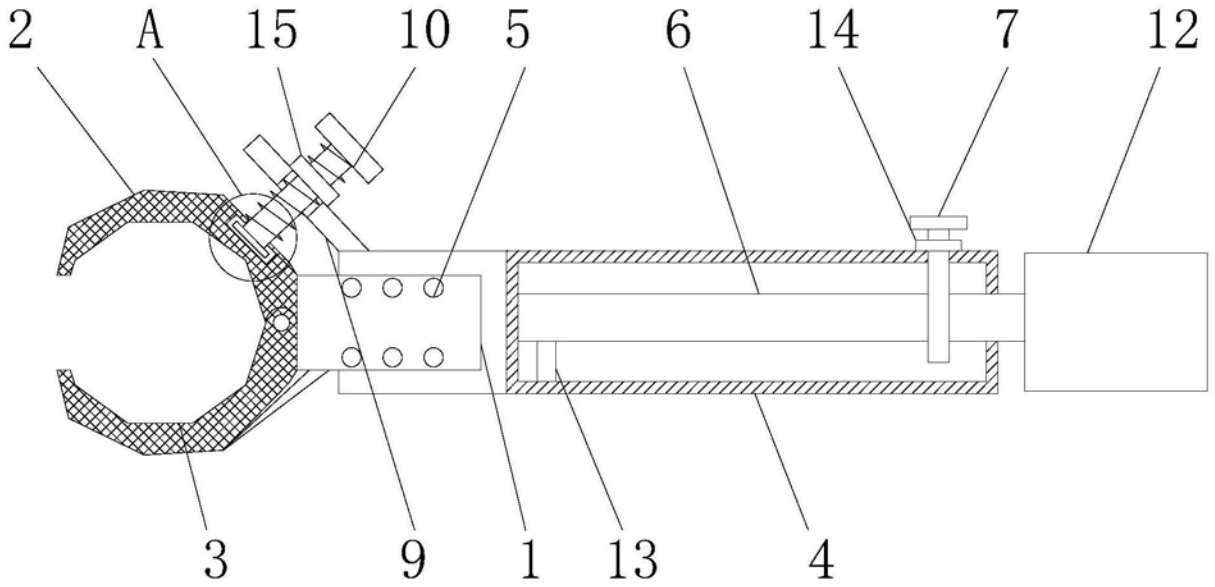

图1

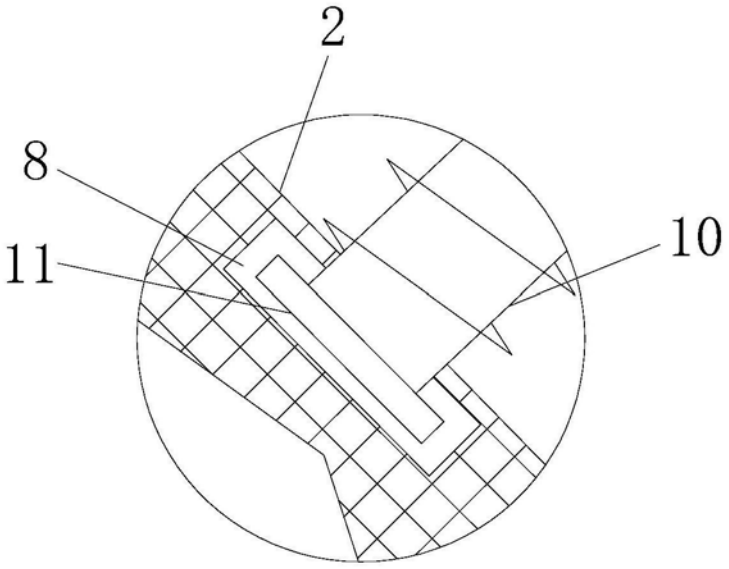

图2