(19)中华人民共和国国家知识产权局

(12)实用新型专利

(10)授权公告号 CN 211010560 U
(45)授权公告日 2020.07.14

(21)申请号 201922300373.1

(22)申请日 2019.12.18

(73)专利权人 国网天津市电力公司
地址 300010 天津市河北区五经路39号
专利权人 国家电网有限公司

(72)发明人 陈莹 邹禹平 贾嘉 臧依璨 刘滨 马涛 李华东 刘钊 高伟 白冰

(74)专利代理机构 天津创智天诚知识产权代理事务所(普通合伙) 12214
代理人 孙秋媛

(51)Int.Cl.
F16M 11/04(2006.01)
F16M 11/10(2006.01)
F16M 11/12(2006.01)
F16M 11/28(2006.01)
F16M 11/38(2006.01)
F16M 13/02(2006.01)

权利要求书1页 说明书4页 附图2页

(54)实用新型名称

一种电力客服现场服务的双屏显示器支撑架

(57)摘要

本实用新型公开了电力客服现场服务的双屏显示器支撑架，包括支撑板、支撑轴和2个支撑组件；支撑组件包括支撑杆、连接杆和2个支撑件，支撑杆的一端与支撑轴的转动套连接，另一端与连接杆连接，支撑杆靠近连接杆的一端上设有旋转轴，2个支撑件对称设置在连接杆的两端，每个支撑件包括2个卡块和设置在2个卡块之间的伸缩轴，在每个卡块内形成有凹槽，每个卡块上形成有卡槽以用于2个卡块配合卡紧显示器。支撑组件依靠转动套来调节水平方向上的角度，与支撑组件连接的支撑杆上分别设有旋转轴及转动轴以分别调节支撑组件在竖直或水平方向上的位置，实现2个支撑组件的位置切换，并且支撑组件的卡块可伸缩调节，以适应多种显示器的尺寸。

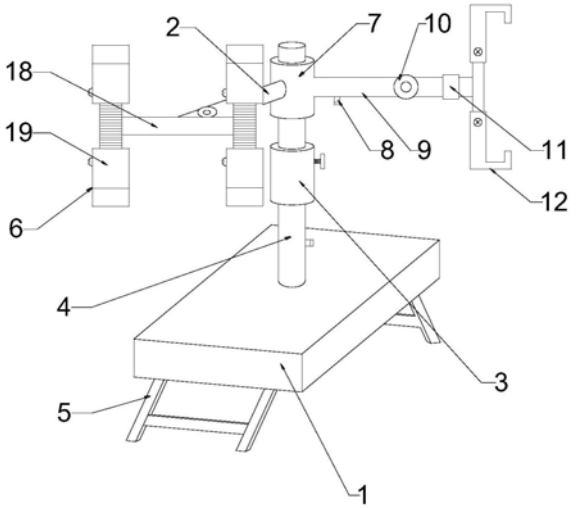

CN 211010560 U

1.一种电力客服现场服务的双屏显示器支撑架，其特征在于：包括支撑板、设置在支撑板上的支撑轴、设置在支撑轴上的第一支撑组件和第二支撑组件；

所述支撑轴的上部设有转动套，所述第一支撑组件、第二支撑组件与转动套连接以用于调节第一支撑组件及第二支撑组件在水平方向的位置；

所述第一支撑组件包括第一支撑杆、第一连接杆和2个第一支撑件，所述第一支撑杆的一端与支撑轴的转动套连接，另一端与第一连接杆连接，所述第一支撑杆靠近第一连接杆的一端上设有旋转轴以用于调节所述第一支撑件的角度，所述第一支撑杆上设有第一转动轴以用于调节在竖直方向上的角度，2个所述第一支撑件对称设置在第一连接杆的两端，每个所述第一支撑件包括2个第一卡块和设置在2个第一卡块之间的第一伸缩轴，且在每个第一卡块内形成有凹槽以用于安装所述第一伸缩轴，每个所述第一卡块上形成有卡槽以用于2个第一卡块配合卡紧显示器；

所述第二支撑组件包括第二支撑杆、第二连接杆和2个第二支撑件，所述第二支撑杆的一端与支撑轴的转动套连接，另一端与第二连接杆连接，所述第二支撑杆靠近第二连接杆的一端上设有旋转轴以用于调节所述第二支撑件的角度，所述第二支撑杆上设有第二转动轴以用于调节第二支撑件在竖直方向上的角度，2个所述第二支撑件对称设置在第二连接杆的两端，每个第二支撑件包括2个第二卡块和设置在2个第二卡块之间的第二伸缩轴，且在每个第二卡块内形成有凹槽以用于安装所述第二伸缩轴，每个所述第二卡块上形成有卡槽以用于2个第二卡块配合卡紧显示器。

2.根据权利要求1所述的双屏显示器支撑架，其特征在于：2个所述第一卡块以第一连接杆为轴线沿竖直方向对称设置。

3.根据权利要求2所述的双屏显示器支撑架，其特征在于：2个所述第二卡块以第二连接杆为轴线沿竖直方向对称设置。

4.根据权利要求3所述的双屏显示器支撑架，其特征在于：所述第一卡块、第二卡块的一侧上分别对应设有第一挂钩、第二挂钩以用于固定显示器的连接线。

5.根据权利要求4所述的双屏显示器支撑架，其特征在于：所述第一卡块、第二卡块上形成的卡槽的内壁上设有防滑垫。

6.根据权利要求5所述的双屏显示器支撑架，其特征在于：所述第一伸缩轴、第二伸缩轴上均开设有定位孔以用于调节第一伸缩轴、第二伸缩轴的伸缩长度。

7.根据权利要求6所述的双屏显示器支撑架，其特征在于：所述第一支撑杆、第二支撑杆的下方设有挂钩以用于固定显示器的连接线。

8.根据权利要求7所述的双屏显示器支撑架，其特征在于：所述支撑板的边缘设有卡扣以用于与外部的桌面固定。

9.根据权利要求8所述的双屏显示器支撑架，其特征在于：所述支撑板的底部设有可折叠的支撑腿。

10.根据权利要求9所述的双屏显示器支撑架，其特征在于：所述支撑轴的下部设有伸缩杆以用于调节支撑轴的伸缩长度。

一种电力客服现场服务的双屏显示器支撑架

技术领域

[0001] 本实用新型属于电子器材技术领域，尤其是涉及一种电力客服现场服务的双屏显示器支撑架。

背景技术

[0002] 随着信息化时代的到来，电脑的普及率越来越高，电脑和网络成为了中青年人工作与生活中的重要组成部分。在电脑给我们的工作与生活带来便利的同时，也对人们的健康构成了潜在威胁。随着人们对计算机的依赖性越来越高，人们长时间使用电脑时，会对使用者的健康造成不良影响，例如颈项僵痛、肩臂酸痛、手指麻木、头晕目眩等。

[0003] 在电力客服工作中，由于服务人群的基数庞大，并且需要在短时间内快速准确地确定问题及提出解决方案，往往需要两台或更多的显示器以完成各自不同的显示任务。例如，一边为客户寻找排查问题，另一边寻找离客户最近的网点等。并且，电力客服的职业需要，24小时持续服务，客服人员的工作强度大，长时间保持坐姿且持续使用多个显示器的工作状态必然会造成客服人员身体的损伤，容易产生职业病。

[0004] 因此，亟需设计一种能够解决上述技术问题的显示器固定架。

实用新型内容

[0005] 本实用新型的目的是提供一种结构简单、操作简单、占用面积小、方便调节的电力客服现场服务的双屏显示器支撑架。

[0006] 本实用新型的技术方案如下：

[0007] 一种电力客服现场服务的双屏显示器支撑架，包括支撑板、设置在支撑板上的支撑轴、设置在支撑轴上的第一支撑组件和第二支撑组件；

[0008] 所述支撑轴的上部设有转动套，所述第一支撑组件、第二支撑组件与转动套连接以用于调节第一支撑组件及第二支撑组件在水平方向的位置；

[0009] 所述第一支撑组件包括第一支撑杆、第一连接杆和2个第一支撑件，所述第一支撑杆的一端与支撑轴的转动套连接，另一端与第一连接杆连接，所述第一支撑杆靠近第一连接杆的一端上设有旋转轴以用于调节所述第一支撑件的角度，所述第一支撑杆上设有第一转动轴以用于调节在竖直方向上的角度，2个所述第一支撑件对称设置在第一连接杆的两端，每个所述第一支撑件包括2个第一卡块和设置在2个第一卡块之间的第一伸缩轴，且在每个第一卡块内形成有凹槽以用于安装所述第一伸缩轴，每个所述第一卡块上形成有卡槽以用于2个第一卡块配合卡紧显示器；

[0010] 所述第二支撑组件包括第二支撑杆、第二连接杆和2个第二支撑件，所述第二支撑杆的一端与支撑轴的转动套连接，另一端与第二连接杆连接，所述第二支撑杆靠近第二连接杆的一端上设有旋转轴以用于调节所述第二支撑件的角度，所述第二支撑杆上设有第二转动轴以用于调节第二支撑件在竖直方向上的角度，2个所述第二支撑件对称设置在第二连接杆的两端，每个第二支撑件包括2个第二卡块和设置在2个第二卡块之间的第二伸缩

轴，且在每个第二卡块内形成有凹槽以用于安装所述第二伸缩轴，每个所述第二卡块上形成有卡槽以用于2个第二卡块配合卡紧显示器。

[0011] 在上述技术方案中，2个所述第一卡块以第一连接杆为轴线沿竖直方向对称设置。

[0012] 在上述技术方案中，2个所述第二卡块以第二连接杆为轴线沿竖直方向对称设置。

[0013] 在上述技术方案中，所述第一卡块、第二卡块的一侧上分别对应设有第一挂钩、第二挂钩以用于固定显示器的连接线。

[0014] 在上述技术方案中，所述第一卡块、第二卡块上形成的卡槽的内壁上设有防滑垫。

[0015] 在上述技术方案中，所述第一伸缩轴、第二伸缩轴上均开设有定位孔以用于调节第一伸缩轴、第二伸缩轴的伸缩长度。

[0016] 在上述技术方案中，所述第一支撑杆、第二支撑杆的下方设有挂钩以用于固定显示器的连接线。

[0017] 在上述技术方案中，所述支撑板的边缘设有卡扣以用于与外部的桌面固定。

[0018] 在上述技术方案中，所述支撑板的底部设有可折叠的支撑腿。

[0019] 在上述技术方案中，所述支撑轴的下部设有伸缩杆以用于调节支撑轴的伸缩长度。

[0020] 本实用新型具有的优点和积极效果是：

[0021] 1.第一支撑组件与第二支撑组件依靠转动套来调节水平方向上的角度，与支撑组件连接的支撑杆上分别设有旋转轴及转动轴以分别调节支撑组件在竖直或水平方向上的位置，实现2个支撑组件的位置切换，并且支撑组件的卡块可伸缩调节，以适应多种显示器的尺寸。

[0022] 2.支撑板的边缘设置卡扣，可与外部的办公桌面固定，增强支撑架的稳定性，或者将支撑板下方设置的折叠式支撑腿打开，在无办公桌时能够起到支撑作用，扩大双拼显示器支撑架的使用范围。

[0023] 3.卡块上形成的卡槽与放置在卡槽内的显示器固定，并且在卡槽内设有防滑垫以增强显示器与卡槽之间的摩擦力，提高稳定性能。

附图说明

[0024] 图1是本实用新型的双屏显示器支撑架的结构示意图；

[0025] 图2是本实用新型中第一支撑组件及第二支撑组件的立体图；

[0026] 图3是本实用新型中的支撑板的仰视图；

[0027] 图4是本实施例2的双屏显示器支撑架的结构示意图。

[0028] 图中：

[0029]	1、支撑板	2、第一支撑杆	3、伸缩轴
[0030]	4、支撑轴	5、支撑腿	6、第一支撑组件
[0031]	7、转动套	8、挂钩	9、第二支撑杆
[0032]	10、旋转轴	11、第二转动轴	12、第二支撑组件
[0033]	13、第二卡块	14、第二挂钩	15、第二伸缩轴
[0034]	16、卡槽	17、第二连接杆	18、第一连接杆
[0035]	19、第一卡块	20、定位孔	

具体实施方式

[0036] 以下结合具体实施例对本实用新型作进一步详细说明。应当理解，此处所描述的具体实施例仅仅用于解释本实用新型，并不用于限定本实用新型，决不限制本实用新型的保护范围。

[0037] 实施例1

[0038] 如图所示，本实用新型的电力客服现场服务的双屏显示器支撑架，包括支撑板1、设置在支撑板1上的支撑轴4、设置在支撑轴4上的第一支撑组件6和第二支撑组件12；

[0039] 所述支撑轴4的上部设有转动套7，所述第一支撑组件6、第二支撑组件12与转动套7连接以用于调节第一支撑组件6及第二支撑组件12在水平方向的位置；

[0040] 所述第一支撑组件6包括第一支撑杆2、第一连接杆18和2个第一支撑件，所述第一支撑杆2的一端与支撑轴4的转动套7连接，另一端与第一连接杆18连接，所述第一支撑杆2靠近第一连接杆18的一端上设有旋转轴10以用于调节所述第一支撑件的角度，所述第一支撑杆2上设有第一转动轴以用于调节在竖直方向上的角度，2个所述第一支撑件对称设置在第一连接杆18的两端，每个所述第一支撑件包括2个第一卡块19和设置在2个第一卡块19之间的第一伸缩轴，且在每个第一卡块19内形成有凹槽以用于安装所述第一伸缩轴，2个所述第一卡块19以第一连接杆18为轴线沿竖直方向对称设置，每个所述第一卡块19上形成有卡槽16以用于2个第一卡块19配合卡紧显示器。

[0041] 所述第二支撑组件12包括第二支撑杆9、第二连接杆17和2个第二支撑件，所述第二支撑杆9的一端与支撑轴4的转动套7连接，另一端与第二连接杆17连接，所述第二支撑杆9靠近第二连接杆17的一端上设有旋转轴10以用于调节所述第二支撑件的角度，所述第二支撑杆9上设有第二转动轴11以用于调节第二支撑件在竖直方向上的角度，2个所述第二支撑件对称设置在第二连接杆17的两端，每个第二支撑件包括2个第二卡块13和设置在2个第二卡块13之间的第二伸缩轴15，且在每个第二卡块13内形成有凹槽以用于安装所述第二伸缩轴15，2个所述第二卡块13以第二连接杆17为轴线沿竖直方向对称设置，每个所述第二卡块13上形成有卡槽16以用于2个第二卡块13配合卡紧显示器。

[0042] 进一步地说，所述第一卡块19、第二卡块13的一侧上分别对应设有第一挂钩8、第二挂钩148以用于固定显示器的连接线。

[0043] 进一步地说，所述第一伸缩轴、第二伸缩轴15上均开设有定位孔20以用于调节第一伸缩轴、第二伸缩轴15的伸缩长度。

[0044] 进一步地说，所述支撑板1的边缘设有卡扣以用于与外部的桌面固定。

[0045] 进一步地说，所述支撑板1的底部设有可折叠的支撑腿5。

[0046] 进一步地说，所述支撑轴4的下部设有伸缩杆以用于调节支撑轴4的伸缩长度。

[0047] 实施例2

[0048] 在实施例1的基础上，所述第一卡块19、第二卡块13上形成的卡槽16的内壁上设有防滑垫。

[0049] 进一步地说，所述第一支撑杆2、第二支撑杆9的下方设有挂钩8以用于固定显示器的连接线。

[0050] 实施例3

[0051] 如图4所示，与实施例1不同之处在于，所述支撑板1采用支撑平台，且在支撑平台

内设有抽屉以用于盛放办公中需要使用的物品。

[0052] 为了易于说明，实施例中使用了诸如“上”、“下”、“左”、“右”等空间相对术语，用于说明图中示出的一个元件或特征相对于另一个元件或特征的关系。应该理解的是，除了图中示出的方位之外，空间术语意在于包括装置在使用或操作中的不同方位。例如，如果图中的装置被倒置，被叙述为位于其他元件或特征“下”的元件将定位在其他元件或特征“上”。因此，示例性术语“下”可以包含上和下方位两者。装置可以以其他方式定位(旋转90度或位于其他方位)，这里所用的空间相对说明可相应地解释。

[0053] 而且，诸如“第一”和“第二”等之类的关系术语仅仅用来将一个与另一个具有相同名称的部件区分开来，而不一定要求或者暗示这些部件之间存在任何这种实际的关系或者顺序。

[0054] 以上对本实用新型做了示例性的描述，应该说明的是，在不脱离本实用新型的核心的情况下，任何简单的变形、修改或者其他本领域技术人员能够不花费创造性劳动的等同替换均落入本实用新型的保护范围。

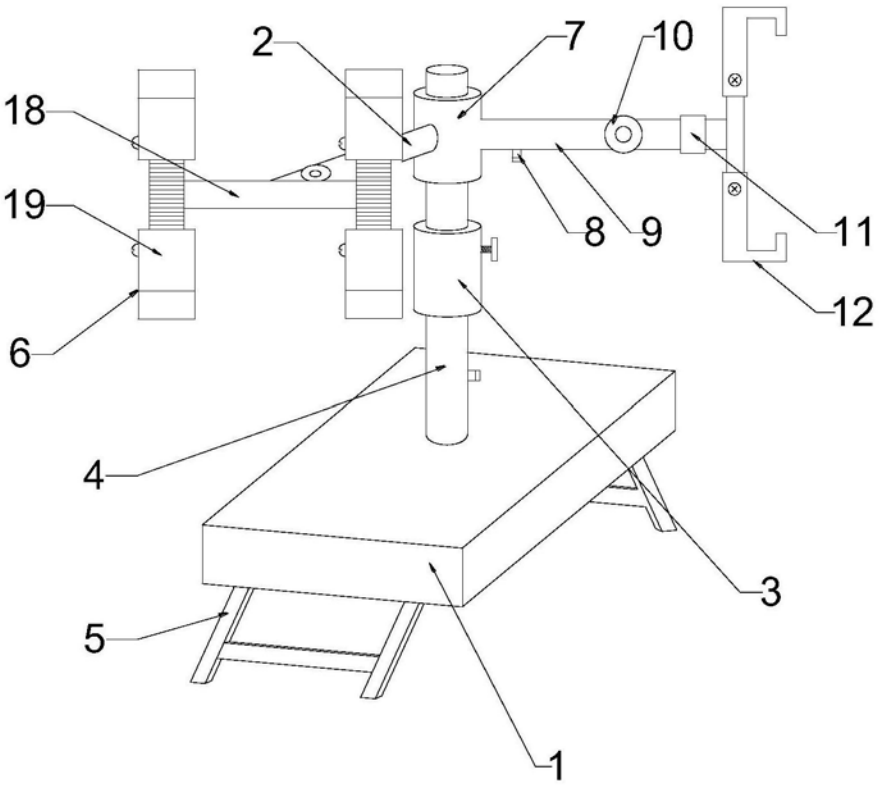

图1

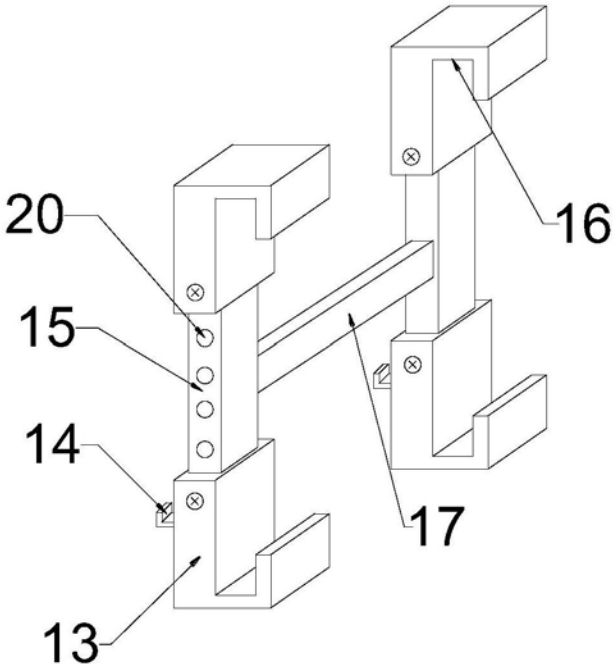

图2

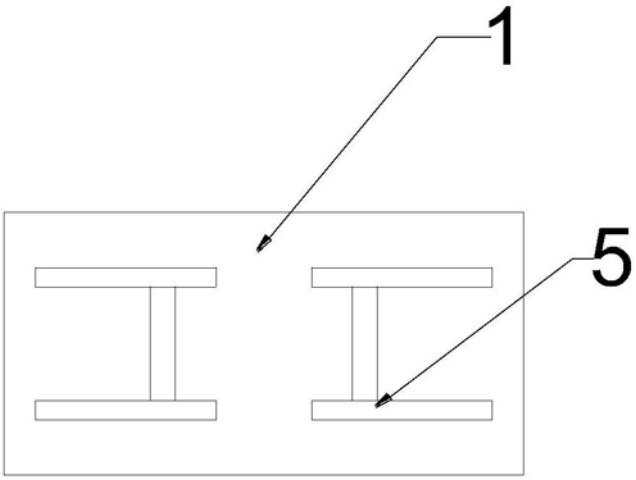

图3

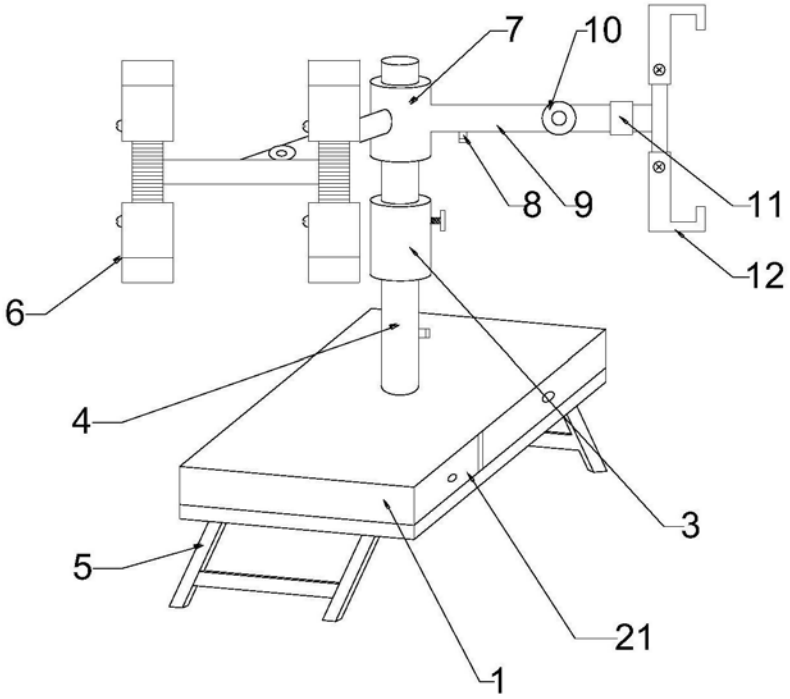

图4