(19)中华人民共和国国家知识产权局

(12)实用新型专利

(10)授权公告号 CN 203319342 U
(45)授权公告日 2013.12.04

(21)申请号 201320404665.X

(22)申请日 2013.07.09

(73)专利权人 浙江超伟机械有限公司
地址 325000 浙江省温州市瑞安市上望街道九三村九里工业区

(72)发明人 丁善玉

(74)专利代理机构 北京中北知识产权代理有限公司 11253
代理人 李雪芳

(51)Int.Cl.
B65H 20/06(2006.01)

权利要求书1页 说明书1页 附图1页

(54)实用新型名称

一种薄膜分切机的上料装置

(57)摘要

本实用新型公开了一种薄膜分切机的上料装置，包括支架和传动装置，所述的传动装置由电机、主动转辊和被动转辊构成，所述的主动转辊与被动转辊之间通过防滑传送带连接，所述的防滑传送带的表层为平整的海绵层，还包括料斗，料斗内设有过滤网，料斗内设有感应器，当料斗内料用完，感应器自动控制传动装置停机。本实用新型的有益效果：本实用新型上料装置由于在传送带上设有海绵层，增加了传送带与薄膜之间的摩擦，使得薄膜在上料的时候不会出现打滑的现象，传动装置采用传送带传送比现有技术中的多个辊筒传送耗电量小，节约了能源。

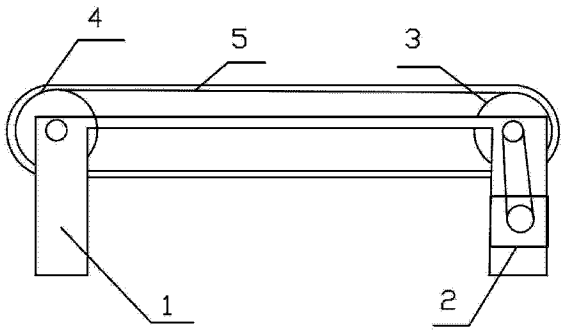

CN 203319342 U

1. 一种薄膜分切机的上料装置，其特征在于：包括支架和传动装置，所述的传动装置由电机、主动转辊和被动转辊构成，所述的主动转辊与被动转辊之间通过防滑传送带连接，所述的防滑传送带的表层为平整的海绵层，还包括料斗，料斗内设有过滤网，料斗内设有感应器，当料斗内料用完，感应器自动控制传动装置停机。

一种薄膜分切机的上料装置

技术领域

[0001] 本实用新型属于分切机领域，尤其涉及一种薄膜分切机的上料装置。

背景技术

[0002] 现有的薄膜分切机的上料装置结构一般为包括支架，支架上设有电机和多个光滑的转辊，这种结构的上料装置其弊端是，由于薄膜表面光滑，摩擦力小，在光滑的转辊上会出现打滑现象，造成上料速度跟不上，时快时慢和电资源的浪费。

实用新型内容

[0003] 针对现有技术的不足，本实用新型提供一种薄膜分切机在上料时不会出现打滑现象的上料装置，其具有上料速度均匀的优点。

[0004] 为了实现上述目的，本实用新型是通过如下技术方案来实现的；

[0005] 一种薄膜分切机的上料装置，包括支架和传动装置，所述的传动装置由电机、主动转辊和被动转辊构成，所述的主动转辊与被动转辊之间通过防滑传送带连接，所述的防滑传送带的表层为平整的海绵层，还包括料斗，料斗内设有过滤网，料斗内设有感应器，当料斗内料用完，感应器自动控制传动装置停机。

[0006] 本实用新型的有益效果：本实用新型上料装置由于在传送带上设有海绵层，增加了传送带与薄膜之间的摩擦，使得薄膜在上料的时候不会出现打滑的现象，传动装置采用传送带传送比现有技术中的多个辊筒传送耗电量小，节约了能源。

附图说明

[0007] 图 1 为本实用新型的结构示意图。

具体实施方式

[0008] 下面结合附图对本实用新型作进一步说明。

[0009] 如图 1 所示的一种薄膜分切机的上料装置，包括支架 1 和传动装置，所述的传动装置由电机 2、主动转辊 3 和被动转辊 4 构成，所述的主动转辊 3 与被动转辊 4 之间通过防滑传送带 5 连接，所述的防滑传送带 5 的表层为平整的海绵层。本实用新型上料装置由于在传送带上设有海绵层，增加了传送带 5 与薄膜之间的摩擦，使得薄膜在上料的时候不会出现打滑的现象，传动装置采用传送带传送比现有技术中的多个辊筒传送耗电量小，节约了能源。

[0010] 还包括料斗，料斗内设有过滤网，料斗内设有感应器，当料斗内料用完，感应器自动控制传动装置停机。

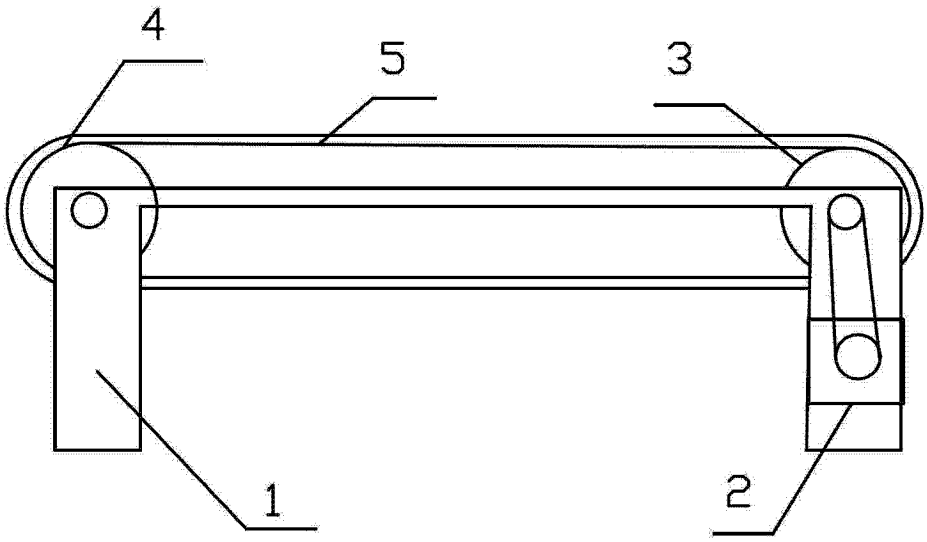

图 1