(19)国家知识产权局

(12)实用新型专利

(10)授权公告号 CN 219720923 U
(45)授权公告日 2023.09.22

(21)申请号 202320992556.8

(22)申请日 2023.04.24

(73)专利权人 深圳市第二人民医院(深圳市转化医学研究院)
地址 518000 广东省深圳市福田区笋岗西路3002号深圳市第二人民医院

(72)发明人 蔡妙丽 齐莉 肖凤华 黄秀丽 郑嘉娜

(74)专利代理机构 北京沃知思真知识产权代理有限公司 11942
专利代理师 王妮

(51)Int.Cl.
A61C 17/06(2006.01)
A61C 17/08(2006.01)
A61C 17/14(2006.01)

权利要求书1页 说明书2页 附图3页

(54)实用新型名称

口腔护理球囊式受水器

(57)摘要

本实用新型公开了口腔护理球囊式受水器，涉及口腔护理用品技术领域，包括杯体，所述杯体内部设有第一软管，且所述第一软管延伸至杯体顶部，所述第一软管顶部设有第二软管，所述第一软管和第二软管之间固定设有球囊，且所述球囊内部分别与第一软管和第二软管内部相连通，所述第二软管远离球囊的一端固定套设有吸唾管头，通过在杯体上加工出弧形凹面来贴合患者面部，可适用于清醒患者吐出口中的清洗液并盛接在杯体中，而对于卧床患者，可使用第一软管、第二软管和球囊通过虹吸原理将患者口中的清洗液吸出并导入杯体中，相较于传统使用弯盘接水的方式，两种使用模式适应性广，且杯体容量大无需护士反复倾倒弯盘，使用更方便。

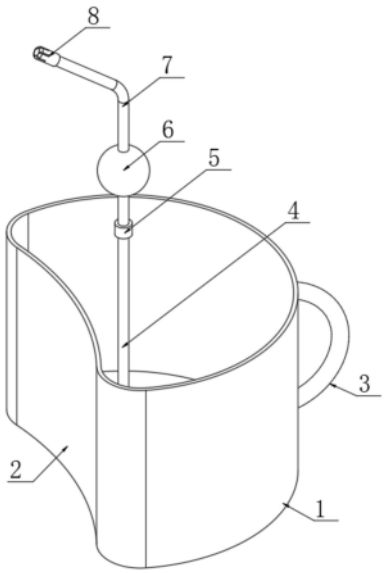

CN 219720923 U

1.口腔护理球囊式受水器,包括杯体(1),其特征在于:所述杯体(1)内部设有第一软管(4),且所述第一软管(4)延伸至杯体(1)顶部,所述第一软管(4)顶部设有第二软管(7),所述第一软管(4)和第二软管(7)之间固定设有球囊(6),且所述球囊(6)内部分别与第一软管(4)和第二软管(7)内部相连通,所述第二软管(7)远离球囊(6)的一端固定套设有吸唾管头(8)。

2.根据权利要求1所述的口腔护理球囊式受水器,其特征在于,所述第一软管(4)上设有单向阀(5)。

3.根据权利要求1所述的口腔护理球囊式受水器,其特征在于,所述杯体(1)一侧加工有弧形凹面(2)。

4.根据权利要求3所述的口腔护理球囊式受水器,其特征在于,所述杯体(1)另一侧固定设有把手(3),且所述杯体(1)和把手(3)一体成型制成。

口腔护理球囊式受水器

技术领域

[0001] 本实用新型涉及口腔护理用品技术领域，尤其涉及口腔护理球囊式受水器。

背景技术

[0002] 口腔护理的目的是保持口腔清洁，预防口腔感染，也是口腔科常用的一项护理操作。目前，口腔颌面部重大手术，创伤大，肿胀明显，张口受限，常规的口腔护理无法实现口腔清洁。对这类患者，护理人员在口腔护理时，在患者颈部垫治疗巾，护士使用注射器给口腔注水冲洗口腔，护士将弯盘置于患者嘴角，患者再吐出冲洗液。此类方法适用于清醒患者，卧床患者不能有效地将口内冲洗液引流，需通过翻身或是负压吸引法吸出冲洗液。弯盘的承接水量不足，增加护士的工作量。

实用新型内容

[0003] 本实用新型提供口腔护理球囊式受水器，以解决上述技术问题。

[0004] 为解决上述技术问题，本实用新型提供的口腔护理球囊式受水器，包括杯体，所述杯体内部设有第一软管，且所述第一软管延伸至杯体顶部，所述第一软管顶部设有第二软管，所述第一软管和第二软管之间固定设有球囊，且所述球囊内部分别与第一软管和第二软管内部相连通，所述第二软管远离球囊的一端固定套设有吸唾管头。

[0005] 优选的，所述第一软管上设有单向阀。

[0006] 优选的，所述杯体一侧加工有弧形凹面。

[0007] 优选的，所述杯体另一侧固定设有把手，且所述杯体和把手一体成型制成。

[0008] 与相关技术相比较，本实用新型提供的口腔护理球囊式受水器具有如下有益效果：

[0009] 通过在杯体上加工出弧形凹面来贴合患者面部，可适用于清醒患者吐出口中的清洗液并盛接在杯体中，而对于卧床患者，可使用第一软管、第二软管和球囊通过虹吸原理将患者口中的清洗液吸出并导入杯体中，相较于传统使用弯盘接水的方式，两种使用模式适应性广，且杯体容量大无需护士反复倾倒弯盘，使用更方便。

附图说明

[0010] 图1为本实用新型提出的口腔护理球囊式受水器的整体立体结构示意图；

[0011] 图2为本实用新型提出的口腔护理球囊式受水器的杯体立体结构示意图；

[0012] 图3为本实用新型提出的口腔护理球囊式受水器的吸唾管头立体结构示意图。

[0013] 图中标号：1、杯体，2、弧形凹面，3、把手，4、第一软管，5、单向阀，6、球囊，7、第二软管，8、吸唾管头。

具体实施方式

[0014] 实施例，由图1-3给出，本实用新型包括杯体1，所述杯体1内部设有第一软管4，且

所述第一软管4延伸至杯体1顶部，所述第一软管4上设有单向阀5，所述第一软管4顶部设有第二软管7，所述第一软管4和第二软管7之间固定设有球囊6，且所述球囊6内部分别与第一软管4和第二软管7内部相连通，所述第二软管7远离球囊6的一端固定套设有吸唾管头8，通过第一软管4、球囊6和第二软管7可通过虹吸原理将患者口中的清洗液吸出，清洗液导出后盛接在杯体1中，大容量的杯体1可一次性盛放大量清洗液，使用方便，单向阀5可避免球囊6变形恢复原样时第一软管4底部通气而影响虹吸原理的形成。

[0015] 所述杯体1一侧加工有弧形凹面2，所述杯体1另一侧固定设有把手3，且所述杯体1和把手3一体成型制成，弧形凹面2可贴合在患者面部有效接住患者口中清洗液，适用于清醒患者，把手3方便护士握住使用。

[0016] 工作原理：

[0017] 在护士冲洗患者口腔将水注入口内需要吐出时，对于清醒的患者可将杯体1上的弧形凹面2贴于患者面部让患者自行吐出口中的水至杯体1内部，而对于卧床患者，可将第二软管7上的吸唾管头8伸入患者口腔中，随后用手捏球囊6并松开，在球囊6回弹变回原样时其内部处于负压状态，由于第一软管4上有单向阀5，因此第一软管4底部的空气无法向上进入球囊6中，而第二软管7上的吸唾管头8则可将口腔中的水吸入球囊6内部，随后根据虹吸原理，口腔中的水依次通过吸唾管头8、第二软管7、球囊6和第一软管4被引流入杯体1中。

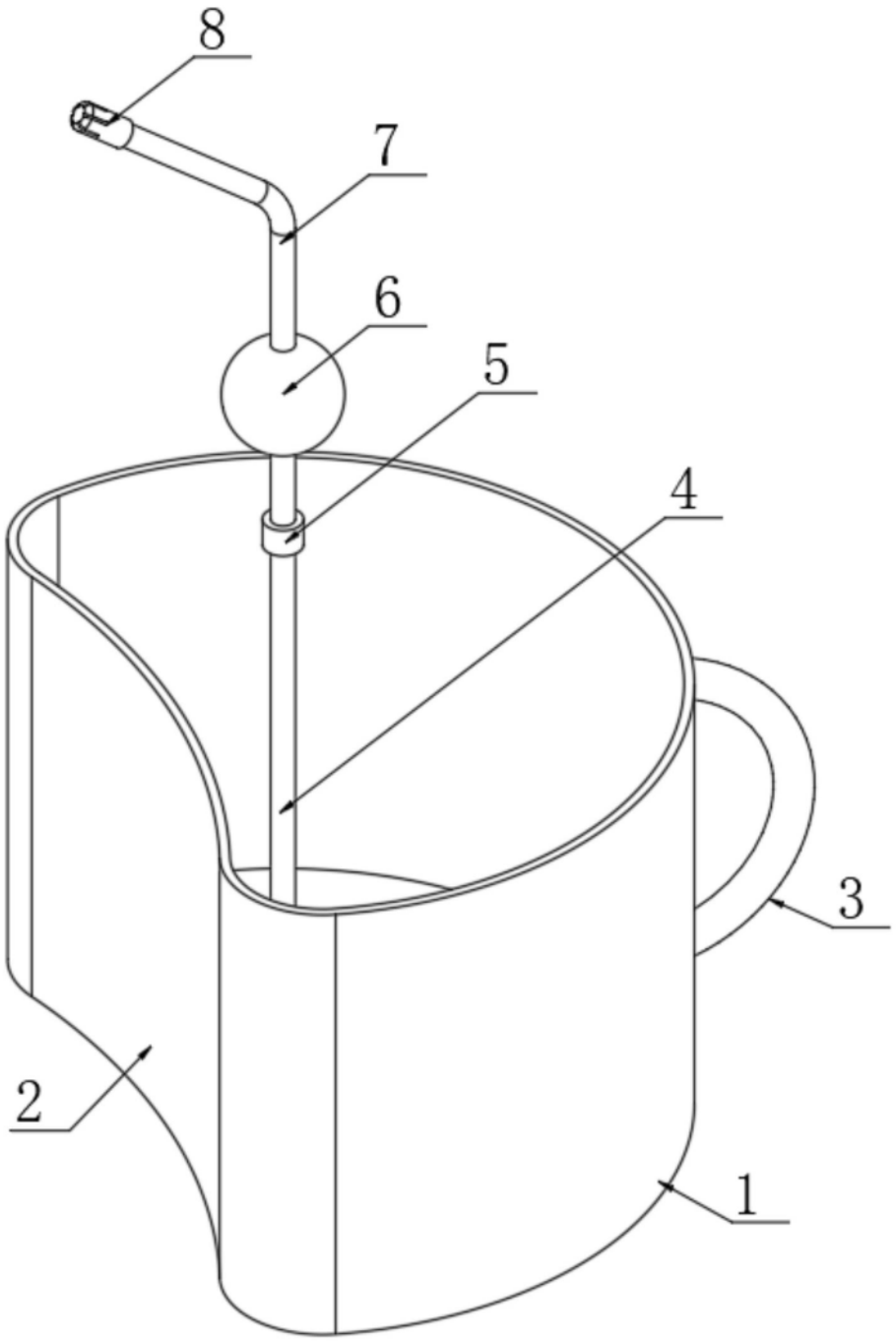

图1

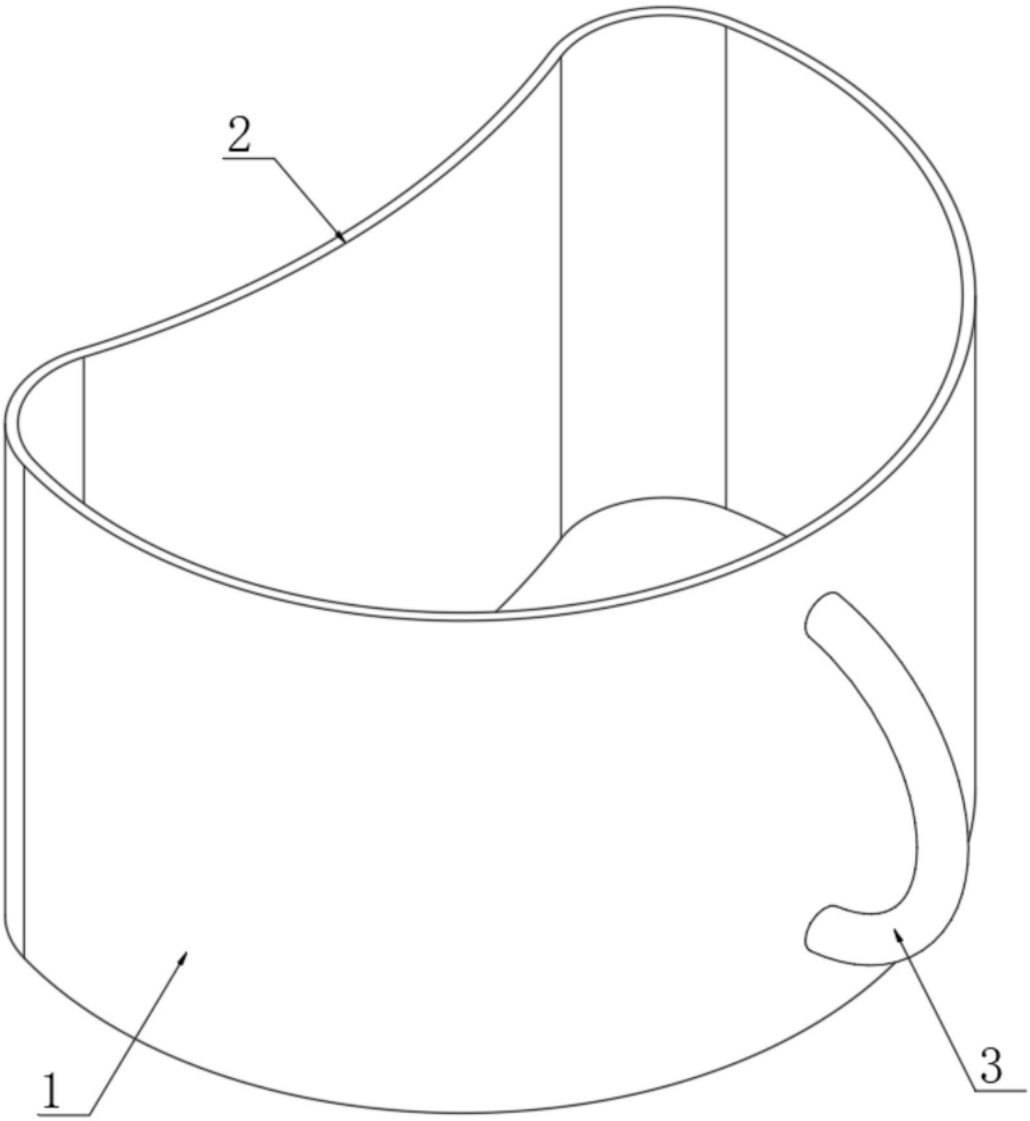

图2

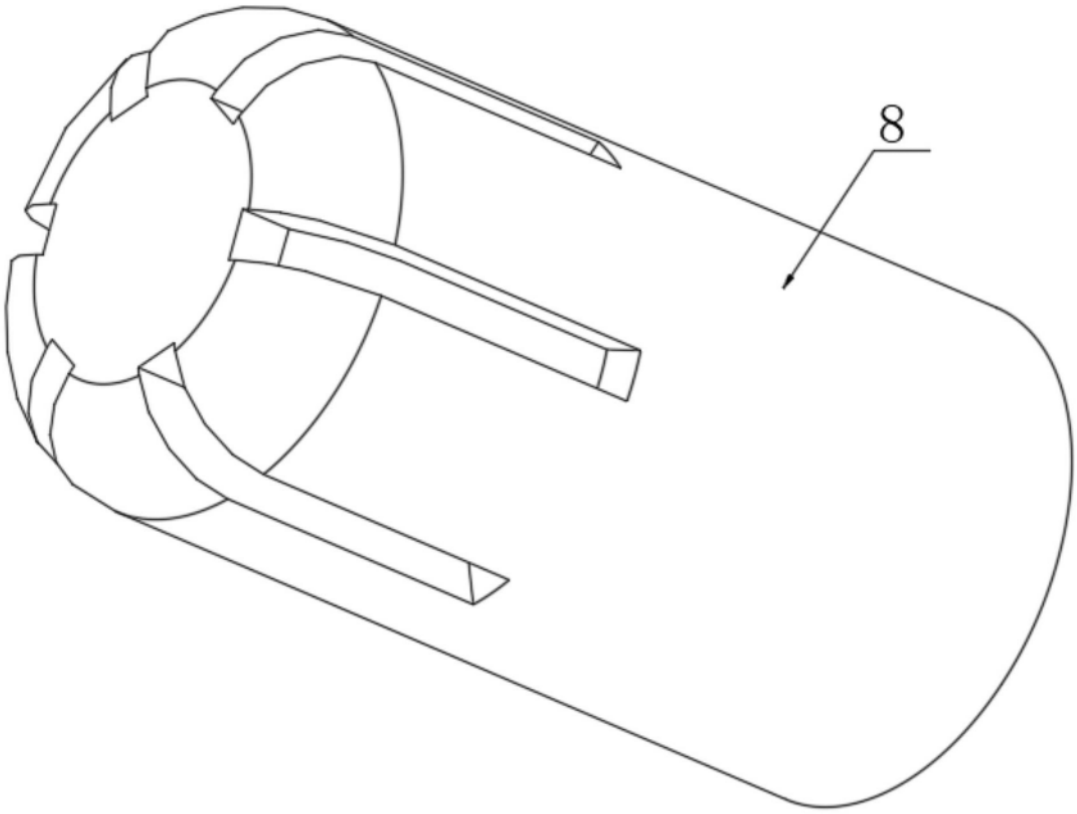

图3