(19) 대한민국특허청(KR)
(12) 공개특허공보(A)

(51) Int. Cl.[5]
H01R 33/00

(11) 공개번호 특1991-0017699
(43) 공개일자 1991년11월05일

(21) 출원번호 특1991-0003317
(22) 출원일자 1991년02월28일
(30) 우선권주장 490,458 1990년03월08일 미국(US)
(71) 출원인 미네소타 마이닝 앤드 매뉴팩츄어링 컴패니 게리 엘. 그리스 월드
미합중국, 미네소타, 세인트폴, 3엠 센터
(72) 발명자 존 아더 새번트
미합중국, 미네소타 55144-1000, 세인트폴, 3엠 센터
(74) 대리인 나영환, 도두형

심사청구 : 없음

(54) 집적회로장치용 상부 장착소켓

요약

내용 없음

대표도

도1

명세서

[발명의 명칭]

집적회로장치용 상부 장착소켓

[도면의 간단한 설명]

제 1도는 본 발명에 따른 소켓 어셈블리의 상부 플레이트 또는 가이드 부재의 일부 절개 사시도, 제 2도는 소켓 어셈블리의 하나의 캠 부재 및 복수의 접촉 소자의 분해사시도, 제 3도는 소켓 어셈블리의 지지 프레임 사시도.

본 건은 요부공개 건이므로 전문 내용을 수록하지 않았음

(57) 청구의 범위

청구항 1

일반적으로 장방형의 구성이고 적어도 일측면을 따라 복수의 접촉소자를 수용하기 위한 스페이서 수단을 구비한 지지 프레임과, 상기 프레임의 적어도 일측면을 따라 이격된 병렬 관계로 배치되고 외부 전자 부재와의 접속을 위한 접속부, 상기 접촉소자 각각을 상기 프레임에 고정하기 위한 앵커수단, 집적회로 장치와의 탄성 압력 접촉을 형성하기 위한 접촉수단, 및 비굴곡된 제 1의 정상위치로 부터 상기 집적회로 장치를 수용하기 위한 개방위치로, 및 상기 집적회로 장치와 압력전기 접촉되어 있는 동작위치로 상기 접촉 수단을 이동시키는 수단을 각각 구비하는 복수의 일반적으로 편평한 접촉소자를 포함하고, 상기 집적회로장치의 적어도 일측면을 따라 배열된 복수의 접촉점을 가진 집적회로장치용 소켓 어셈블리에 있어서, 상기 접촉수단을 이동시키는 수단은, 상기 프레임의 적어도 일측면을 따라 위치되고 상기 프레임에 의해 지지되어 상기 접촉소자와 연동하는 발진 운동에 의해 상기 접촉수단을 상기 정상 위치로 부터 상기 개방 위치로 이동시키는 캠수단과, 상기 제 1위치로 부터 제 2위치로 상기 프레임과 관련하여 이동하도록 지지된 가이드 부재를 포함하고, 상기 가이드 부재는 상기 프레임을 향해 상기 가이드 부재가 이동할때에 상기 접촉소자들을 상기 개방 위치로 이동시키기 위하여 캠플로워와 협력적으로 연동하는 캠 표면을 갖는 것을 특징으로 하는 집적회로 장치용 소켓 어셈블리.

※ 참고사항 : 최초출원 내용에 의하여 공개하는 것임.

도면

도면1

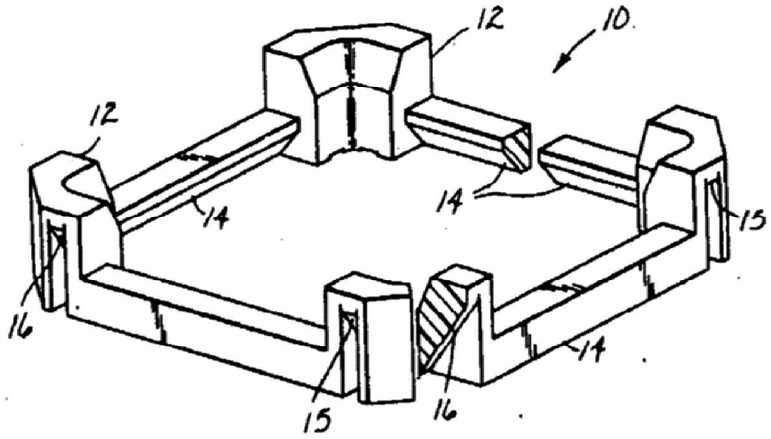
12
10
12
14
14
13
16
14
15
16

도면2

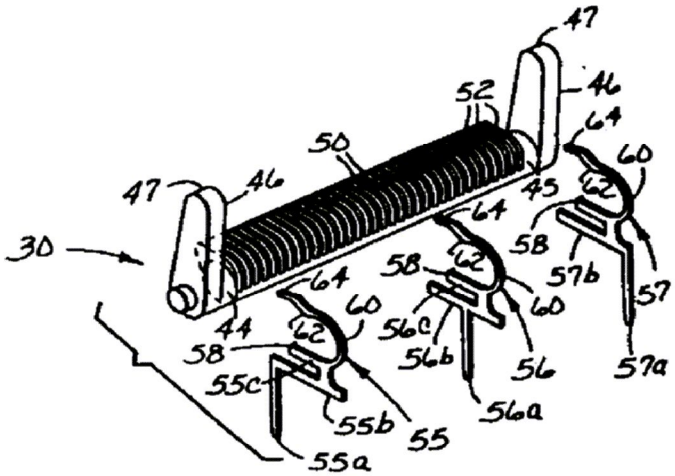
47
46
52
64
50
60
47
46
45
62
64
30
58
62
57b
64
58
60
57
44
62
60
56c
58
56b
56
57a
55c
55b
55
56a
55a

도면3

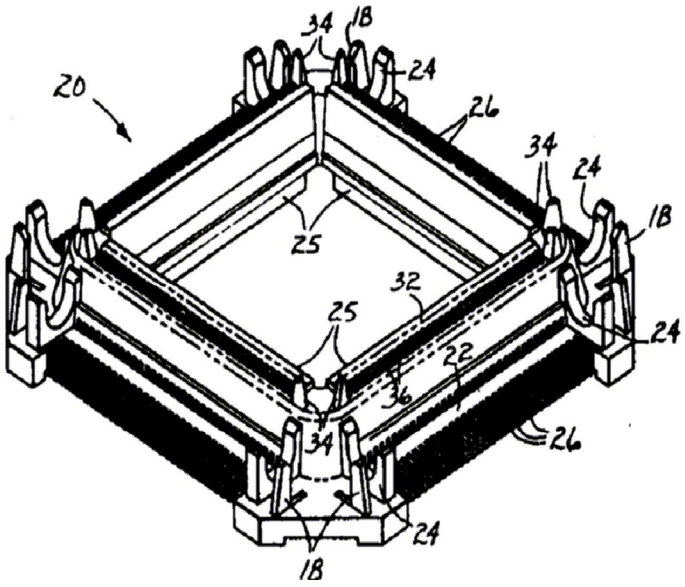
34
18
20
24
26
34
24
18
25
32
25
24
22
36
34
26
24
18