ČESKÁ A SLOVENSKÁ FEDERATIVNÍ REPUBLIKA
(19)

FEDERÁLNÍ ÚŘAD PRO VYNÁLEZY

ZVEŘEJNĚNÁ PŘIHLÁŠKA VYNÁLEZU (12)

(21) 1278-92
(13) A3
(51) B 65 H 35/04

(22) 27.04.92
(32) 27.04.91
(31) 91/5208
(33) DE
(40) 16.12.92

(71) Melitta Haushaltsprodukte GmbH und Co. Kommanditgesellschaft,Minden, DE;

(72) Hörnlein Reinhard, Holzminden, DE;

(54) Vydavač fólie

(57) Vydavač fólie pro vydávání fólií pro domácnost je opatřen pouzdrem (1) vydavače pro uložení kotouče fólie, ve kterém je po oddělení pásu fólie ta část odvinuté fólie v poloze mezi částmi (2, 3) pouzdra až k odtrhávací hraně (6) pouzdra (1) vydavače, zakryta. Pouzdro (1) vydavače má nejméně dvě ve tvaru skořepiny vytvořené části (2, 3) pouzdra, které jsou buď na svých podélných stranách navzájem spojeny nebo jejichž podélné strany se v úhlové oblasti obvodově překrývají. Fóliový pásový úsek je pružnými silami pouzdra (1) vydavače mezi nimi pevně držen a pouzdro (1) vydavače je silou jedné ruky pružně deformovatelné. Pro vytvoření uchopitelně dlouhého fóliového pásu úseku je překrývající oblast vnější části (3) pouzdra (1) v průběhu stlačování vydavače v třecím spojení s fólií a je pohyblivá vzhledem k překryté oblasti vnitřní části (2) pouzdra.

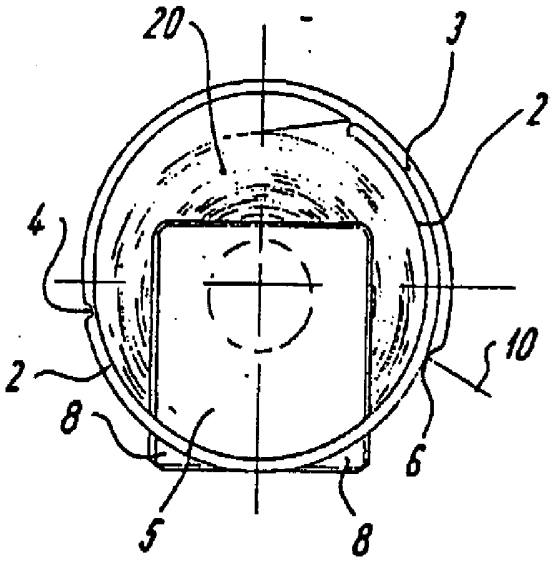

Podstata vynálezu

Vynález si klade za úkol vytvořit s co nejnižšími konstrukčními náklady vydavač fólie, který by nejjednodušším způsobem po oddělení fóliového pásu z fóliového pásového úseku, který je odvinut a který je držen zakrytý ve vydavači, umožnil přepravu tohoto pásového úseku z pouzdra vydavače a který by podstatně zjednodušil vkládání nového kotouče fólie do vydavače.

Řešení tohoto úkolu je zajištěno vydavačem podle vynálezu, jehož podstata je popsána ve význakové části hlavního nároku.

Zvláště výhodná je u vydavače fólie podle vynálezu ta skutečnost, že jej lze při vloženém kotouči fólie obsluhovat jen jednou rukou, a to nezávisle na tom, zda uživatel používá pravou nebo levou ruku. Při vloženém kotouči fólie se dostává fóliový pás mezi překrytím do volného prostoru. Po oddělení fóliového pásu je zbývající fóliový pásový úsek držen v překrývající se oblasti vnějších a vnitřních částí pouzdra prostřednictvím pružné síly pouzdra, čímž se zcela vyloučí zpětné zaklouznutí fólie do vydavače, stejně tak jako pomačkání fóliového pásového úseku. Pokud se má odebrat pás fólie, tak se dvojnásobným až trojnásobným stlačením pouzdra vydavače, jehož vnější překrývající část pouzdra je při stlačování v třecím kontaktu s fólií, vysune fólie tak daleko mezi překrytím, že ji lze lehce uchopit a potom vytáhnout pás fólie o požadované délce.

Vydavač fólie tedy nevyžaduje při provádění žádné operace, která souvisí s vytahováním a oddělováním pásu fólie, pomoc druhé ruky.

Podle výhodného provedení předmětu vynálezu sestává pouzdro ze dvou skořepinových částí pouzdra, které se na jedné straně podle vynálezu překrývají a na druhé straně jsou spojeny prostřednictvím stěžeje, což umožňuje pouzdro vydavače pro vložení kotouče fólie rozevřít nebo rozehnout. Překrytí zabezpečuje navíc přídavné uzavření pouzdra.

Zvláště výhodné je takové provedení pouzdra vydavače, u kterého je shodné, která z obou se překrývajících částí pouzdra tvoří vnitřní nebo vnější část pouzdra, protože u této konstrukce mohou být obě hrany vytvořeny jako odtrhávací hrany, což umožňuje buď použít po otupění jedné odtrhávací hrany v následné době druhou odtrhávací hranu nebo mohou být obě odtrhávací hrany provedeny různě pro odtrhávání různých druhů fólií. Další výhodné provedení vydavače fólie podle vynálezu má pravoúhlé pouzdro s konstrukční součástí, která je vytvořena ve tvaru písmene L a která tvoří vnitřní část pouzdra, a s konstrukční součástí vytvořenou ve tvaru písmene U, která tvoří vnější část pouzdra, přičemž obě tyto části pouzdra jsou navzájem spojeny stěžejí, která je uspořádána na těch částech pouzdra, které jsou odvráceny od překrytí.

Zvláště výhodná je další možnost vytvoření vydavače fólie podle vynálezu, která spočívá v tom, že se na něm upevní nezávislé oddělovací ústrojí s řezným systémem, pohyblivým rovnoběžně s odběrovou štěrbinou, což umožňuje použít vydavač fólie také pro takové druhy fólie, u kterých není odtržení možné buď vůbec nebo jen velmi obtížně.

Další výhodná uspořádání vydavače fólie podle vynálezu vyplývají z dalších nároků

Přehled obrázků na výkresech

Vynález je v dalším podrobněji vysvětlen na příkladech provedení ve spojení s výkresovou částí.

Na obr. 1 je schematicky znázorněn pružně deformovatelný vydavač fólie. Na obr. 2 je znázorněn bokorys podle obr. 1. Na obr. 3 je znázorněn otevřený vydavač fólie podle obr. 1. Na obr. 4 je znázorněn bokorys podle obr. 3.

Na obr. 5 je schematicky znázorněn vydavač fólie se záběrovým vstupním otvorem. Na obr. 6 je schematicky znázorněn bokorys podle obr. 5.

Na obr. 7 je schematicky znázorněn pravoúhlý vydavač fólie se záběrovým vstupním otvorem. Na obr. 8 je znázorněn bokorys podle obr. 7.

Na obr. 9 je schematicky znázorněn vydavač fólie se stěžejí. Na obr. 10 je znázorněn bokorys podle obr. 9 v řezu. Na obr. 11 je znázorněn bokorys vydavače fólie podle obr. 9 v otevřeném stavu.

Na obr. 12 je schematicky znázorněna varianta vydavače fólie bez stěžeje. Na obr. 13 je znázorněn bokorys podle obr. 12 v řezu.

Na obr. 14 je schematicky znázorněna varianta provedení vydavače fólie se dvěma stěžejemi a jedním vloženým pásem. Na obr. 15 je schematicky znázorněn bokorys podle obr. 14.

Na obr. 16 je znázorněn bokorys vloženého pásu. Obr. 17 představuje půdorys vloženého pásu.

Příklady provedení vynálezu

Vydavač fólie podle vynálezu má u každé varianty pouzdro 1, 11, 21, 31, 41, 51 vydavače s nejméně dvěma skořepinovými částmi 2, 12, 22, 32, 42, 52, 3, 13, 23, 33, 43, 53 pouzdra, které jsou buď na svých podélných stranách navzájem spojeny nebo jejichž podélné strany se v úhlové oblasti obvodově překrývají, přičemž fóliový pásový úsek fóliového kotouče, vloženého do pouzdra 1, 11, 21, 31, 41, 51 vydavače, je pevně držen pružnými silami pouzdra mezi překrytím. Pro vytahování fóliového pásového úseku 10, který lze uchopit, je možné pouzdro 1, 11, 21, 31, 41, 51 vydavače silou jedné ruky pružně tak deformovat, že po dvojnásobném až trojnásobném stlačení a uvolnění pouzdra 1, 11, 21, 31, 41, 51 vydavače je k dispozici dostatečně dlouhý fóliový pásový úsek 10. Jako přepravní mechanismus přitom působí ta skutečnost, že v průběhu stlačování se vytváří mezi fólií a vnější částí 3, 13, 23, 33, 43, 53 pouzdra třecí styk, případně, že tření na překrývající vnitřní části 2, 12, 22, 32, 42, 52 pouzdra je menší než mezi vnější částí 3, 13, 23, 33, 43, 53 pouzdra a fólií. Při uvolnění pouzdra 1, 11, 21, 31, 41, 51 vydavače má však tření mezi překrývající vnitřní částí 2, 12, 22, 32, 42, 52 a mezi fólií větší hodnotu, takže při každém stisknutí a uvolnění pouzdra 1, 11, 21, 31, 41, 51 vydavače je možné z něj vytáhnout krátký kus pásu fólie.

Tento přepravní mechanismus je možné superponovat například ještě dalším mechanismem, to je vysunováním fólie prostřednictvím záběrového vstupního otvoru 17, který je

znázorněn na obr. 5 a 7. Prostřednictvím tohoto vstupního otvoru 17 je možné působit například palcem buď přímo na fólii, která přiléhá na překrývající vnitřní část 12, 22 pouzdra nebo prostřednictvím další pohyblivé konstrukční součásti, která je na fólii přitlačitelná.

Na obr. 1 až 6 je znázorněn vydavač fólie, jehož pouzdro 1, 11 vydavače sestává ze dvou skořepinových částí ve tvaru dutých válců, a to z vnitřní části 2, 12 pouzdra a z vnější části 3, 13 pouzdra, které jsou navzájem spojeny fóliovou stěžejí 4, 14 a které se navzájem překrývají u úhlové oblasti o hodnotě zhruba 90°. Na čelních stranách je vždy na vnitřní části 2, 12 pouzdra upravena radiálně dovnitř směřující přídržná destička 5, 15, která má dovnitř směřující vodicí kužel 9, 19, což umožňuje axiálně držet přídržnými destičkami 5, 15 kotouč fólie, který je vložen do pouzdra 1, 11 vydavače. Rohy přídržných destiček 5, 15, které vystupují přes vnější obrys pouzdra 1, 11 vydavače, vytvářejí současně opěrku 8 pro uložení vydavače fólie.

U varianty pouzdra 41 vydavače, která je znázorněna na obr. 12 a 13 a kterou nelze rozevřít prostřednictvím stěžeje, je možné přídržnou destičku 45 odstranit nebo odklopit, což umožňuje vkládat kotouč fólie také z čelní strany, přičemž je třeba přitom pouzdro 41 vydavače deformovat.

Na obr. 7 a 8 je znázorněno pravoúhlé pouzdro 21 vydavače, které sestává z části ve tvaru písmene U a z části ve tvaru písmene L, přičemž jedno rameno části ve tvaru písmene L vytváří obvodově odpovídající vnitřní část 22 pouzdra a jedno rameno části ve tvaru písmene U

vytváří vnější část 23 pouzdra. Na té straně, která je odvrácená od překrytí, jsou obě části 22, 23 pouzdra navzájem spojeny fóliovou stěžejí 24.

Popsané části ve tvaru písmene U, případně ve tvaru písmene L jsou, stejně tak jako odpovídající části pouzdra všech ostatních variant pouzdra vydavače fólie podle vynálezu, schopné udržovat pouzdro v zaklapnutém stavu uzavřené.

Na obr. 14 až 17 je znázorněna varianta pouzdra 51 vydavače, která má v podstatě shodné a ve tvaru vany vytvořené části 52, 53 pouzdra, které jsou prostřednictvím stěžejí 54 kloubově upraveny na vloženém pásu 57 a které, podle toho, která z částí ve sklopeném stavu opačnou část částečně překrývá, mohou střídavě představovat buď vnitřní část 52 pouzdra nebo vnější část 53 pouzdra. Odtrhávací hrany 56 mohou být vytvořeny buď shodně, čímž se zdvojnásobuje životnost odtrhávacích hran 56 bez následného ostření, nebo mohou být vytvořeny různě, čímž se zajistí možnost odtrhávání i různých druhů fólie.

Tuto variantu se dvěma odtrhávacími hranami lze samozřejmě uskutečnit i u všech ostatních možných variant. Taková odtrhávací hrana 6, 16, 26, 36, 46, 56 může být vytvořena například jako přímočará ostrá hrana, která je v oblasti okraje fólie opatřena více samostatnými zuby 7, které usnadňují odtrhávání.

Na výkresech není znázorněna taková varianta vydavače fólie, na jehož překrývající vnější části pouzdra je upraveno vedení pro druhé nezávislé oddělovací ústrojí,

které má například rovnoběžně s odběrovou štěrbinou pohyblivý řezný systém, který umožňuje oddělovat pás fólie ve směru vytahování fólie za odtrhávací hranou 6, 16, 26, 36, 46, 56.

JUDr. Otakar ŠVORČÍK
advokát

1270-96
ÚŘAD PRO VYNÁLEZY A OBJEVY
PŘIJ.
27. 11. 92

P A T E N T O V É N Á R O K Y

1. Vydavač fólie pro vydávání fólií pro domácnost, zejména pro papírové kotouče pro chléb, pečení a dárky, který je opatřen pouzdrem vydavače pro uložení kotouče fólie, ve kterém je po oddělení pásu fólie ta část odvinuté fólie fóliového pásového úseku, který je upraven v klidové poloze mezi částmi pouzdra až k odtrhávací hraně pouzdra vydavače, uschována zakrytě, v y z n a č u j í c í s e t í m , že pouzdro (1, 11, 21, 31, 41, 51) vydavače má nejméně dvě ve tvaru skořepiny vytvořené části (2, 12, 22, 32, 42, 52; 3, 13, 23, 33, 43, 53) pouzdra, které jsou buď na svých podélných stranách navzájem spojeny nebo jejichž podélné strany se v úhlové oblasti obvodově překrývají, přičemž fóliový pásový úsek je pružnými silami pouzdra (1, 11, 21, 31, 41, 51) vydavače mezi nimi pevně držen a pouzdro (1, 11, 21, 31, 41, 51) vydavače je silou jedné ruky pružně deformovatelné tak, že pro vytvoření uchopitelně dlouhého fóliového pásového úseku je překrývající oblast vnější části (3, 13, 23, 33, 43, 53) pouzdra v průběhu stlačování pouzdra (1, 11, 21, 31, 41, 51) vydavače v třecím spojení s fólií vytvořena vzhledem k překryté oblasti vnitřní části (2, 12, 22, 32, 42, 52) pouzdra pohyblivě.

2. Vydavač fólie podle nároku 1, v y z n a č u j í c í s e t í m , že pouzdro (1, 11, 21, 31, 41, 51) vydavače pro vkládání fóliového kotouče je prostřednictvím stěžeje (4, 14, 24, 34, 54) odklopné nebo v délkovém směru rozehnutelné a v uzavřeném stavu se překrývající oblasti vnitřních částí (2, 12, 22, 32, 42, 52) pouzdra a vnějších částí (3, 13, 23, 33, 43, 53) pouzdra udržují pouzdro (1, 11,

21, 31, 41, 51) uzavřené.

3. Vydavač fólie podle jednoho nebo obou předcházejících nároků, v y z n a č u j í c í s e t í m , že pouzdro (1, 11, 21, 31, 41, 51) vydavače je vytvořeno ve tvaru jednodílného nebo vícedílného dutého válce nebo vícehranu, potom zejména pravoúhelníku, přičemž pouzdro (21) vydavače sestává z části pouzdra ve tvaru písmene U nebo ve tvaru písmene L, přičemž jedno rameno části pouzdra (21) ve tvaru písmene L tvoří obvodově odpovídající vnitřní část (22) pouzdra a jedno rameno části pouzdra (21) ve tvaru písmene U tvoří vnější část (23) pouzdra, které se proti sobě navzájem částečně překrývají a ty strany částí pouzdra, které jsou odvrácené od překrytí, jsou navzájem spojeny stěžejí (24).

4. Vydavač fólie podle jednoho nebo více z předcházejících nároků, v y z n a č u j í c í s e t í m , že pouzdra (1, 11, 31, 41, 51) ve tvaru dutého válce mají dvě převážně shodné části pouzdra ve tvaru vany, které jsou upraveny kloubově na sobě bezprostředně nebo prostřednictvím vloženého pásu (57), upraveného jako dno pouzdra, a podle toho, která z obou částí ve sklapnutém stavu částečně překrývá druhou, odpovídají obě části buď vnitřní části (2, 12, 32, 42, 52) pouzdra nebo vnější části (3, 13, 33, 43, 53) pouzdra.

5. Vydavač fólie podle jednoho nebo více z předcházejících nároků, v y z n a č u j í c í s e t í m , že v překrývající vnější části (13, 23) pouzdra je upraven vstupní otvor (17), s výhodou pro palec, prostřednictvím kterého je možné fóliový pásový úsek (10) bezprostředně nebo prostřednictvím další pohyblivé a na fólii přitla-

čitelné konstrukční součásti přídavně k přepravitelnosti fólie pružným deformováním mezi vnější a vnitřní částí pouzdra přepravovat navenek.

6. Vydavač fólie podle jednoho nebo více z předcházejících nároků, v y z n a č u j í c í s e t í m , že na překrývající vnější části (3, 13, 23, 33, 43, 53) pouzdra je upevněno vedení pro druhé nezávislé oddělovací ústrojí s řeznými systémy, pohyblivými rovnoběžně s odběrovou štěrbinou, prostřednictvím kterých je fóliový pásový úsek oddělitelný za odtrhávací hranou (6, 16, 26, 36, 46, 56) ve směru vytahování fólie.

JUDr. Otakar ČVORČÍK
advokát

ČJ
0 4 5 0 3 2
DOSLO
03 VIII 92
ÚŘAD
PRO VYNÁLEZY
A OBJEVY
PŘÍL.

Fig. 2

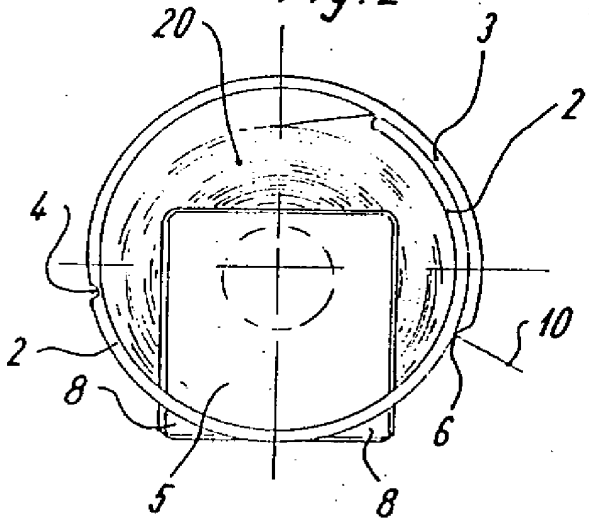

Fig. 1

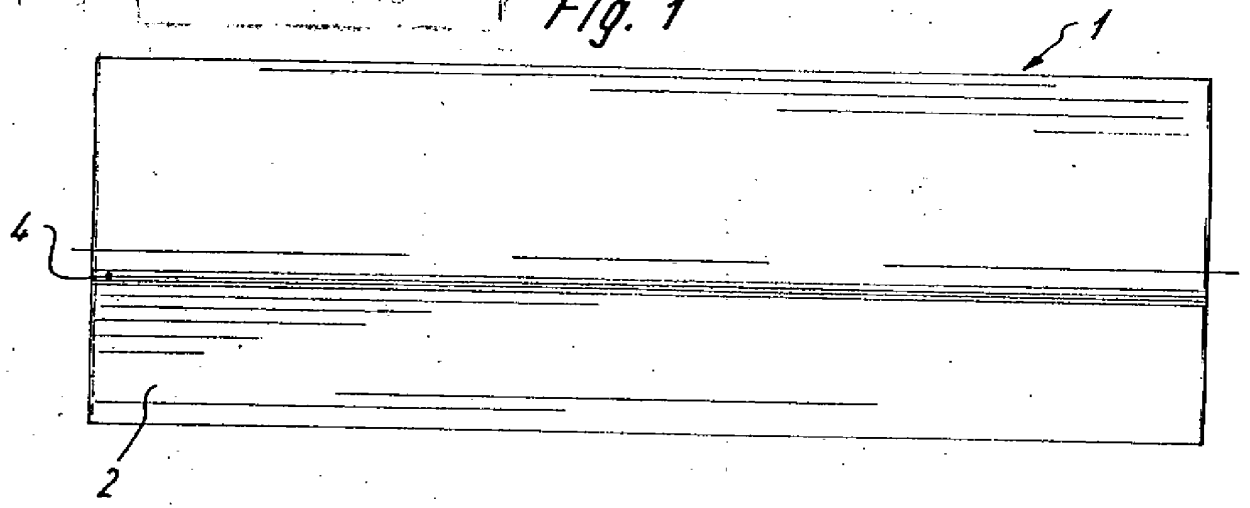

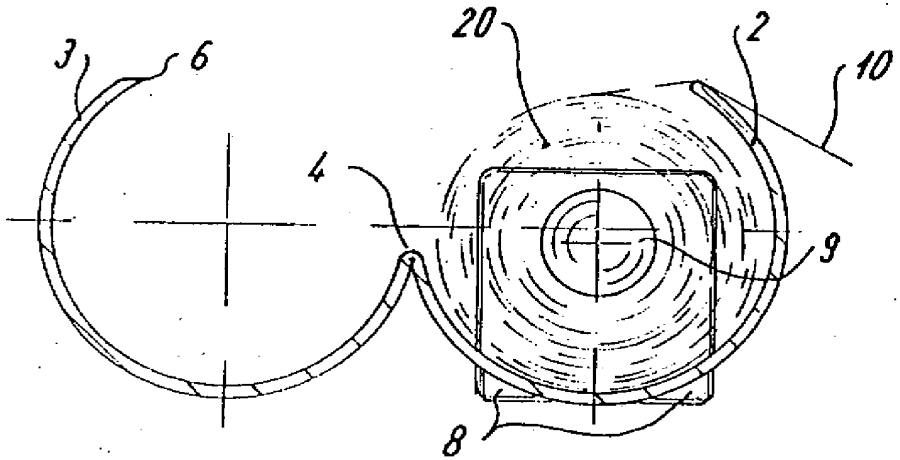

Fig. 4

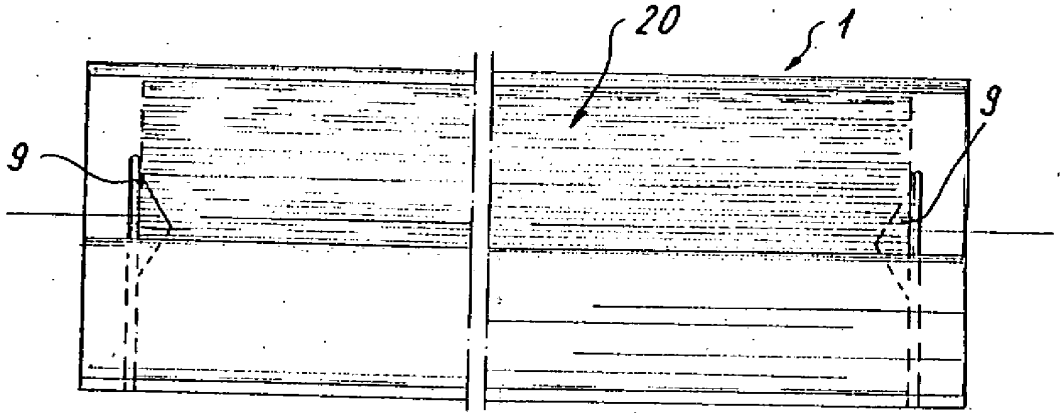

Fig. 3

1278-92.

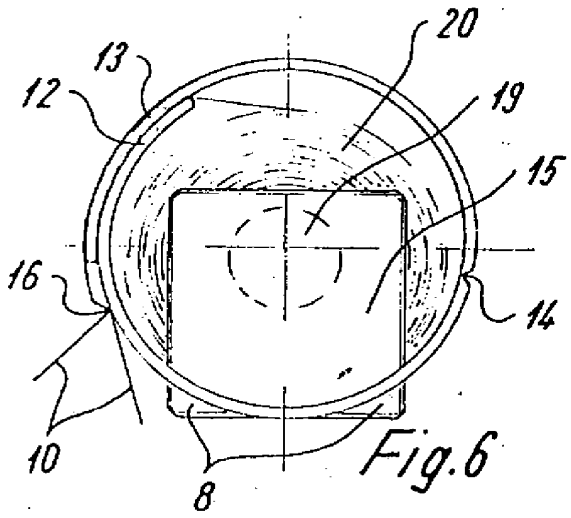

Fig. 6

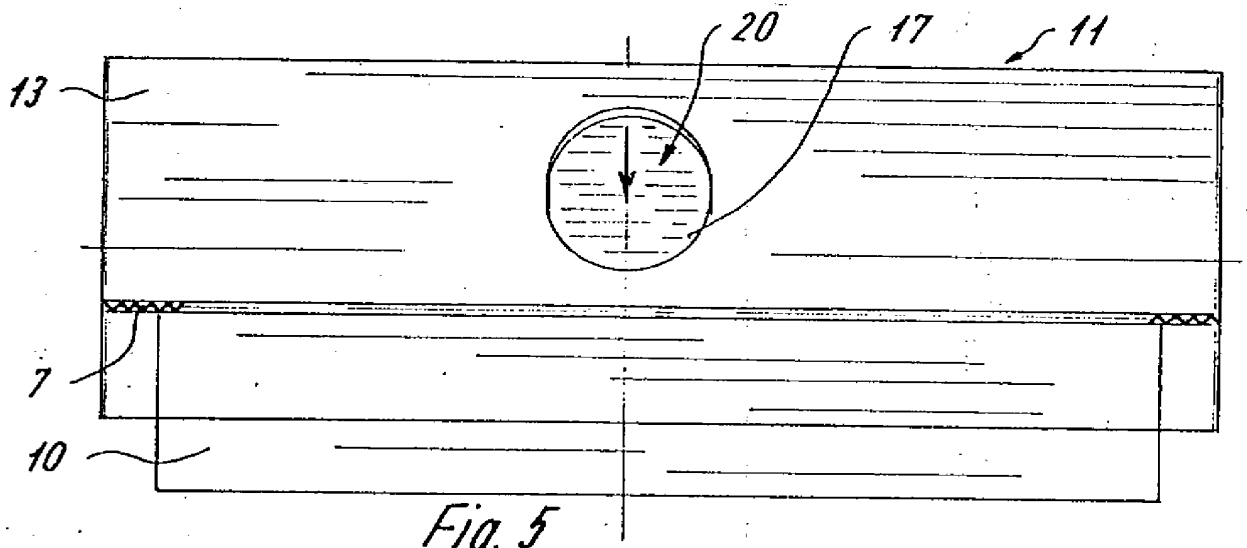

Fig. 5

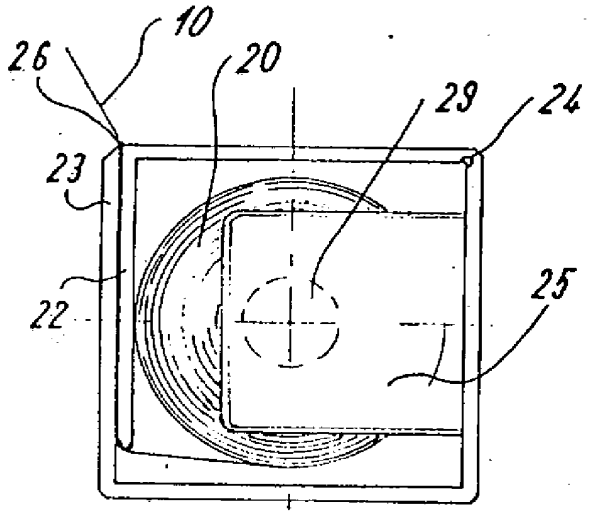

Fig. 8

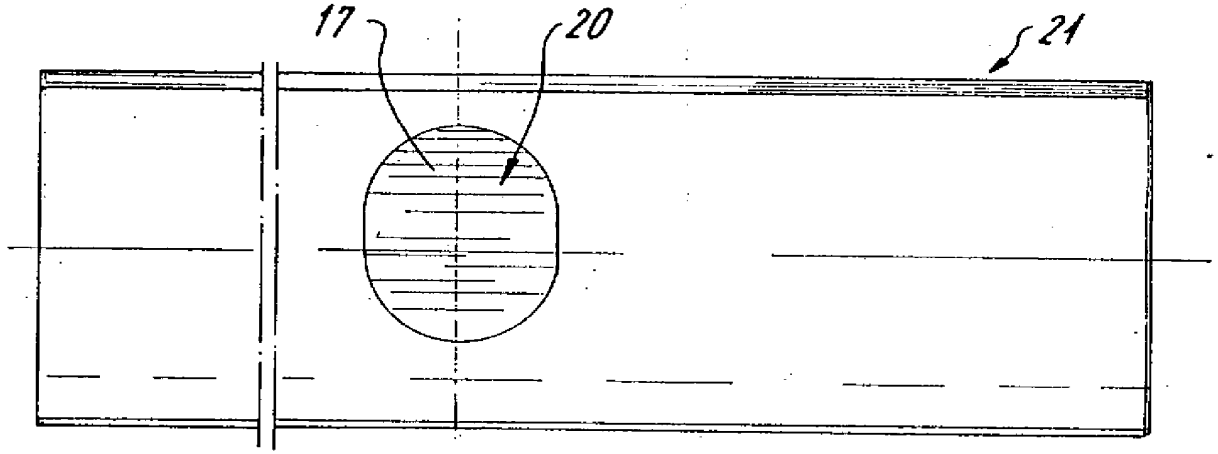

Fig. 7

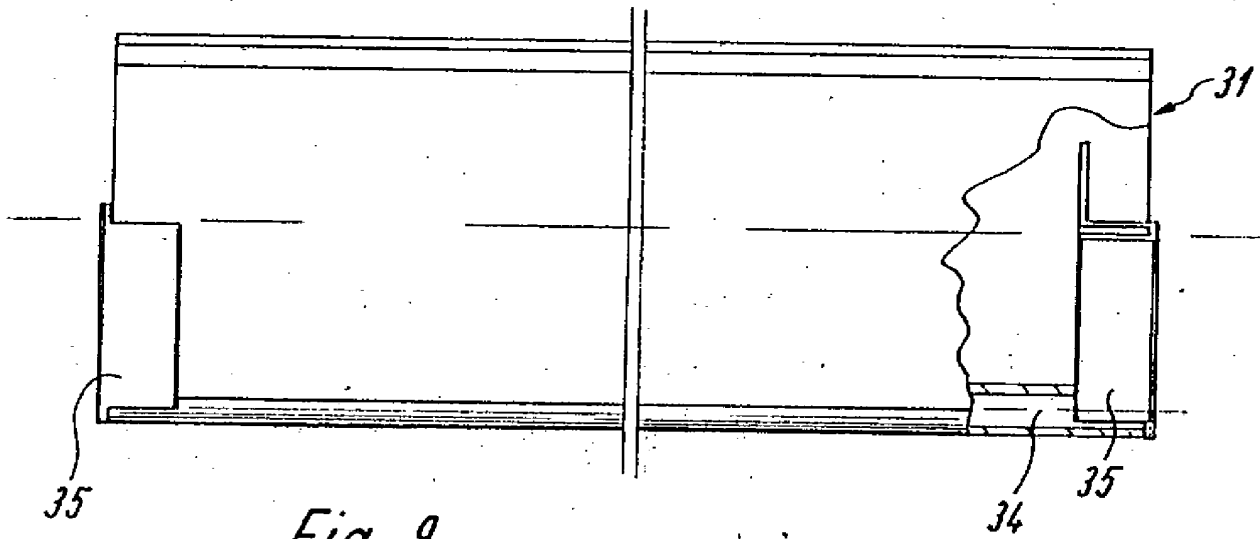

Fig. 9

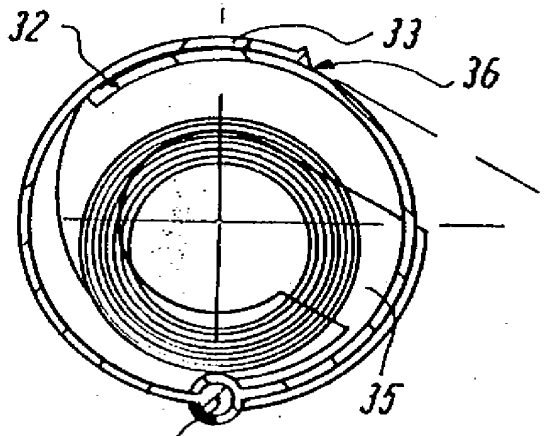

Fig. 10

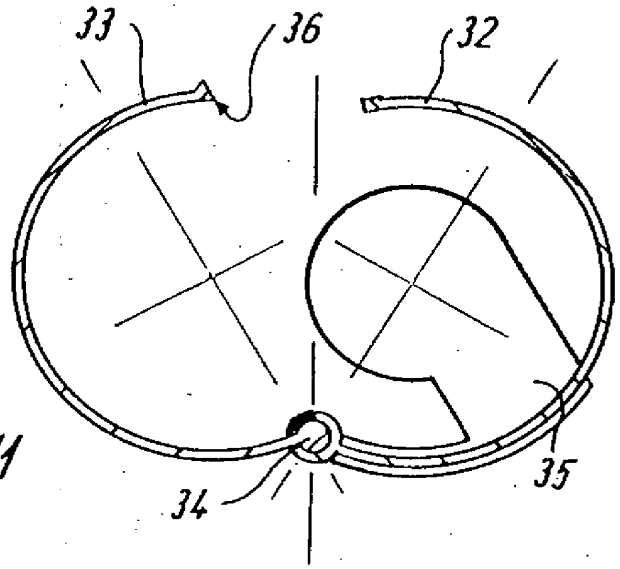

Fig. 11

Č.j.
0 4 5 0 3 2
DOŠLO
03. VIII 92
ÚŘAD
PRO VYNÁLEZY
A OBJEVY
PŘÍL.

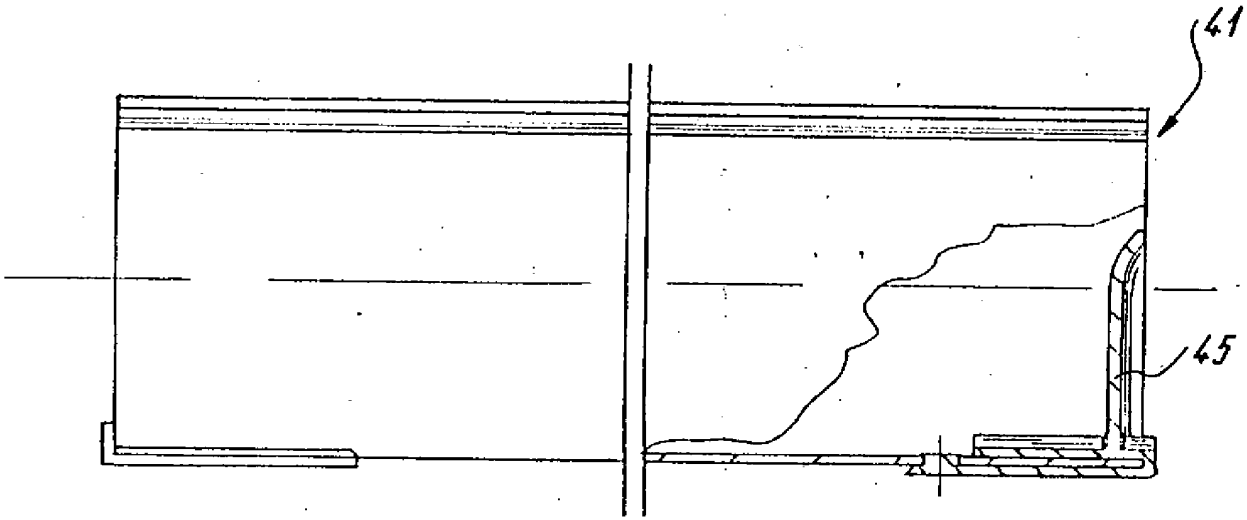

Fig. 12

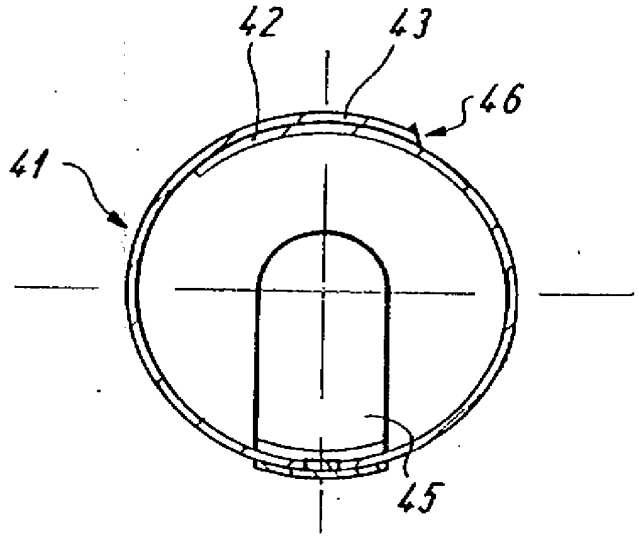

Fig. 13

Č.j.
0 4 5 0 3 2
DOSLO
03. VIII 92
ÚŘAD
PRO VYNÁLEZY
A OBJEVY
PŘÍL.

1178-92

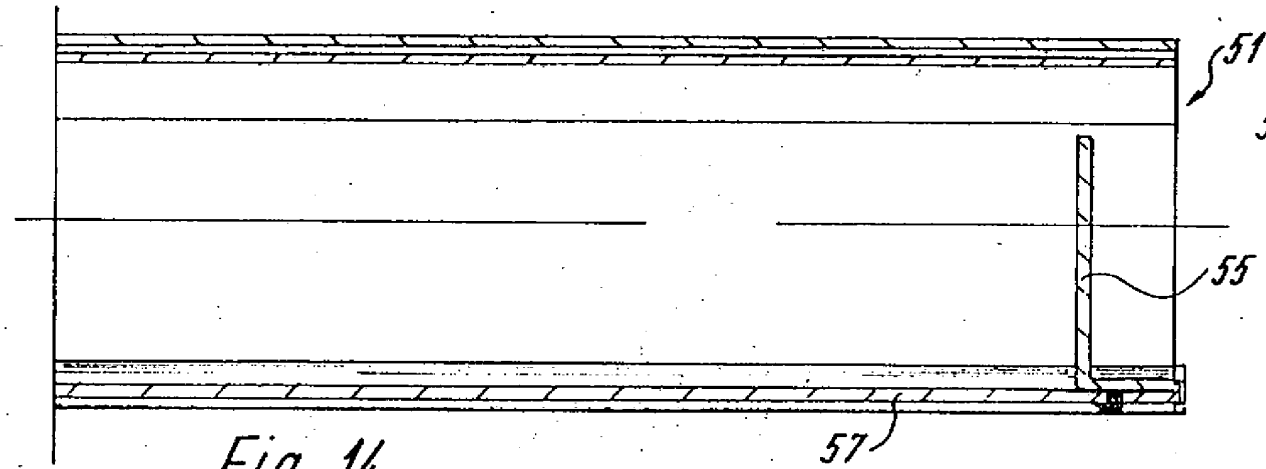

Fig. 14

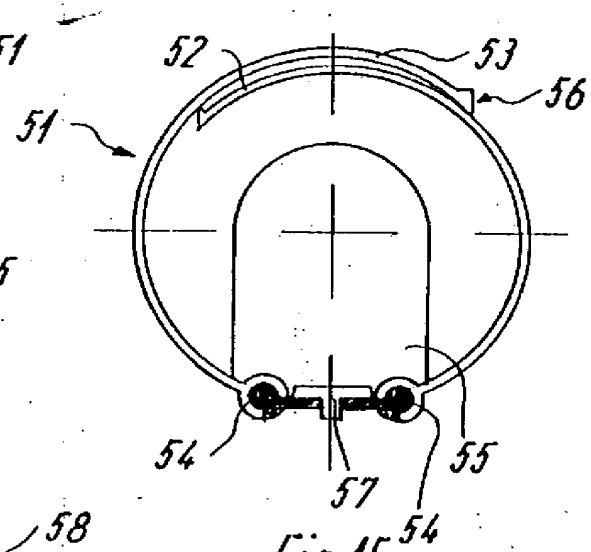

Fig. 15

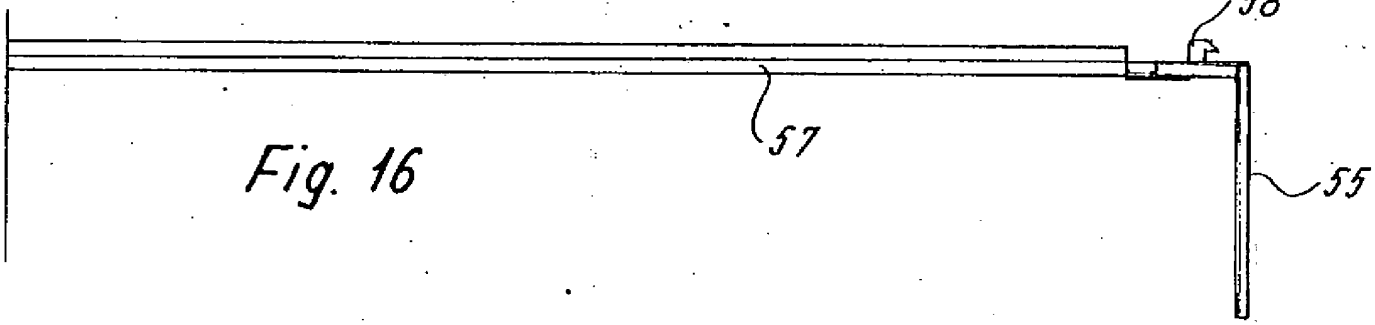

Fig. 16

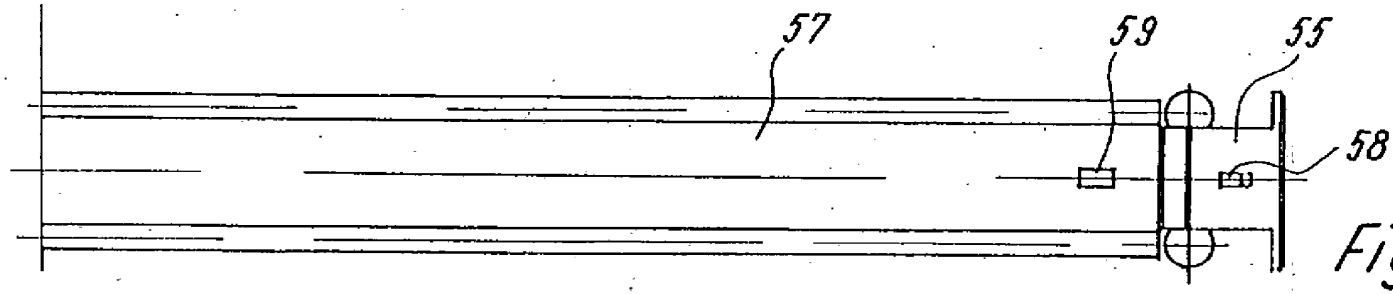

Fig. 17

URAD
PRO VYNÁLEZY
A OBJEVY
PŘÍL.
DOSLO
03. VIII 92
0 1 5 0 3 2

1278-92