(19)中华人民共和国国家知识产权局

(12)实用新型专利

(10)授权公告号 CN 213721926 U
(45)授权公告日 2021.07.20

(21)申请号 202020775551.6

(22)申请日 2020.05.12

(73)专利权人 胡明凤
地址 423408 湖南省郴州市资兴市东坪乡窖前村坳背垅组

(72)发明人 不公告发明人

(51)Int.Cl.
A61B 5/0205(2006.01)

权利要求书1页 说明书2页 附图2页

(54)实用新型名称

一种便携穿戴式心跳检测仪

(57)摘要

本实用新型涉及医疗设备技术领域，尤其是一种便携穿戴式心跳检测仪，包括心跳检测仪本体，所述心跳检测仪本体设置在环形带的内侧，所述环形带的上端两侧均缝合设置有背带，两个所述网带的一侧均缝合设置有链齿，两个所述链齿之间通过拉链实现连接；所述调节机构具体包括魔术贴，所述魔术贴粘贴在背带内侧上端的魔术贴，所述魔术贴的下端面复合缝合有延展层，所述延展层具体为天然竹纤维层。本实用新型能够有效的实现对检测仪的固定，同时能够提高检测仪穿戴式的舒适感，有效的提高装置整体的稳定性，同时提高装置对心跳检测的准确度。

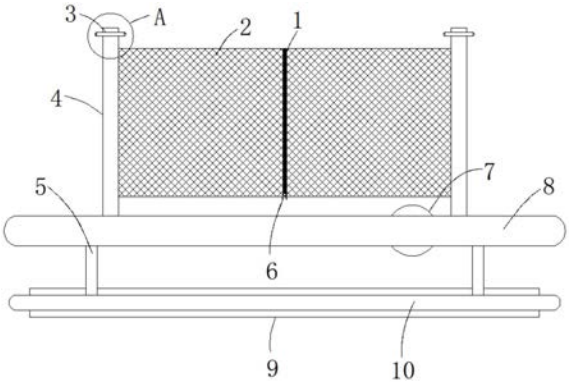

CN 213721926 U

1.一种便携穿戴式心跳检测仪，包括心跳检测仪本体(7)，其特征在于，所述心跳检测仪本体(7)设置在环形带(8)的内侧，所述环形带(8)的上端两侧均缝合设置有背带(4)，两根所述背带(4)之间设置有连接机构，所述环形带(8)的下端设置有紧固机构，所述背带(4)的内侧上端设置有调节机构(3)，所述连接机构包括缝合设置在背带(4)一侧的网带(2)，所述网带(2)呈方形设置，两个所述网带(2)的一侧均缝合设置有链齿(1)，两个所述链齿(1)之间通过拉链(6)实现连接；

所述调节机构(3)具体包括魔术贴(31)，所述魔术贴(31)粘贴在背带(4)的内侧上端，所述魔术贴(31)的下端面复合缝合有延展层(32)，所述延展层(32)具体为天然竹纤维层。

2.根据权利要求1所述的一种便携穿戴式心跳检测仪，其特征在于，所述紧固机构包括缝合设置在环形带(8)下端外侧的连接带(5)，多条所述连接带(5)的下端之间缝合设置有松紧带(10)，所述松紧带(10)呈环形设置，且连接带(5)具有弹性设置。

3.根据权利要求2所述的一种便携穿戴式心跳检测仪，其特征在于，所述松紧带(10)的内侧均缝合设置减压层(9)，所述减压层(9)的宽度大于松紧带(10)的宽度。

4.根据权利要求3所述的一种便携穿戴式心跳检测仪，其特征在于，所述减压层(9)具体为全棉层。

一种便携穿戴式心跳检测仪

技术领域

[0001] 本实用新型涉及医疗设备技术领域，尤其涉及一种便携穿戴式心跳检测仪。

背景技术

[0002] 现有市场上的心跳检测仪实现对病人的心跳检测，但是无法实现有效的将装置固定在心脏的位置，从而无法有效以及准确的实现对心率的检测。

实用新型内容

[0003] 本实用新型的目的是为了解决现有技术中存在无法实现对检测仪的固定的缺点，而提出的一种便携穿戴式心跳检测仪。

[0004] 为了实现上述目的，本实用新型采用了如下技术方案：

[0005] 设计一种便携穿戴式心跳检测仪，包括心跳检测仪本体，所述心跳检测仪本体设置在环形带的内侧，所述环形带的上端两侧均缝合设置有背带，两根所述背带之间设置有连接机构，所述环形带的下端设置有紧固机构，所述背带的内侧上端设置有调节机构，所述连接机构包括缝合设置在背带一侧的网带，所述网带呈方形设置，两个所述网带的一侧均缝合设置有链齿，两个所述链齿之间通过拉链实现连接；

[0006] 所述调节机构具体包括魔术贴，所述魔术贴粘贴在背带的内侧上端，所述魔术贴的下端面复合缝合有延展层，所述延展层具体为天然竹纤维层。

[0007] 优选的，所述紧固机构包括缝合设置在环形带下端外侧的连接带，多条所述连接带的下端之间缝合设置有松紧带，所述松紧带呈环形设置，且连接带具有弹性设置。

[0008] 优选的，所述松紧带的内侧均缝合设置减压层，所述减压层的宽度大于松紧带的宽度。

[0009] 优选的，所述减压层具体为全棉层。

[0010] 本实用新型提出的一种便携穿戴式心跳检测仪，有益效果在于：该便携穿戴式心跳检测仪能够有效的实现对检测仪的固定，同时能够提高检测仪穿戴式的舒适感，有效的提高装置整体的稳定性，同时提高装置对心跳检测的准确度。

附图说明

[0011] 图1为本实用新型提出的一种便携穿戴式心跳检测仪的结构正视图。

[0012] 图2为本实用新型提出的一种便携穿戴式心跳检测仪的结构侧视图。

[0013] 图3为图1提出的一种便携穿戴式心跳检测仪的A部的结构放大图。

[0014] 图中：链齿1、网带2、调节机构3、魔术贴31、延展层32、背带4、连接带5、拉链6、心跳检测仪本体7、环形带8、减压层9、松紧带10。

具体实施方式

[0015] 下面将结合本实用新型实施例中的附图，对本实用新型实施例中的技术方案进行

清楚、完整地描述，显然，所描述的实施例仅仅是本实用新型一部分实施例，而不是全部的实施例。

[0016] 实施例1

[0017] 参照图1-3，一种便携穿戴式心跳检测仪，包括心跳检测仪本体7，心跳检测仪本体7设置在环形带8的内侧，环形带8的上端两侧均缝合设置有背带4，两根背带4之间设置有连接机构，背带4的内侧上端设置有调节机构3，连接机构包括缝合设置在背带4一侧的网带2，网带2呈方形设置，两个网带2的一侧均缝合设置有链齿1，两个链齿1之间通过拉链6实现连接，松紧带10的内侧均缝合设置减压层9，减压层9的宽度大于松紧带10的宽度，减压层9具体为全棉层，设备在使用时，将背带4背在肩膀的外侧上端，同时环形带8套设在胸口，同时心跳检测仪本体7放置在胸口的位置，从而能够实时的对心跳实现检测，网带2能够对背部实现包裹，同时通过拉链6以及链齿1实现很好的固定，提高穿戴的稳定性。

[0018] 调节机构3具体包括魔术贴31，魔术贴31粘贴在背带4的内侧上端，魔术贴31的下端面复合缝合有延展层32，延展层32具体为天然竹纤维层，天然竹纤维层具有延展性以及透气性，能够使得背带4与肩膀之间的压力降低，提高背带4的舒适度。

[0019] 实施例2

[0020] 参照图1-2，本实施例与实施例1的区别在于，环形带8的下端设置有紧固机构，紧固机构包括缝合设置在环形带8下端外侧的连接带5，多条连接带5的下端之间缝合设置有松紧带10，松紧带10呈环形设置，且连接带5具有弹性设置，松紧带10具有张弛性，通过松紧带10与检测人员的腰腹部实现固定，从而有效的实现装置的固定，且穿戴稳定性低。

[0021] 以上所述，仅为本实用新型较佳的具体实施方式，但本实用新型的保护范围并不局限于此，任何熟悉本技术领域的技术人员在本实用新型揭露的技术范围内，根据本实用新型的技术方案及其实用新型构思加以等同替换或改变，都应涵盖在本实用新型的保护范围之内。

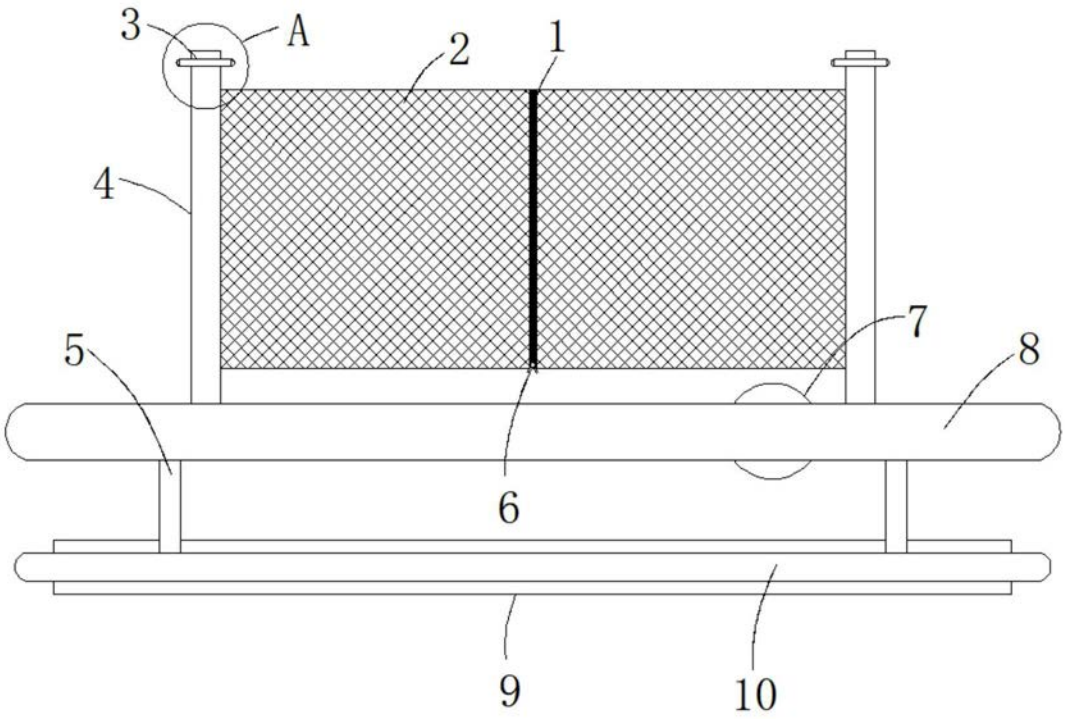

图1

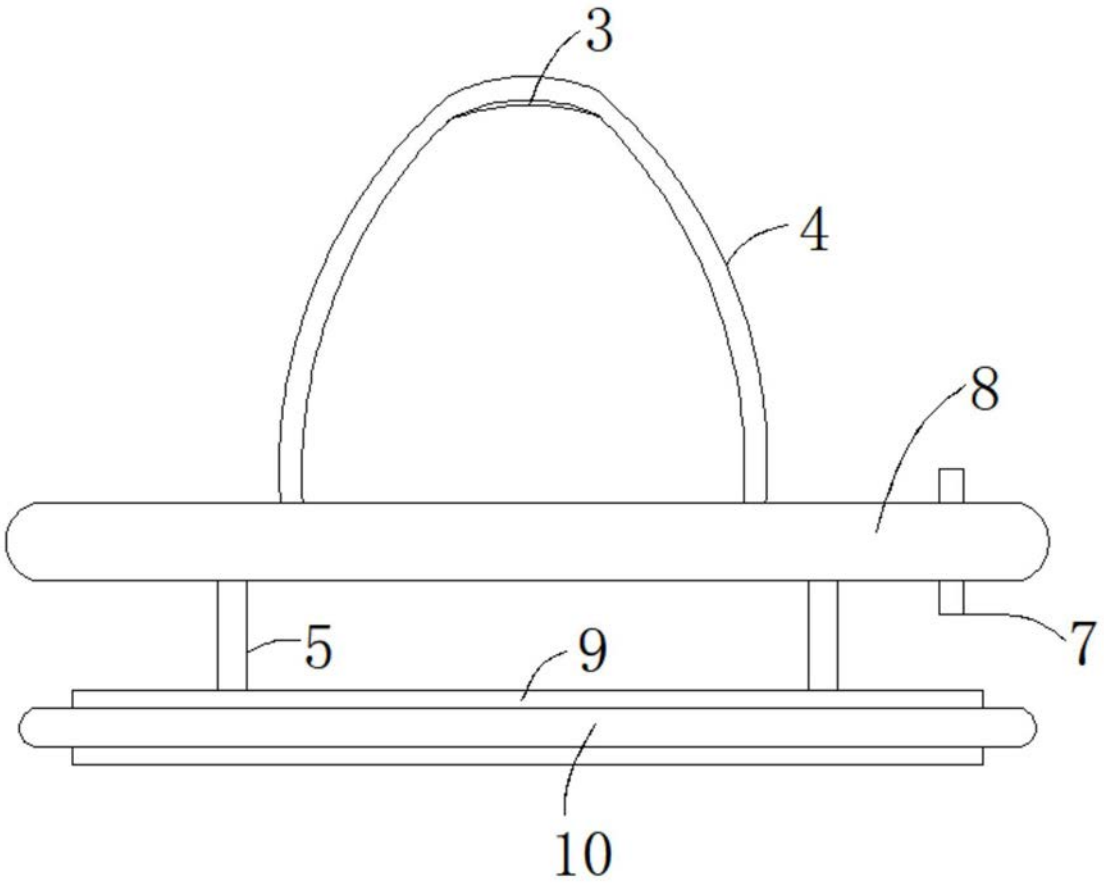

图2

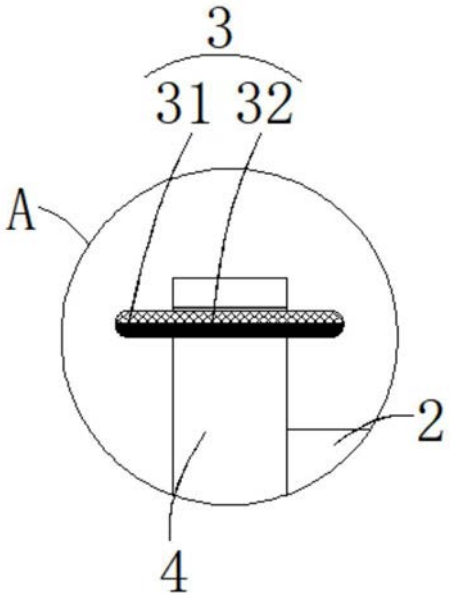

图3