(19)中华人民共和国国家知识产权局

(12)实用新型专利

(10)授权公告号 CN 202419302 U
(45)授权公告日 2012.09.05

(21)申请号 201120383362.5

(22)申请日 2011.10.10

(73)专利权人 华东师范大学附属杨行中学
地址 201901 上海市宝山区宝杨路 2888 号

(72)发明人 王雪可

(74)专利代理机构 上海精晟知识产权代理有限公司 31253
代理人 马家骏

(51)Int.Cl.
*F21S 6/00*(2006.01)
*F21V 33/00*(2006.01)

权利要求书 1 页 说明书 2 页 附图 1 页

(54)实用新型名称

一种多功能台灯

(57)摘要

一种多功能台灯，它包括用于照明的台灯本体，所述台灯本体包含底座、支撑杆和用于照明的发光装置，其特征在于：所述底座的左侧设置有播放器；所述底座的右侧设置有笔筒；所述台灯底座的中间部位设置有用于放置资料的纸板；所述台灯底座的相应位置设置有钟表；所述底座连接支撑杆，所述支撑杆上设置开关按钮，所述支撑杆的上部连接发光装置。本实用新型在底部设置有夹子，使得使用者在桌面空间有限的时候，可以将台灯夹在合适的位置使用，将台灯、笔筒、音乐播放器、资料板等桌面常见物质结合在一起，使得使用者在使用时，桌面能够节省空间，保持清洁，有利于学习、工作，结构简单、方便使用，达到本实用新型的目的。

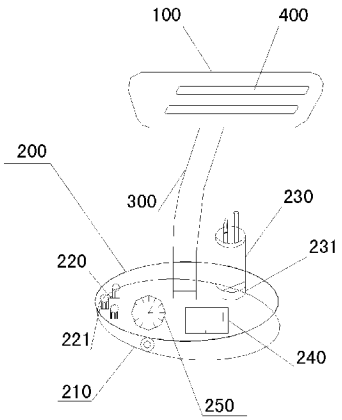


CN 202419302 U

1. 一种多功能台灯，它包括用于照明的台灯本体，所述台灯本体包含底座、支撑杆和用于照明的发光装置，其特征在于：所述底座的左侧设置有播放器；所述底座的右侧设置有笔筒；所述台灯底座的中间部位设置有用于放置资料的纸板；所述台灯底座的相应位置设置有钟表。

2. 根据权利要求 1 所述的多功能台灯，其特征在于：所述笔筒的底部设置有可以抽拉的盒子。

# 一种多功能台灯

## 技术领域

[0001] 本实用新型涉及一种台灯，特别涉及一种多功能台灯。

## 背景技术

[0002] 台灯是人们生活中用来照明的一种家用电器，它一般分为两种，一种是立体式，一种是有夹子的。它的工作原理是主要把灯光集中在一小块区域内，集中光线，便于工作和学习。一般的台灯用地灯泡是白炽灯或者节能灯泡，有的台灯还有应急功能，用于停电时无电照明，用来应急。

[0003] 目前，人们在使用台灯时，将台灯放置在桌子的台面上，用于看书或学习，在桌子上空间有限的时候，台灯的放置往往成为一个问题。

[0004] 因此，特别需要一种多功能台灯，以解决现有存在的问题。

## 实用新型内容

[0005] 本实用新型的目的在于提供一种多功能台灯，针对现有技术存在的缺陷，可以方便的放置台灯，结构简单，十分实用。

[0006] 为了实现上述目的，本实用新型的技术方案如下：

[0007] 一种多功能台灯，它包括用于照明的台灯本体，所述台灯本体包含底座、支撑杆和用于照明的发光装置，其特征在于：所述底座的下方设置有夹子，所述底座的左侧设置有播放器；所述底座的右侧设置有笔筒；所述台灯底座的中间部位设置有用于放置资料的纸板；所述台灯底座还设置有钟表。

[0008] 进一步，在本实用新型中，所述笔筒的底部设置有可以抽拉的盒子。

[0009] 本使用新型的多功能台灯，与现有产品相比，在底座设置有夹子，在使用的时候，可以将夹子夹入相应的位置即可使用，不需要放置在桌面上，在底座上设置播放器，使得使用者在学习、或工作困乏时，即可打开音乐，进行放松；本实用新型的笔筒可以可以整齐的放置书写笔，有效的避免写作时需要到处找书写笔的情况；在台灯底座的中间部位设置有用于放置资料的纸板，可以在纸板上粘贴乘法口诀，26 个字母、小学至中学的重要公式，可以有效帮助使用者学习；在台灯的底部设置钟表，可以让使用者更好的掌握时间。

[0010] 本实用新型多功能台灯的底部设置有夹子，使得使用者在桌面空间有限的时候，可以将台灯夹在合适的位置使用，将台灯、笔筒、音乐播放器、资料板等桌面常见物质结合在一起，使得使用者在使用时，桌面能够节省空间，保持清洁，有利于学习、工作，结构简单、十分使用，达到本实用新型的目的。

[0011] 本实用新型的特点可参阅本案图式及以下较好实施方式的详细说明而获得清楚地了解。

## 附图说明

[0012] 图 1 为本实用新型的多功能台灯的结构示意图。

## 具体实施方式

[0013] 为了使本实用新型实现的技术手段、创作特征、达成目的与功效易于明白了解，下面结合具体实施例进一步阐述本实用新型。

[0014] 如图 1 所示，一种多功能台灯，它包括用于照明的台灯本体 100，所述台灯本体包含 200 底座、支撑杆 300 和用于照明的发光装置 400，其特征在于：所述底座的下方设置有夹子 210，使得使用者在桌面空间有限的时候，可以将台灯夹在合适的位置使用，所述底座的左侧设置有播放器 220，方便了休闲时候听音乐，所述底座的右侧设置有笔筒 230，有利于书写笔的摆放，所述台灯底座的中间部位设置有用于放置资料的纸板 240，方便了查找资料，所述台灯底座还设置有钟表 250，能够使使用者更好的掌握时间。

[0015] 进一步，在本实用新型中，所述播放器 220 内部设置电路板，外部的相对位置设置插接槽 221。

[0016] 进一步，在本实用新型中，所述笔筒 230 的底部设置有可以抽拉的盒子 231，可以放置其他物品，达到了合理利用空间的效果。

[0017] 以上显示和描述了本实用新型的基本原理、主要特征和本实用新型的优点。本行业的技术人员应该了解，本实用新型不受上述实施例的限制，上述实施例和说明书中描述的只是本实用新型的原理，在不脱离本实用新型精神和范围的前提下本实用新型还会有各种变化和改进，这些变化和改进都落入要求保护的本实用新型的范围内。本实用新型要求的保护范围由所附的权利要求书及其等同物界定。

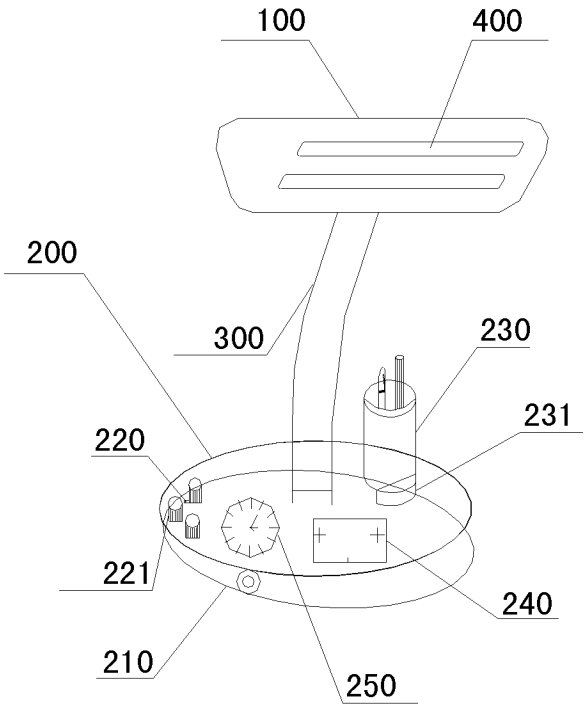


图 1