(19)中华人民共和国国家知识产权局

(12)实用新型专利

(10)授权公告号 CN 201719617 U
(45)授权公告日 2011.01.26

(21)申请号 201020286922.0

(22)申请日 2010.07.30

(73)专利权人 朱秀贞
地址 277500 山东省枣庄市滕州市文昌路21号枣庄王开传染病医院

(72)发明人 朱秀贞

(51)Int.Cl.
A61M 5/14(2006.01)

权利要求书 1 页 说明书 1 页 附图 1 页

(54)实用新型名称

输液辅助器

(57)摘要

输液辅助器，属于医疗用具技术领域。本实用新型的技术方案是：包括臂套，其特征是在臂套内设有压板，压板上设有管槽，臂套边缘设有弹力扩撑臂。本实用新型结构简单，在给病人进行输液时能够避免影响血液循环，减轻了医务人员的工作难度。

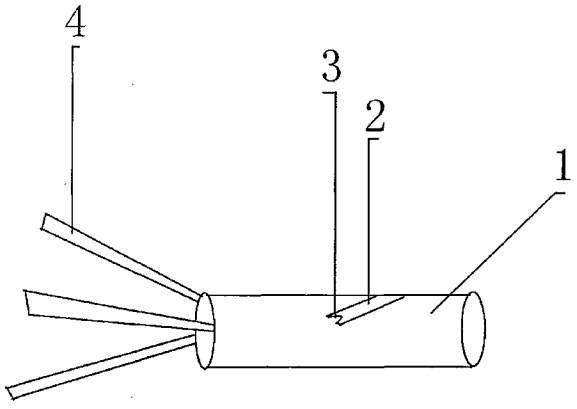

CN 201719617 U

1. 输液辅助器，包括臂套 (1)，其特征是 ：在臂套 (1) 内设有压板 (2)，压板 (2) 上设有管槽 (3)，臂套 (1) 边缘设有弹力扩撑臂 (4)。

输液辅助器

[0001] 技术领域：本实用新型属于医疗用具技术领域，具体地讲是一种输液辅助器。

[0002] 背景技术：目前，临床上在给病人进行输液时，往往需要病人掠起袖管暴露手臂，而病人掠起的袖管很容易对局部静脉进行结扎，从而影响血液循环，给医务人员增加了极大的工作难度。

[0003] 发明内容：本实用新型的目的是提供一种在给病人进行输液时能够避免影响血液循环的输液辅助器。

[0004] 本实用新型的技术方案是：包括臂套，其特征是在臂套内设有压板，压板上设有管槽，臂套边缘设有弹力扩撑臂。

[0005] 本实用新型的有益效果是：本实用新型结构简单，在给病人进行输液时能够避免影响血液循环，减轻了医务人员的工作难度。

[0006] 附图说明：附图 1 为本实用新型的结构示意图。

[0007] 图中 1、臂套，2、压板，3、管槽，4、弹力扩撑臂。

[0008] 具体实施方式：包括臂套 1，其特征是在臂套 1 内设有压板 2，压板 2 上设有管槽 3，臂套 1 边缘设有弹力扩撑臂 4。在给病人进行输液时，将管槽 3 压在输液管上，弹力扩撑臂 4 扩撑掠起的袖管即可。

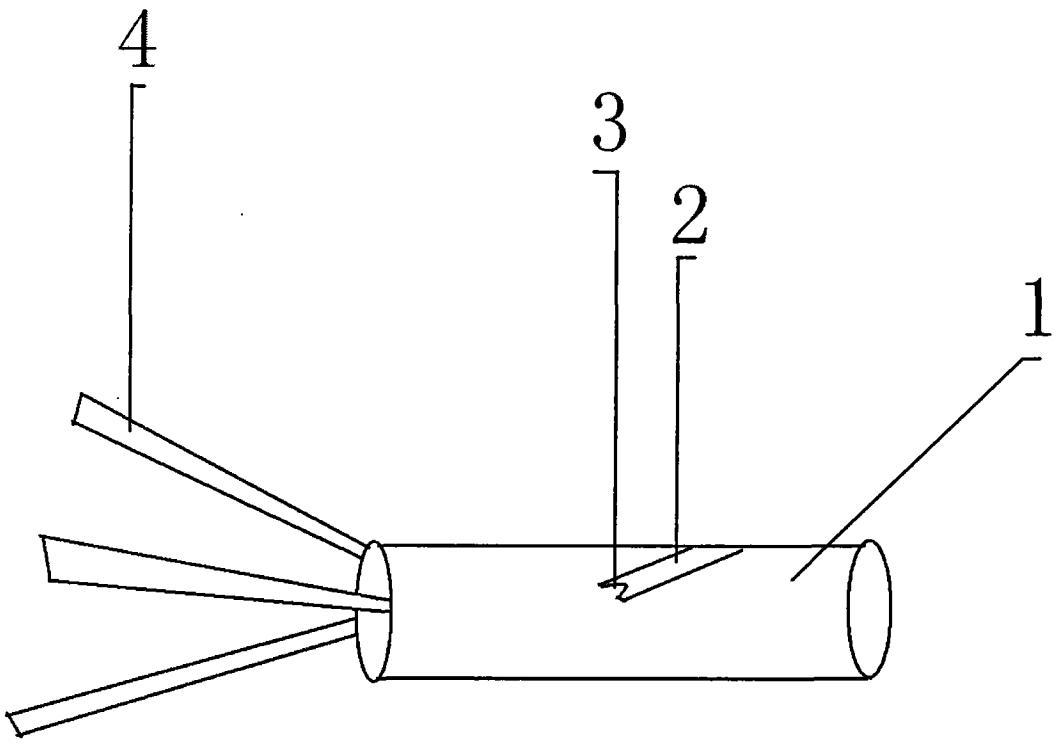

图 1