(19)中华人民共和国国家知识产权局

(12)实用新型专利

(10)授权公告号 CN 206338847 U
(45)授权公告日 2017.07.18

(21)申请号 201621209266.8

(22)申请日 2016.11.09

(73)专利权人 有几园生物科技股份有限公司
地址 中国台湾台中市

(72)发明人 于建华

(74)专利代理机构 北京科龙寰宇知识产权代理有限责任公司 11139
代理人 孙皓晨 李林

(51)Int.Cl.
F24D 13/00(2006.01)
F24D 19/10(2006.01)

权利要求书1页 说明书4页 附图8页

(54)实用新型名称

送风式电暖器

(57)摘要

本实用新型提供一种送风式电暖器，包括：一底座；一组设于底座上的上座，上座具连通的内凹空间与通孔；一电热装置组设于该内凹空间内，其具有一通电的后可产生热温的电热模块；一送风装置设置于该通孔处、并组设于该电热装置后端，其具有一风扇可将电热装置所产生的热温往外吹出；一反射罩组设于该电热装置前端，其具有呈喇叭状的罩壁，用以将热温向外反射传递；一护网设置于该反射罩的前端，可避免人体碰触造成烫伤；以及一外盖组设于该上座的外侧，用以包覆封闭该内凹空间；据此提供使室内温暖而有御寒与保暖功效。

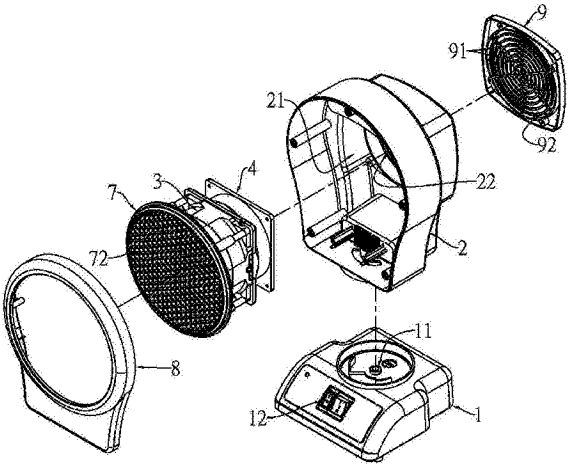

CN 206338847 U

1.一种送风式电暖器，其特征在于，包括：

一底座；

一上座，组设于该底座上方，其前端具有一内凹空间、其后端设一通孔，该通孔且与该内凹空间连通；

一电热装置，组设于该内凹空间内，其具有一固定片、一固定壳、一红外线陶瓷体、以及一电热模块，该固定片固设于该固定壳一侧，该红外线陶瓷体定位于该固定片上，该电热模块设置于该固定壳另一侧，其由若干云母片交叉组成一支架，在该支架的外侧缠绕数圈电热线圈，通电后该电热线圈会发热；

一送风装置，设置于该通孔处，其具有一风扇，能够将电热装置所产生的热温往外吹出；

一反射罩，组设于该电热装置前端，其具有连通的一大孔、一小孔以及连接该大孔与小孔呈喇叭状的罩壁，用以将热温向外反射传递；

一护网，设置于该反射罩的前端，能够避免人体碰触造成烫伤；以及

一外盖，组设于该上座的外侧，用以包覆封闭该内凹空间。

2.根据权利要求1所述的送风式电暖器，其特征在于：还具有一过滤盘，其组设于该通孔的外侧，该过滤盘具有呈间隔设置的复数环圈，在任意两个环圈之间形成有吸风孔，用以避免异物被风扇抽吸进入于该上座内。

3.根据权利要求1所述的送风式电暖器，其特征在于：该固定壳具有一贯通前、后的穿孔，在该穿孔周侧设有若干结合部，该反射罩在大孔的外周侧设有若干组接部，若干结合部能够与若干组接部对合组接。

4.根据权利要求3所述的送风式电暖器，其特征在于：若干结合部是各由该固定壳的底部向上设置的凸柱，各该凸柱设有内螺孔，若干组接部是由大孔端朝向小孔端延伸的轴管，各该轴管的心孔的孔径大于该凸柱而能够套设于该凸柱外，再凭借一螺杆由该心孔穿入与该内螺孔螺合锁紧。

5.根据权利要求1所述的送风式电暖器，其特征在于：该反射罩的周壁上靠近大孔的端部设有复数嵌孔，该护网的周侧设有复数凸耳，该复数凸耳能够对应嵌入于复数嵌孔完成组接。

6.根据权利要求1所述的送风式电暖器，其特征在于：该护网具有复数蜂巢状的孔洞。

7.根据权利要求1所述的送风式电暖器，其特征在于：该红外线陶瓷体内部设为蜂巢结构。

8.根据权利要求1所述的送风式电暖器，其特征在于：该电热线圈由镍铬合金或者铁铬铝合金制成。

9.根据权利要求1所述的送风式电暖器，其特征在于：该底座内设有一旋转马达，该上座设置于该底座上方并与该旋转马达组接，而能够相对于该底座左、右旋转。

送风式电暖器

技术领域

[0001] 本实用新型涉及电热用具，更详而言之，尤指一种能吹出热风温暖室内使环境更为舒适，而能提供御寒、保暖功效的一种送风式电暖器，为实用性极佳的实用新型。

背景技术

[0002] 按，若遇寒流来袭时，气温立刻骤降许多度，人们为了御寒，传统的方法是用炭火取暖或者利用热水浸泡，但是因为炭火会产生一氧化碳，使用时必需非常注意通风问题，使用热水浸泡则因热水的温度会逐渐下降与难以维持，并不合实际需求；随着科技进步，遂有方便好用的电热器、电暖炉等产品问世，只要插上电就可以有热风送出，可以使室内温暖，以提供御寒、保暖之用，这几年更因为全球气候变迁日益显着，极度气候所带来的灾害增多，一定要预先做好防范，原本四季如春的中国台湾，近几年在一些不可能下雪的地区竟然也下起雪，对于电暖炉或电热装置的需求势必会持续的增加。

[0003] 有鉴于上述情形，本实用新型设计人投入许多时间研究相关知识，并进行相关产品的研究及开发，推出一种送风式电暖器，以符合大众所需使用。

实用新型内容

[0004] 本实用新型的主要目的在于提供一种送风式电暖器，提供吹出热风以温暖室内环境并使室内环境更为舒适的功效。

[0005] 如此，为了达成上述的目的与功效，本实用新型一种送风式电暖器，其特征在于，包括：

[0006] 一底座；

[0007] 一上座，组设于该底座上方，其前端具有一内凹空间、其后端设一通孔，该通孔且与该内凹空间连通；

[0008] 一电热装置，组设于该内凹空间内，其具有一固定片、一固定壳、一红外线陶瓷体、以及一电热模块，该固定片固设于该固定壳一侧，该红外线陶瓷体定位于该固定片上，该电热模块设置于该固定壳另一侧，其由若干云母片交叉组成一支架，在该支架的外侧缠绕数圈电热线圈，通电后该电热线圈会发热；

[0009] 一送风装置，设置于该通孔处，其具有一风扇，能够将电热装置所产生的热温往外吹出；

[0010] 一反射罩，组设于该电热装置前端，其具有连通的一大孔、一小孔以及连接该大孔与小孔呈喇叭状的罩壁，用以将热温向外反射传递；

[0011] 一护网，设置于该反射罩的前端，能够避免人体碰触造成烫伤；以及

[0012] 一外盖，组设于该上座的外侧，用以包覆封闭该内凹空间。

[0013] 其中：还具有一过滤盘，其组设于该通孔的外侧，该过滤盘具有呈间隔设置的复数环圈，在任意两个环圈之间形成有吸风孔，用以避免异物被风扇抽吸进入于该上座内。

[0014] 其中：该固定壳具有一贯通前、后的穿孔，在该穿孔周侧设有若干结合部，该反射

罩在大孔的外周侧设有若干组接部，若干结合部能够与若干组接部对合组接。

[0015] 其中：若干结合部是各由该固定壳的底部向上设置的凸柱，各该凸柱设有内螺孔，若干组接部是由大孔端朝向小孔端延伸的轴管，各该轴管的心孔的孔径大于该凸柱而能够套设于该凸柱外，再凭借一螺杆由该心孔穿入与该内螺孔螺合锁紧。

[0016] 其中：该反射罩的周壁上靠近大孔的端部设有复数嵌孔，该护网的周侧设有复数凸耳，该复数凸耳能够对应嵌入于复数嵌孔完成组接。

[0017] 其中：该护网具有复数蜂巢状的孔洞。

[0018] 其中：该红外线陶瓷体内部设为蜂巢结构。

[0019] 其中：该电热线圈由镍铬合金或者铁铬铝合金制成。

[0020] 其中：该底座内设有一旋转马达，该上座设置于该底座上方并与该旋转马达组接，而能够相对于该底座左、右旋转。

[0021] 综合上述针对本实用新型所描述的各项技术特征下，其优点在于通过红外线陶瓷体、以云母片外侧缠绕电热线圈的该电热模块结构、以及该反射罩，当导通有电源时该电热线圈发热所产生的热能，达成使室内温暖的功效，提供御寒与保暖作用。

附图说明

[0022] 图1是本实用新型送风式电暖器的立体组合外观示意图。

[0023] 图2是本实用新型送风式电暖器另一角度的立体组合外观示意图。

[0024] 图3是本实用新型送风式电暖器的立体分解外观示意图。

[0025] 图4是本实用新型送风式电暖器另一角度的立体分解外观示意图。

[0026] 图5是本实用新型送风式电暖器的电热装置、送风装置、反射罩以及护网的立体分解外观示意图。

[0027] 图6是是本实用新型送风式电暖器另一角度的电热装置、送风装置、反射罩以及护网的立体分解外观示意图。

[0028] 图7是本实用新型送风式电暖器的背视示意图。

[0029] 图8是图7于A-A部位的组合剖视示意图。

[0030] 图9是图7于B-B部位的组合剖视示意图。

[0031] 图10是图7于C-C部位的组合剖视示意图。

[0032] 附图标记说明：底座1；转轴11；开关12；断电开关13；上座2；内凹空间21；通孔22；圆孔23；螺丝24；电热装置3；固定片31；圆孔311；螺丝312；固定壳32；穿孔321；结合部322；内螺孔323；圆管324；红外线陶瓷体33；电热模块34；云母片341；电热线圈342；送风装置4；风扇41；小螺孔42；反射罩6；大孔61；小孔62；罩壁63；组接部64；心孔641；螺杆642；嵌孔65；护网7；凸耳71；孔洞72；外盖8；管柱81；过滤盘9；环圈91；吸风孔92；螺丝93；孔洞94。

具体实施方式

[0033] 为了清楚说明本实用新型所能达成上述的目的及功效，兹搭配图示就本实用新型的实施例加以详细说明其特征与功效。请参阅图1至图10所示，本实用新型一种送风式电暖器，其包括；一底座1；一上座2，组设于该底座1上方，其前端具有一内凹空间21、其后端设一通孔22，该通孔22且与该内凹空间21连通；一电热装置3，组设于该内凹空间21内，其具有一

固定片31、一固定壳32、一红外线陶瓷体33、以及一电热模块34，该固定片31固设于该固定壳32一侧，该红外线陶瓷体33定位于该固定片31上，该电热模块34设置于该固定壳32另一侧，其由若干云母片341交叉组成一支架，而于该支架的外侧缠绕数圈电热线圈342，通电后该电热线圈342会发热；一送风装置4，设置于该通孔22处，其具有一风扇41可将电热装置3所产生的热温往外吹出；一反射罩6，组设于该固定壳32的前端，其具有连通的一大孔61与一小孔62，以及连接该大孔61与小孔62呈喇叭状的罩壁63，用以将热温向外反射传递；一护网7，设置于该反射罩6的前端，可避免人体碰触造成烫伤；一外盖8，组设于该上座2的外侧，用以包覆封闭该内凹空间21。(前述为本实用新型主实施例的主要技术特征，其对应本案申请专利范围第一项的内容，得以详知本实用新型的目的与实施型态，而其余附属申请专利范围所述的技术特征是为对申请专利范围第一项内容的详述或附加技术特征，而非用以限制申请专利范围第一项的界定范围，应知本案申请专利范围第一项不必要一定包含其余附属申请专利范围所述的技术特征)。

[0034] 如图2、图3及图4所示，更具有一过滤盘9，组设于该通孔22的外侧，该过滤盘9具有呈间隔设置的复数环圈91，于二环圈91之间形成有吸风孔92，用以避免异物被风扇41抽吸进入于该上座2内；其中，该过滤盘9与该外盖8的组设，可以凭借若干螺丝93穿过该过滤盘9上的孔洞94而锁设于该上座2其通孔22周侧；而，该外盖8上可以设有具有内螺孔的数管柱81，该上座2上则对应设有数圆孔23，同样地以相对应数目的螺丝24螺锁组接；当然，此乃本实用新型的具体实施方式，而并不限定以此种方式与结构才能达成该过滤盘9与该外盖8的组接。

[0035] 又，如图5、图6所示其中该固定壳32具有一贯通前、后的穿孔321，在该穿孔321周侧则设有若干结合部322，该反射罩6则于其大孔61的外周侧设有若干组接部64，若干结合部322可与若干组接部64对合组接，而，若干结合部322各由该固定壳32其底部向上设置的凸柱，且凸柱设有内螺孔323，若干组接部64则是由其大孔61端朝向小孔62端延伸的轴管，各该轴管其心孔641的孔径大于该凸柱而可套设于该凸柱外，再凭借一螺杆642由该心孔641穿入与该内螺孔323螺合锁紧；或者，该送风装置4于周侧对应所述的这些组接部64而设有数小螺孔42，则所述的这些螺杆642可以与所述的这些小螺孔42螺合锁紧，则该反射罩6、该电热装置3以及该送风装置4组接一体(如图3与图4中所示)；而，该固定片31周侧设又有若干圆孔311，在该固定壳32上则对应设具有内螺孔的若干圆管324，凭借相对应数目的螺丝312穿过若干圆孔311与若干圆管324螺合。

[0036] 该红外线陶瓷体33内部设为蜂巢结构，凭借陶瓷提供释放远红外线，具有促进血液循环的功效；所述云母片341(碳酸钙板)设呈梯型薄片状，一端抵着该红外线陶瓷体33另一端抵着该送风装置4，可隔绝该电热装置3所产生的热温并避免热温往该送风装置4处传递，而是当该送风装置4其风扇41旋转时，可以将该电热装置3所产生的热温往该反射罩6吹送，并且可以通过该反射罩6呈喇叭状的罩壁63设计，而由其小孔62朝向其大孔63方向传送出去(请配合参阅图9与图10所示)。

[0037] 另，该反射罩6其周壁上，靠近其大孔61的端部设有复数嵌孔65，该护网7则于其周侧设有复数凸耳71可对应嵌入于复数嵌孔65完成组接。再者，该护网7由尼龙(NYLON)塑胶制成具有复数蜂巢状的孔洞72，本实用新型护网7并不限于塑胶，也可以是金属材质制成；

[0038] 再者，在该底座1内可设有一旋转马达(图为示出)，该上座2设置于该底座1上方并

与该旋转马达其转轴11组接，而可相对于该底座1左、右旋转，能加速热风可以均匀地传递至室内各处，增加本实用新型送风式电暖器使室内温暖的升温效率，而，该上座2可相对于该底座1左、右旋转的结构与技术系属现有，在此不再赘述；另，该底座1上可以设有开关12用以控制电源的开启以及该上座2的旋转与否；此外，如图2所示，还有一断电开关13设计于该底座1的底部，万一送风式电暖器被碰撞倾倒时，即刻停止电源供应，使该电热装置3不再继续发热，可以避免万一与可燃物接触不小心引起火灾的情况发生，提供更佳的安全防护。

[0039] 综观上述针对本实用新型所阐述的内容，通过该电热装置3具有的该红外线陶瓷体33、以云母片341外侧缠绕电热线圈342的该电热模块34结构，凭借该送风装置4由外部吸进冷空气并与该电热线圈342作用，冷空气吸热升温后往该反射罩6处吹送，反射罩6可以快速地将热温向外反射传递，以达成使室内温暖的功效，能提供御寒与保暖作用具实用性，云母片341更可以避免热温对于送风式电暖器内的各构件装置产生材质变化、结构被热融化变形而影响其使用寿命的情况产生，本实用新型一种送风式电暖器具进步性，由上所述者仅为用以解释本实用新型的较佳实施例，并非企图据以对本实用新型做任何形式上的限制，是以，凡有在相同的实用新型精神下所做有关本实用新型的任何修饰或变更者，为其他可据以实施的型态且具有相同效果者，都仍应包括在本实用新型意图保护的范畴内。

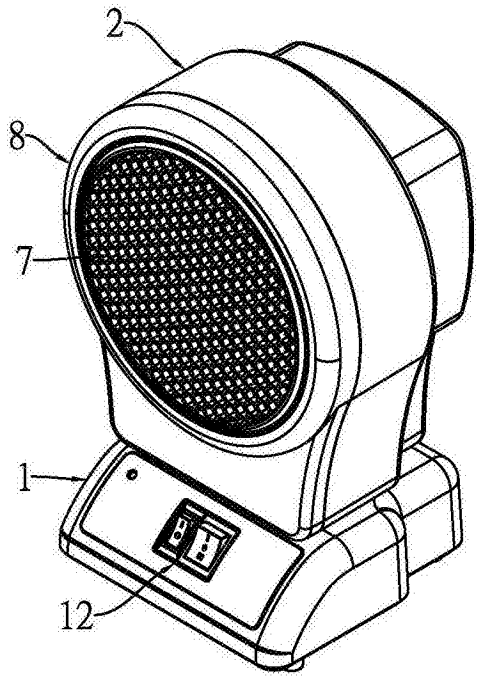

图1

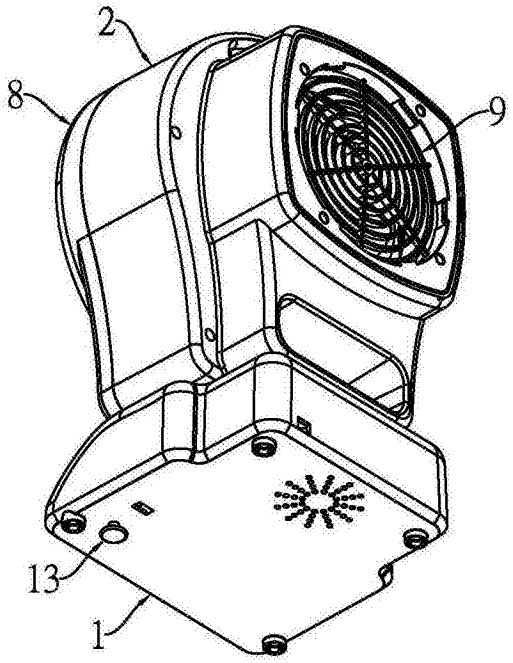

图2

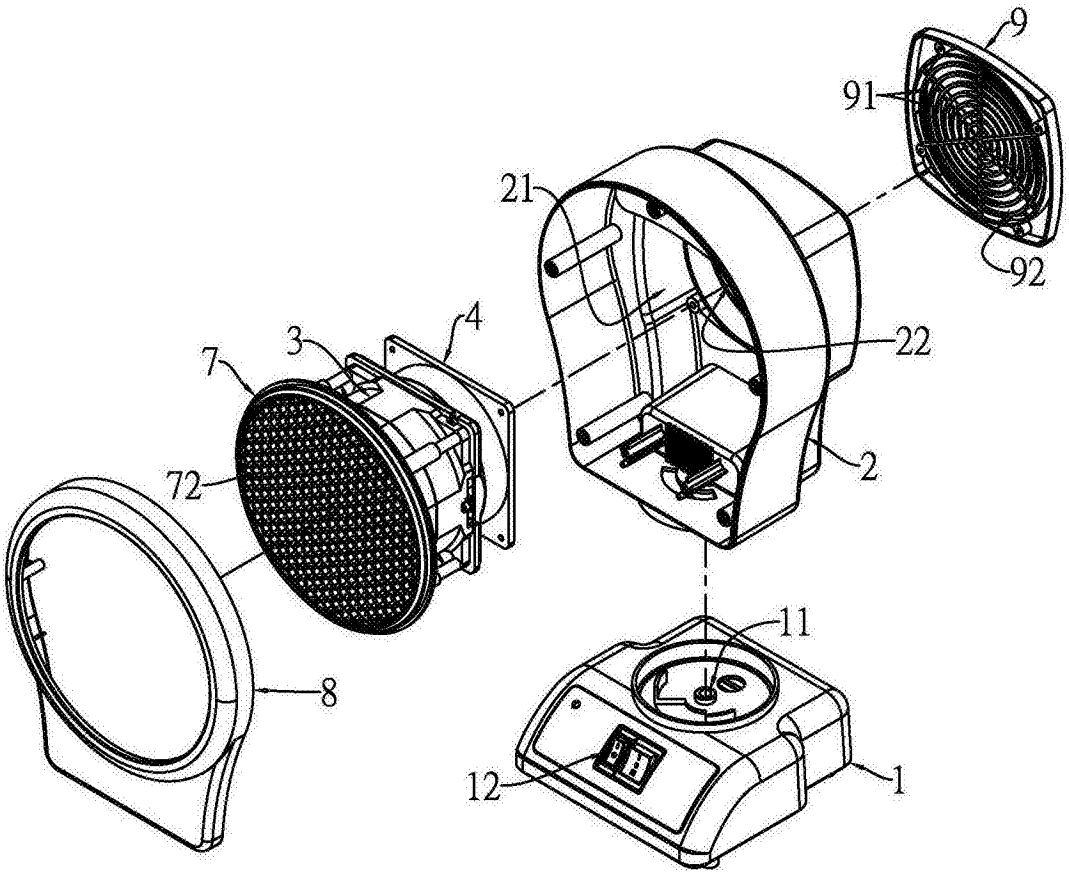

图3

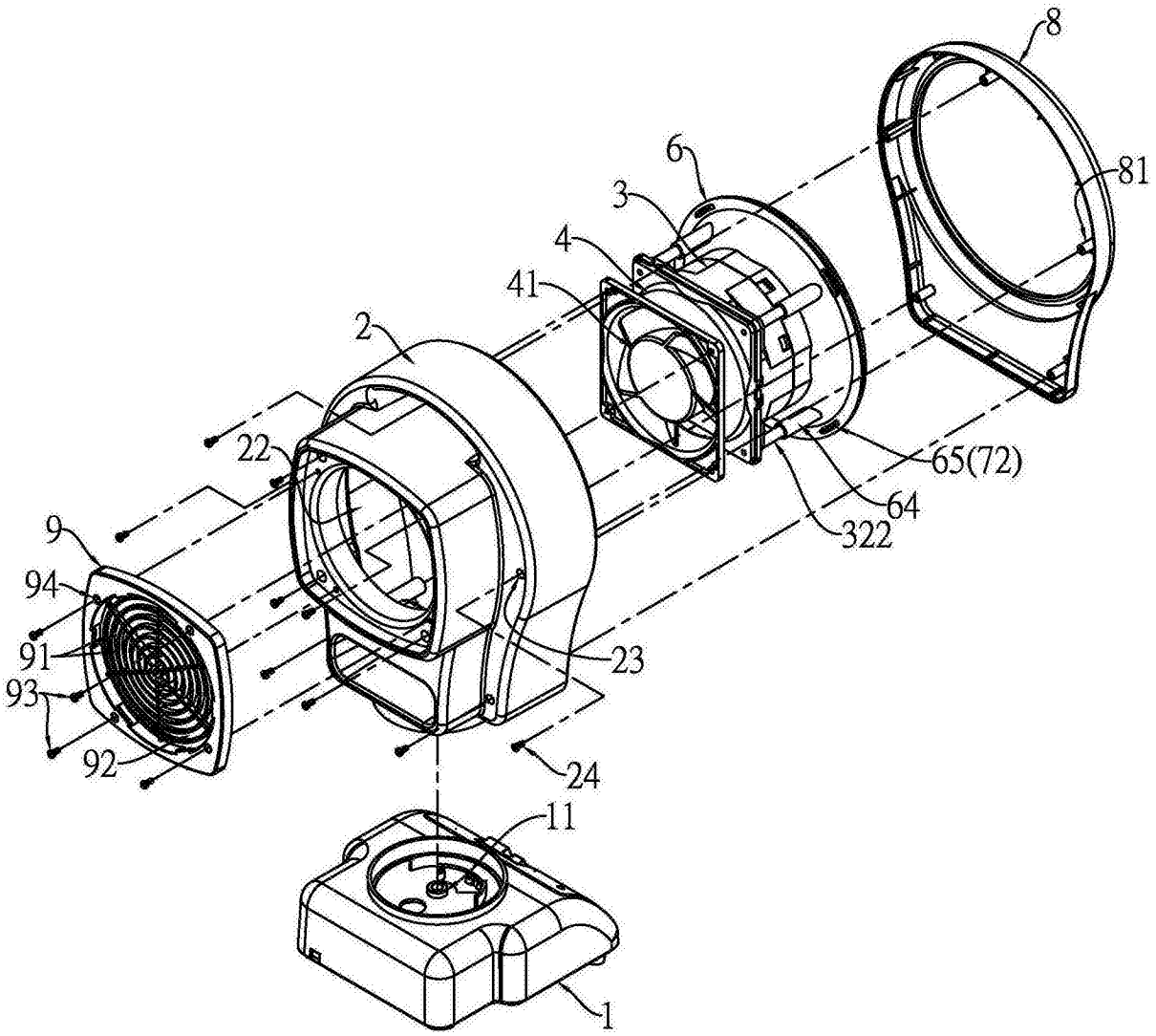

图4

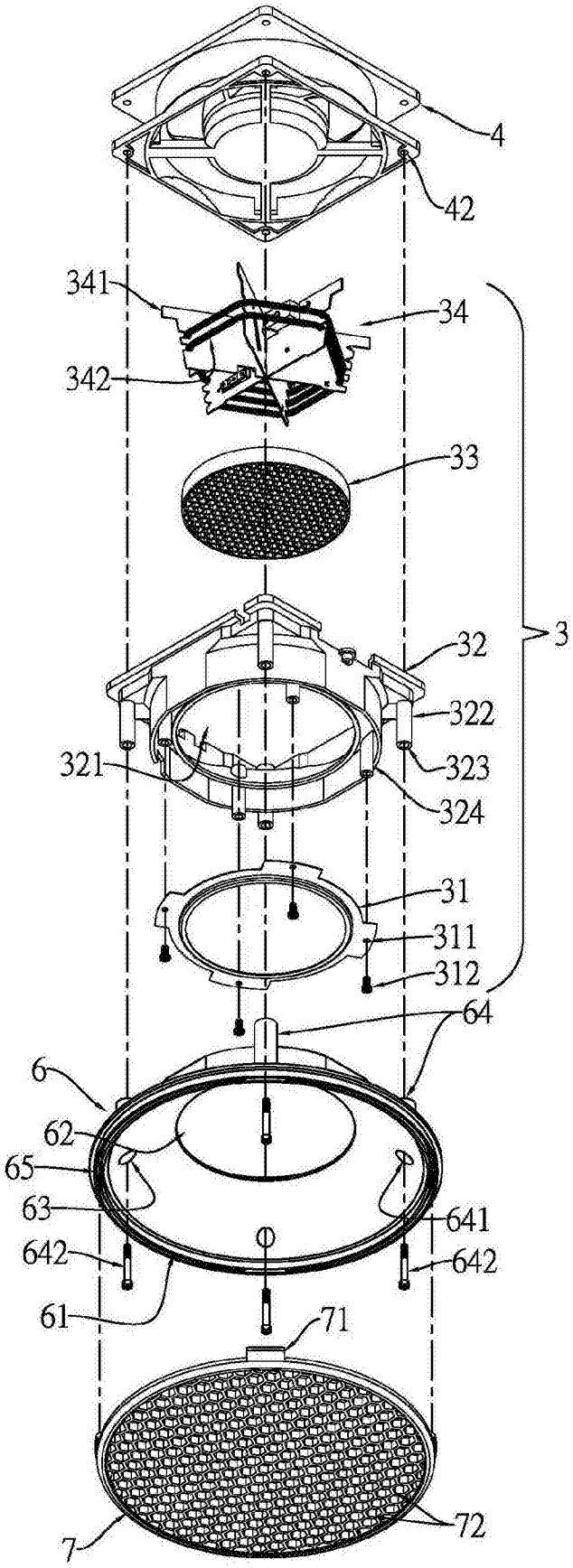
4
42
341
34
342
33
3
32
322
321
323
324
31
311
312
64
6
62
65
63
641
642
642
61
71
72
7

图5

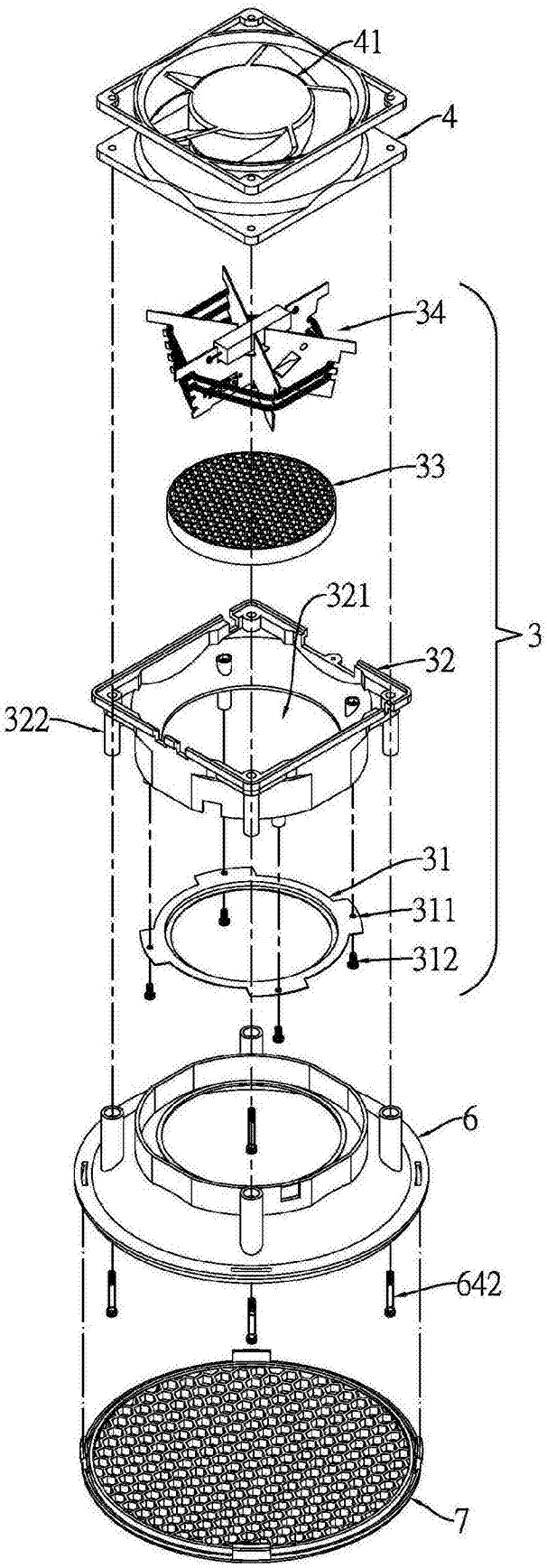

图6

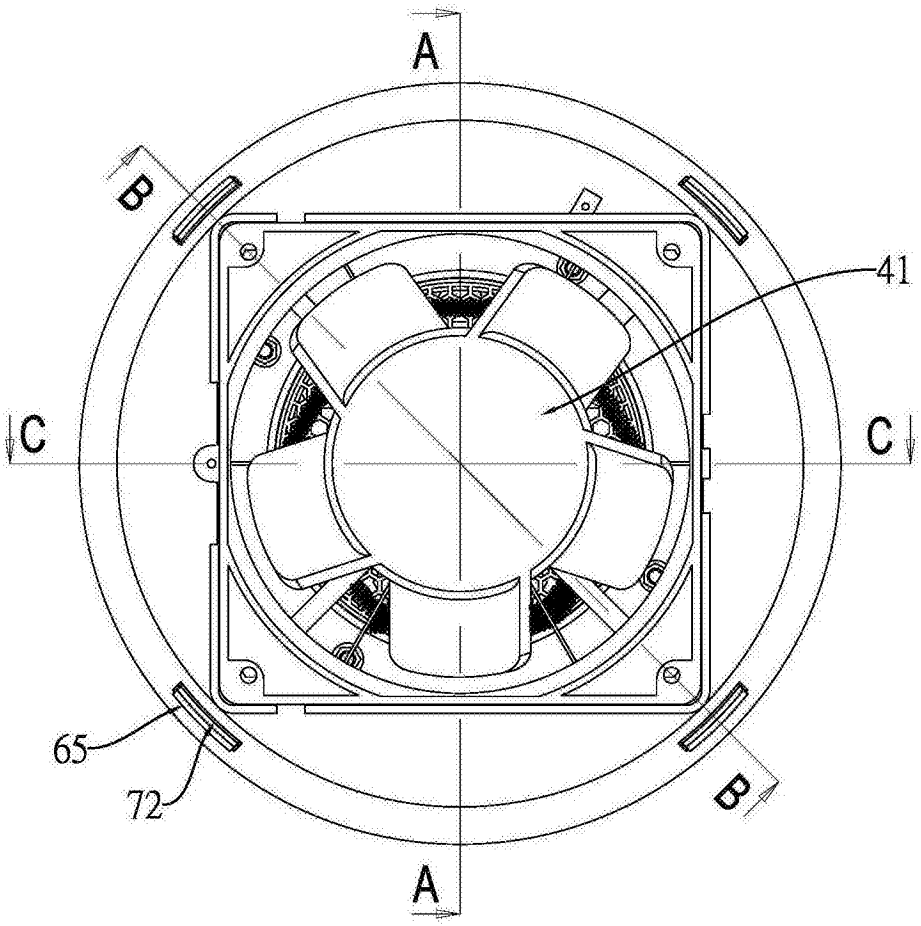

图7

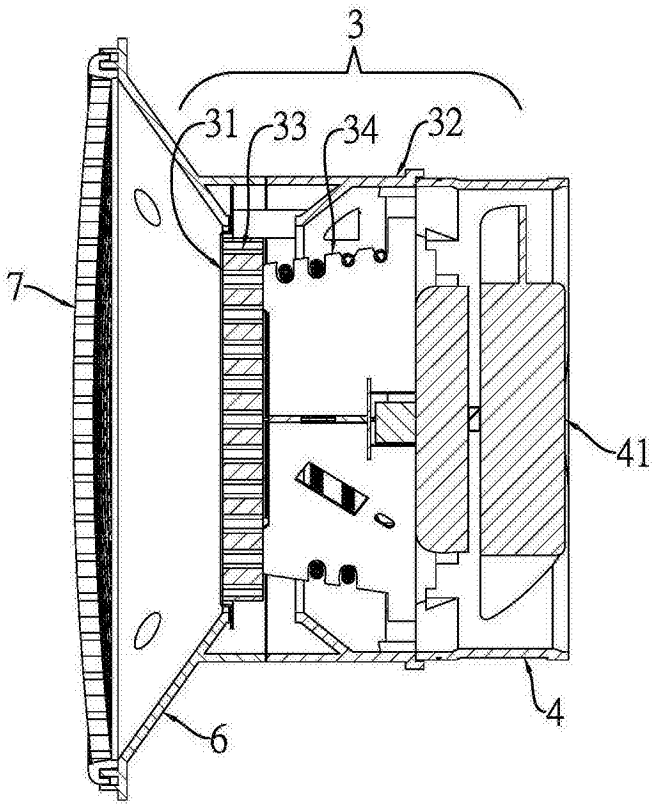

图8

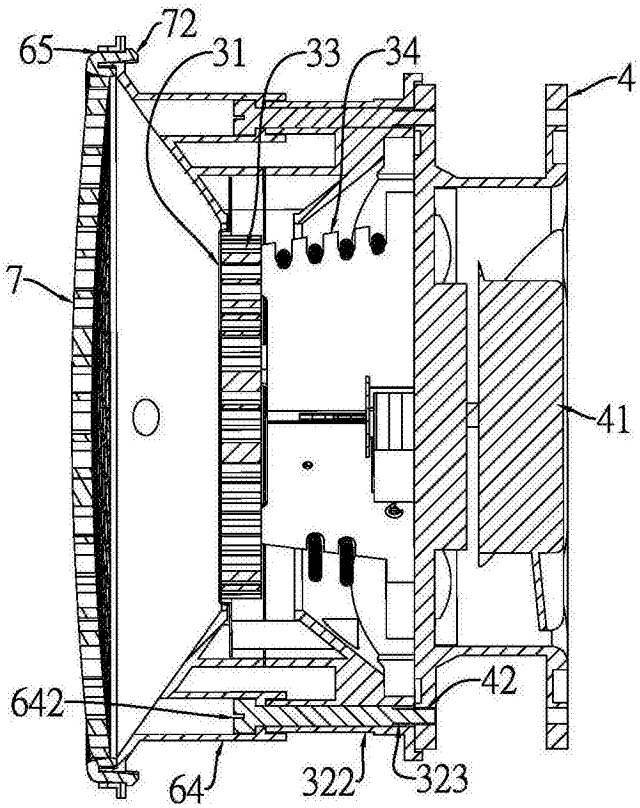

图9

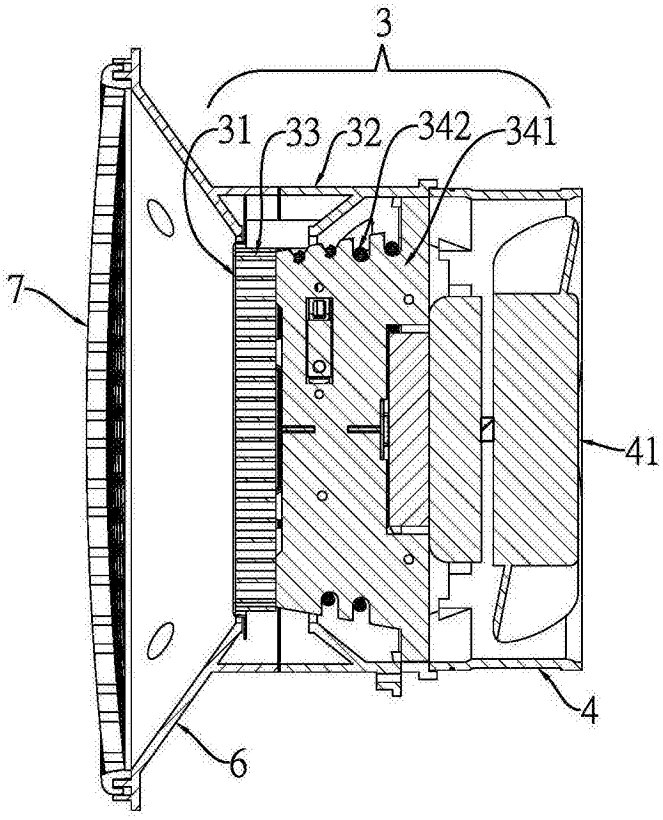

图10