(19)国家知识产权局

(12)实用新型专利

(10)授权公告号 CN 221284955 U
(45)授权公告日 2024.07.09

(21)申请号 202420219574.7

(22)申请日 2024.01.30

(73)专利权人 东莞市嘉鹏金属制品有限公司
地址 523000 广东省东莞市石排镇崇科路11号1号楼

(72)发明人 李军

(74)专利代理机构 北京谦佑知识产权代理有限公司 32589
专利代理师 亢杰

(51)Int.Cl.
A47B 13/08(2006.01)
A47B 13/02(2006.01)

权利要求书1页 说明书3页 附图6页

(54)实用新型名称

一种免焊接一体成型桌面

(57)摘要

本实用新型涉及一体成型桌面技术领域,且公开了一种免焊接一体成型桌面,包括底座和桌面,所述底座的底部四周均开设有螺纹槽,四个所述螺纹槽的底部均螺纹连接有螺纹杆,四个所述螺纹杆的底部均固定连接有调节块,所述底座的顶部开设有安装卡槽,所述安装卡槽的内侧底部固定连接有限位卡榫,所述桌面的底部固定连接有安装卡块,所述安装卡块的内部开设有限位卡槽,所述限位卡槽的内壁固定连接有橡胶摩擦环,通过设置安装卡块、安装卡槽、限位卡榫、橡胶摩擦环等配合使用,便于用户通过安装卡块在安装卡槽中的插入拔出,从而快速的对桌面与底座进行安装和拆卸,无需使用专业的工具进行安装拆卸,便于工作人员使用,提高了使用效果。

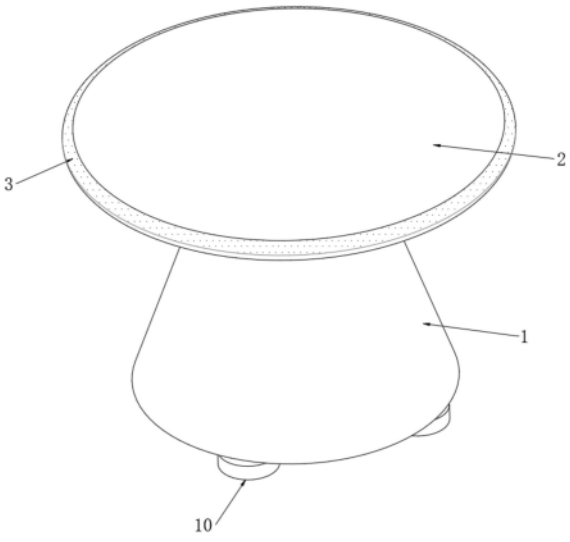

CN 221284955 U

1.一种免焊接一体成型桌面,包括底座(1)和桌面(2),其特征在于:所述底座(1)的底部四周均开设有螺纹槽(11),四个所述螺纹槽(11)的底部均螺纹连接有螺纹杆(9),四个所述螺纹杆(9)的底部均固定连接有调节块(10),所述底座(1)的顶部开设有安装卡槽(7),所述安装卡槽(7)的内侧底部固定连接有限位卡榫(8),所述桌面(2)的底部固定连接有安装卡块(4),所述安装卡块(4)的内部开设有限位卡槽(5),所述限位卡槽(5)的内壁固定连接有橡胶摩擦环(6)。

2.根据权利要求1所述的一种免焊接一体成型桌面,其特征在于:所述桌面(2)为一体成型制成,所述桌面(2)的外侧设置有弧度,且所述桌面(2)的弧度上设置有防滑纹(3)。

3.根据权利要求1所述的一种免焊接一体成型桌面,其特征在于:所述安装卡块(4)的形状大小与所述安装卡槽(7)的形状大小相同,且所述安装卡块(4)与所述安装卡槽(7)紧密贴合。

4.根据权利要求1所述的一种免焊接一体成型桌面,其特征在于:所述限位卡榫(8)的形状为上窄下宽的圆台。

5.根据权利要求1所述的一种免焊接一体成型桌面,其特征在于:所述限位卡槽(5)的直径与所述限位卡榫(8)宽的一侧直径相同,所述橡胶摩擦环(6)的内部直径与所述限位卡榫(8)的窄的一侧直径相同。

6.根据权利要求1所述的一种免焊接一体成型桌面,其特征在于:四个所述螺纹槽(11)的呈环形整列分布在所述底座(1)的底部,四个所述螺纹槽(11)的之间的间距相同。

一种免焊接一体成型桌面

技术领域

[0001] 本实用新型涉及一体成型桌面技术领域,具体为一种免焊接一体成型桌面。

背景技术

[0002] 一体成型工艺是指在一个模具中一次性完成整个零件的成型过程,与传统的制造工艺相比,一体成型极大程度的减少了零件生产的成本,具备更快的生产速度,能够在很短时间内生产出大量一体成型桌面。

[0003] 现有的一体成型桌面,多数都是需要通过连接件和螺栓的等零件,才能与桌腿或底座等结构进行固定连接使用,需要专业的工具才能进行安装与拆卸,不便于用户使用,螺栓等零件额外增加了生产成本,且现有的一体成型桌面在遇到地面不平整的情况时无法进行找平,影响使用效果。

实用新型内容

[0004] 针对现有技术的不足,本实用新型提供了一种免焊接一体成型桌面,以解决上述背景技术中提到的多数都是需要通过连接件和螺栓的等零件,才能与桌腿或底座等结构进行固定连接使用,需要专业的工具才能进行安装与拆卸,不便于用户使用,螺栓等零件额外增加了生产成本,且现有的一体成型桌面在遇到地面不平整的情况时无法进行找平,影响使用效果的问题。

[0005] 为实现上述目的,本实用新型提供如下技术方案:一种免焊接一体成型桌面,包括底座和桌面,所述底座的底部四周均开设有螺纹槽,四个所述螺纹槽的底部均螺纹连接有螺纹杆,四个所述螺纹杆的底部均固定连接有调节块,所述底座的顶部开设有安装卡槽,所述安装卡槽的内侧底部固定连接有限位卡榫,所述桌面的底部固定连接有安装卡块,所述安装卡块的内部开设有限位卡槽,所述限位卡槽的内壁固定连接有橡胶摩擦环。

[0006] 优选的,所述桌面为一体成型制成,所述桌面的外侧设置有弧度,且所述桌面的弧度上设置有防滑纹。

[0007] 采用上述技术方案,通过设置桌面、防滑纹等配合使用,可以通过桌面外侧的弧度可以避免碰撞受伤的情况发生,通过防滑纹可以增大摩擦力,避免手滑的情况发生。

[0008] 优选的,所述安装卡块的形状大小与所述安装卡槽的形状大小相同,且所述安装卡块与所述安装卡槽紧密贴合。

[0009] 采用上述技术方案,通过设置安装卡块、安装卡槽等配合使用,便于用户通过安装卡块在安装卡槽中的插入拔出,从而快速的对桌面与底座进行安装和拆卸,便于用户使用。

[0010] 优选的,所述限位卡榫的形状为上窄下宽的圆台。

[0011] 优选的,所述限位卡槽的直径与所述限位卡榫宽的一侧直径相同,所述橡胶摩擦环的内部直径与所述限位卡榫的窄的一侧直径相同。

[0012] 采用上述技术方案,通过设置限位卡槽、限位卡榫、橡胶摩擦环等配合使用,因为限位卡榫的上窄下宽结构,随着限位卡榫不断插入到橡胶摩擦环的内壁,橡胶摩擦环会被

限位卡榫下侧宽的部位撑开,橡胶摩擦环受挤压进而发生形变并与限位卡榫的表面紧密贴合,从而通过摩擦力将安装卡块固定。

[0013] 优选的,四个所述螺纹槽的呈环形整列分布在所述底座的底部,四个所述螺纹槽的之间的间距相同。

[0014] 与现有技术相比,本实用新型的有益效果是:

[0015] 1、该免焊接一体成型桌面,通过设置安装卡块、安装卡槽、限位卡榫、橡胶摩擦环等配合使用,便于用户通过安装卡块在安装卡槽中的插入拔出,从而快速的对桌面与底座进行安装和拆卸,无需使用专业的工具进行安装拆卸,便于工作人员使用。

[0016] 2、该免焊接一体成型桌面,通过设置螺纹杆、调节块等配合使用,可以通过调节块带动螺纹杆旋转进而带动调节块与不平整的地面接触进而对底座进行支撑,从而将桌面找平,提高了使用效果。

[0017] 3、该免焊接一体成型桌面,除了橡胶摩擦环、螺纹杆、调节块三个结构外,其余的所有结构均可通过制造模具,通过一体成型工艺完成生产,极大的降低了生产成本,提高了生产效率。

附图说明

[0018] 图1为本实用新型正视结构示意图;

[0019] 图2为本实用新型仰视结构示意图;

[0020] 图3为本实用新型截面结构示意图;

[0021] 图4为本实用新型桌面仰视结构示意图;

[0022] 图5为本实用新型底座俯视结构示意图;

[0023] 图6为本实用新型底座仰视结构示意图。

[0024] 图中:1、底座;2、桌面;3、防滑纹;4、安装卡块;5、限位卡槽;6、橡胶摩擦环;7、安装卡槽;8、限位卡榫;9、螺纹杆;10、调节块;11、螺纹槽。

具体实施方式

[0025] 下面将结合本实用新型实施例中的附图,对本实用新型实施例中的技术方案进行清楚、完整地描述,显然,所描述的实施例仅仅是本实用新型一部分实施例,而不是全部的实施例。基于本实用新型中的实施例,本领域普通技术人员在没有做出创造性劳动前提下所获得的所有其他实施例,都属于本实用新型保护的范围。

[0026] 实施例1:

[0027] 请结合参阅图1-5,一种免焊接一体成型桌面,包括底座1和桌面2,底座1的底部四周均开设有螺纹槽11,四个螺纹槽11的底部均螺纹连接有螺纹杆9,四个螺纹杆9的底部均固定连接有调节块10,底座1的顶部开设有安装卡槽7,安装卡块4的形状大小与安装卡槽7的形状大小相同,且安装卡块4与安装卡槽7紧密贴合,安装卡槽7的内侧底部固定连接有限位卡榫8,限位卡榫8的形状为上窄下宽的圆台,桌面2的底部固定连接有安装卡块4,安装卡块4的内部开设有限位卡槽5,限位卡槽5的内壁固定连接有橡胶摩擦环6,限位卡槽5的直径与限位卡榫8宽的一侧直径相同,橡胶摩擦环6的内部直径与限位卡榫8的窄的一侧直径相同。

[0028] 工作原理:当用户需要将桌面2与底座1进行连接时,可以通过搬起桌面2使得桌面2底部的安装卡块4与底座1顶部的安装卡槽7对齐并插入,当安装卡块4插入到安装卡槽7中时,安装卡槽7底部的安装卡榫同时也会插入到橡胶摩擦环6的内壁中,随着安装卡块4不断的插入到安装槽中时,限位卡榫8也不断插入到橡胶摩擦环6的内壁,橡胶摩擦环6会被限位卡榫8下侧宽的部位撑开,橡胶摩擦环6受挤压进而发生形变并与限位卡榫8的表面紧密贴合,从而产生摩擦力将安装卡块4固定,从而将桌面2与底座1连接,当需要拆卸时用户可以用力的向上抬起,使得向上抬起的力大于橡胶摩擦环6产生的摩擦力,便可将安装卡块4从安装卡槽7中拔出,进而将桌面2与底座1分离,无需使用专业的工具进行安装拆卸,便于工作人员使用。

[0029] 与相关技术相比较,本实用新型提供的一种免焊接一体成型桌面具有如下有益效果:通过设置安装卡块4、安装卡槽7、限位卡榫8、橡胶摩擦环6等配合使用,便于用户通过安装卡块4在安装卡槽7中的插入拔出,从而快速的对桌面2与底座1进行安装和拆卸,无需使用专业的工具进行安装拆卸,便于工作人员使用。

[0030] 实施例2:

[0031] 请结合参阅图1-6,底座1的底部四周均开设有螺纹槽11,四个螺纹槽11的底部均螺纹连接有螺纹杆9,四个螺纹杆9的底部均固定连接有调节块10,四个螺纹槽11的呈环形整列分布在底座1的底部,四个螺纹槽11的之间的间距相同。

[0032] 工作原理:当底座1与不平整的地面接触时,底座1与不平整地面接触的部分会产生悬空,此时用户通过转动悬空一侧的调节块10带动螺纹杆9旋转,螺纹杆9旋转进而从螺纹槽11中旋出,进而带动调节块10下移,直至调节块10与不平整的地面接触从而对底座1进行支撑,从而将桌面2找平,提高了使用效果。

[0033] 与相关技术相比较,本实用新型提供的一种免焊接一体成型桌面具有如下有益效果:通过设置螺纹杆9、调节块10等配合使用,可以通过调节块10带动螺纹杆9旋转进而带动调节块10与不平整的地面接触进而对底座1进行支撑,从而将桌面2找平,提高了使用效果。

[0034] 尽管已经示出和描述了本实用新型的实施例,对于本领域的普通技术人员而言,可以理解在不脱离本实用新型的原理和精神的情况下可以对这些实施例进行多种变化、修改、替换和变型,本实用新型的范围由所附权利要求及其等同物限定。

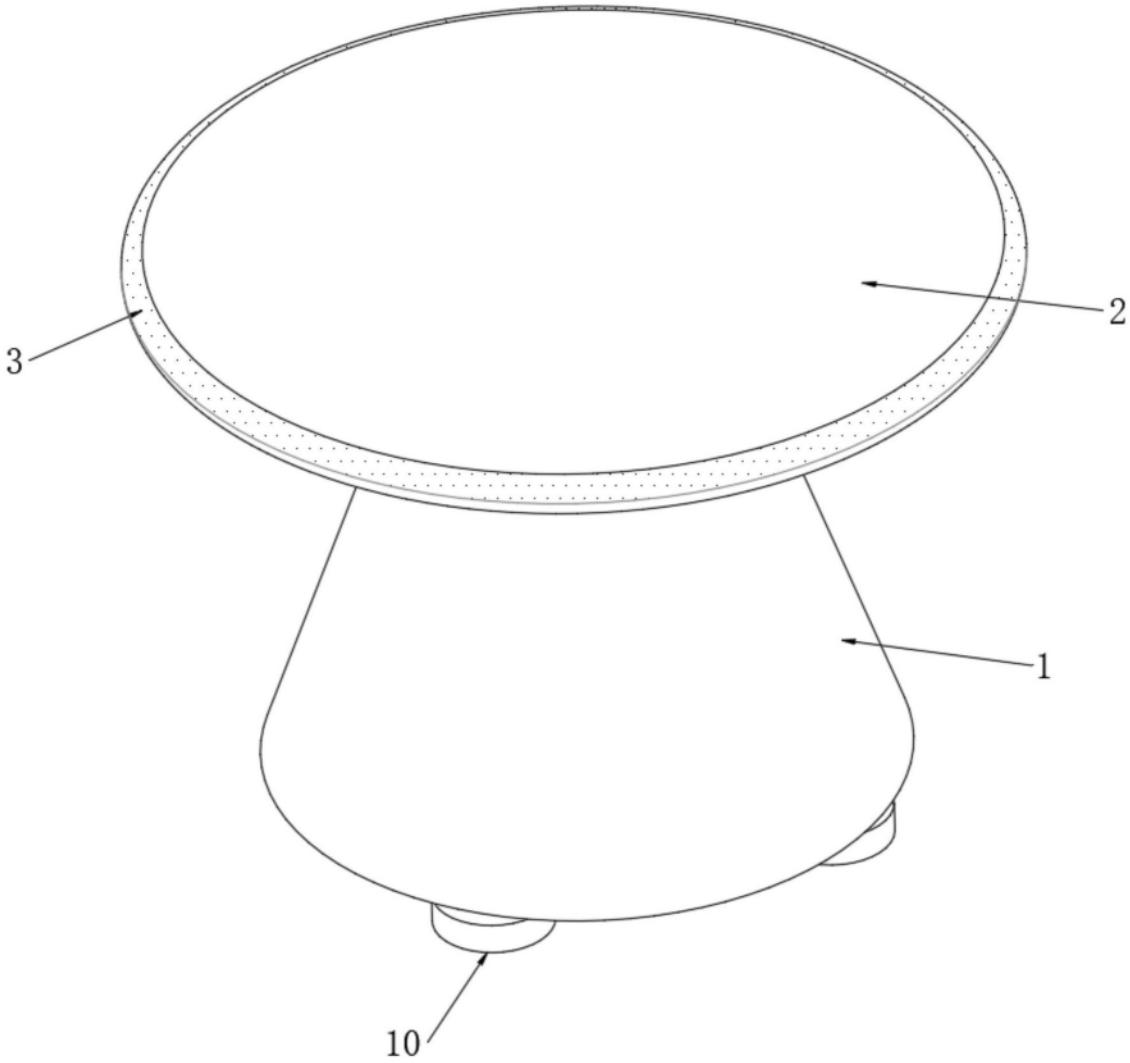

图1

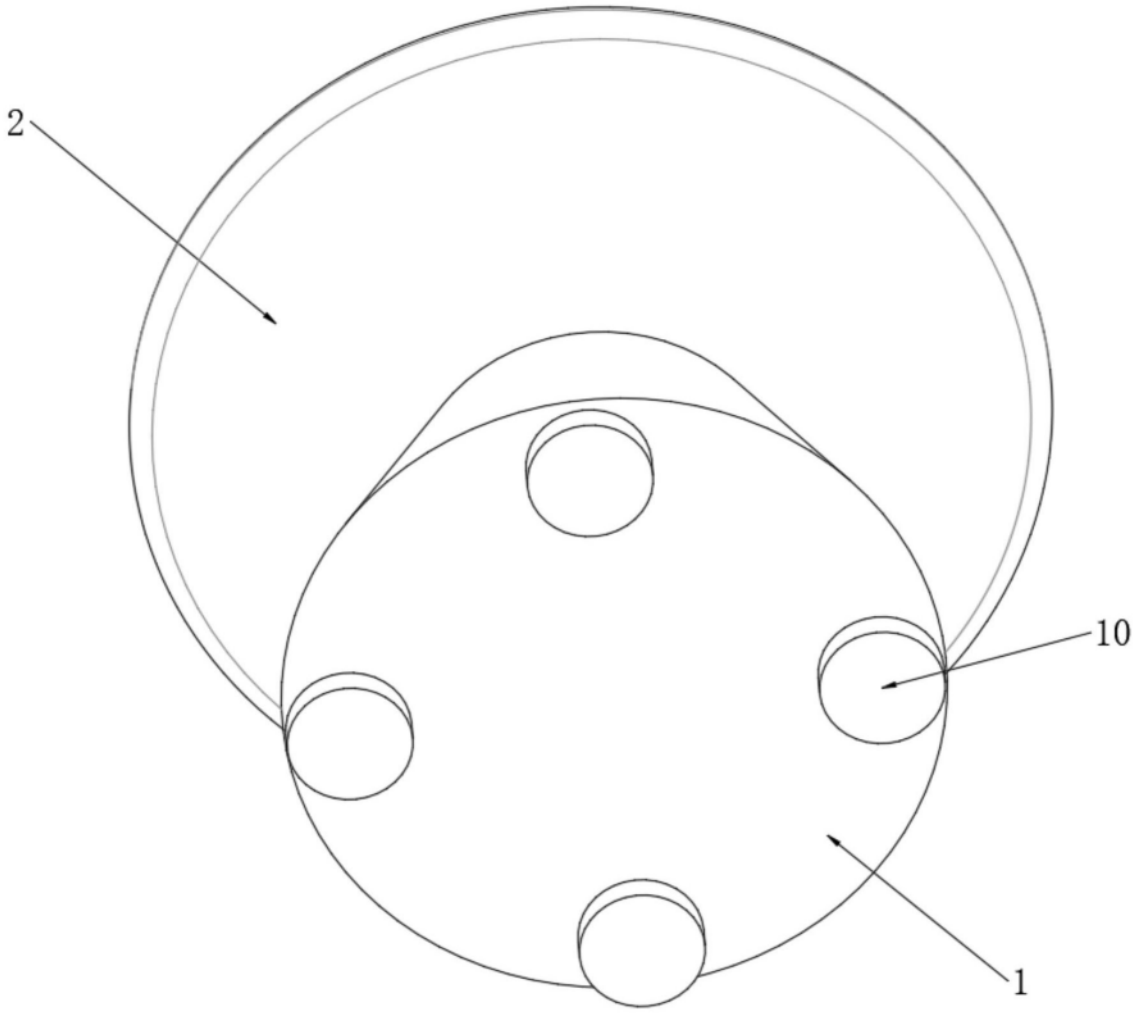

图2

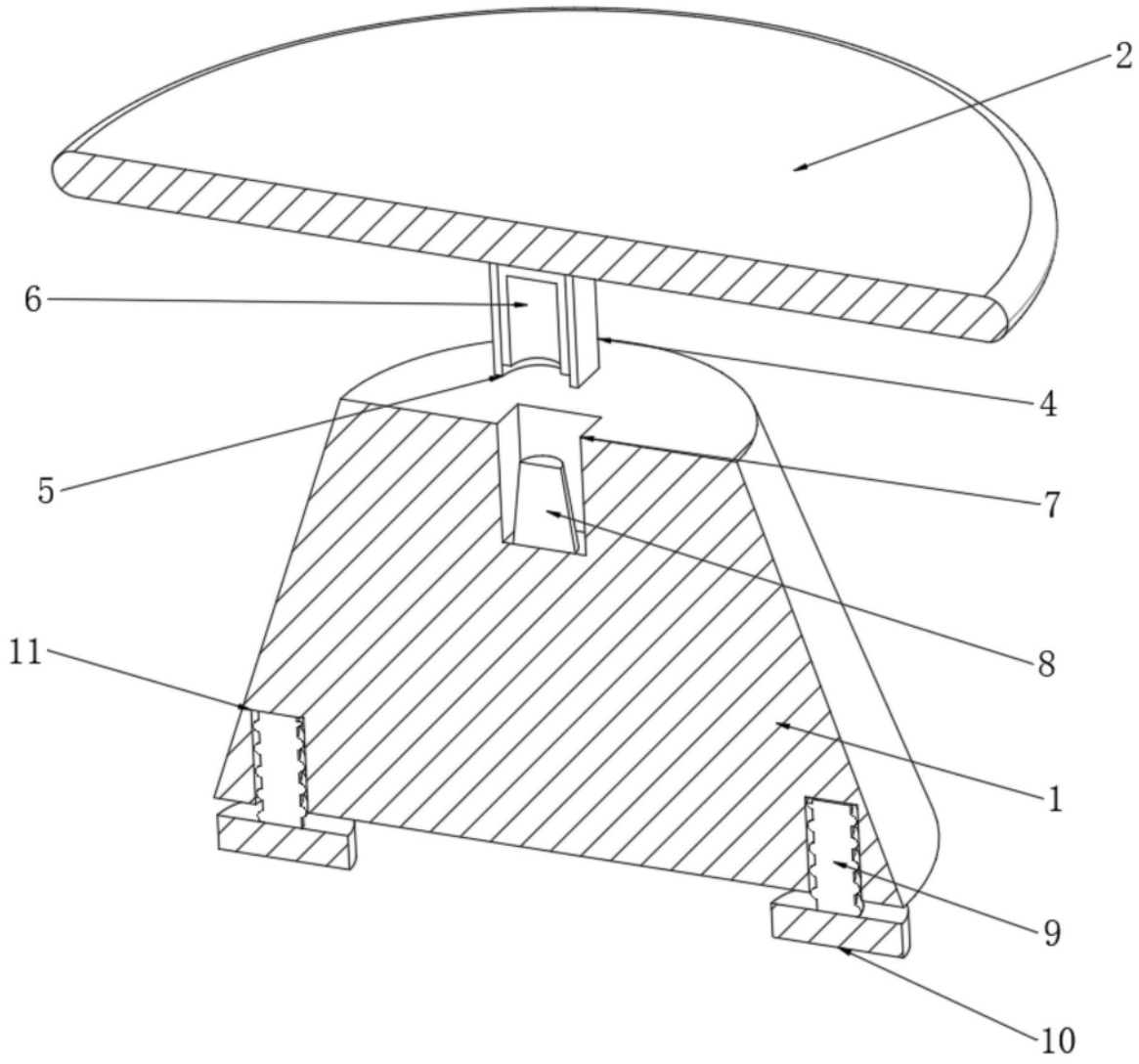

图3

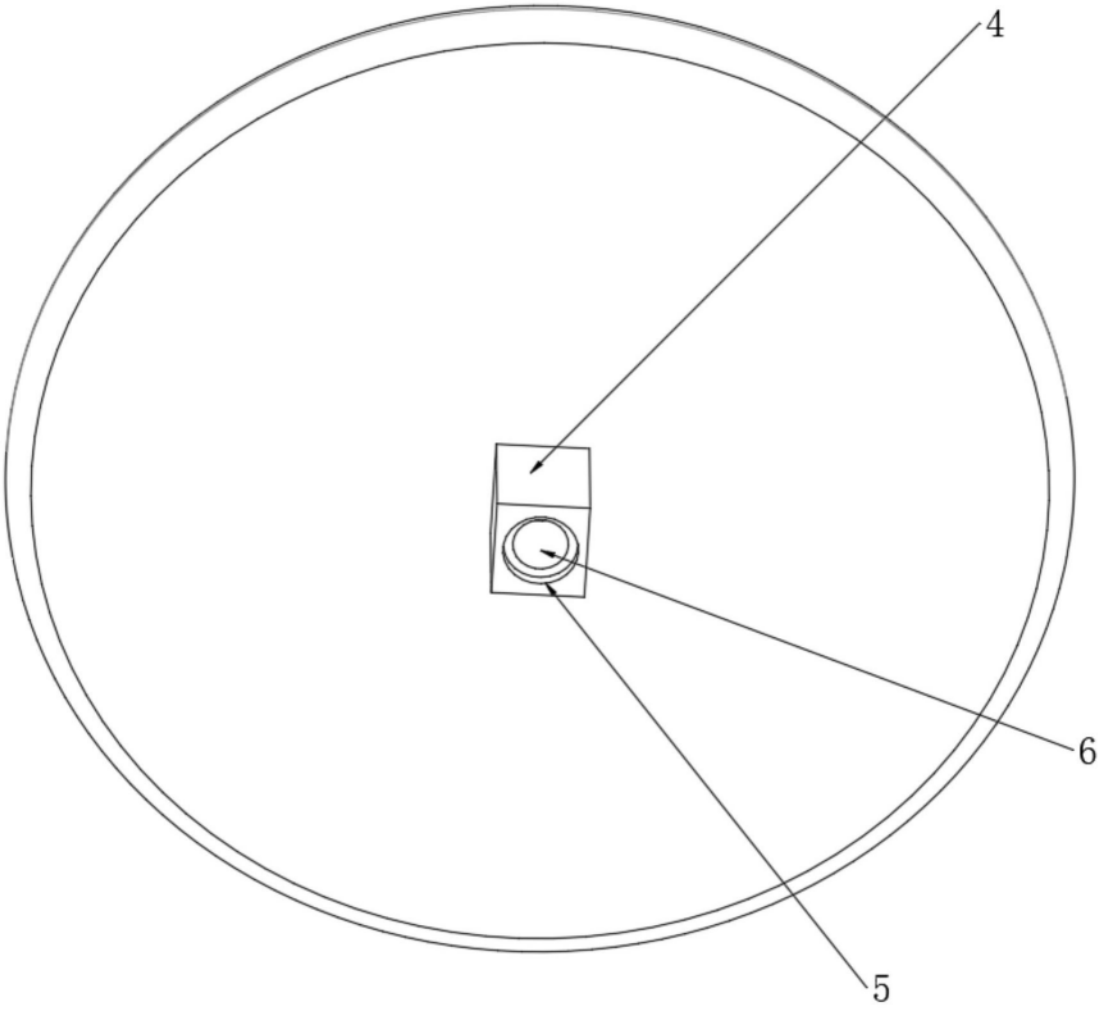

图4

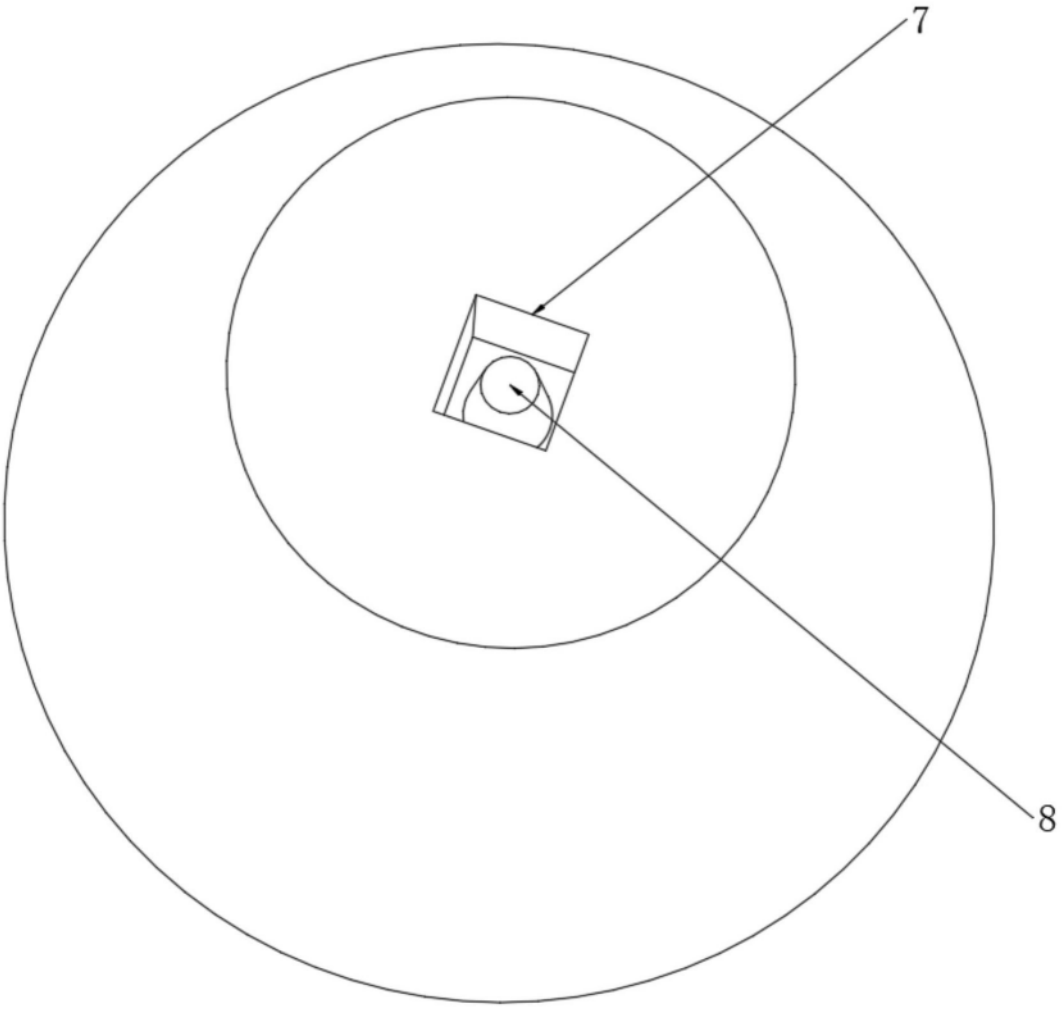

图5

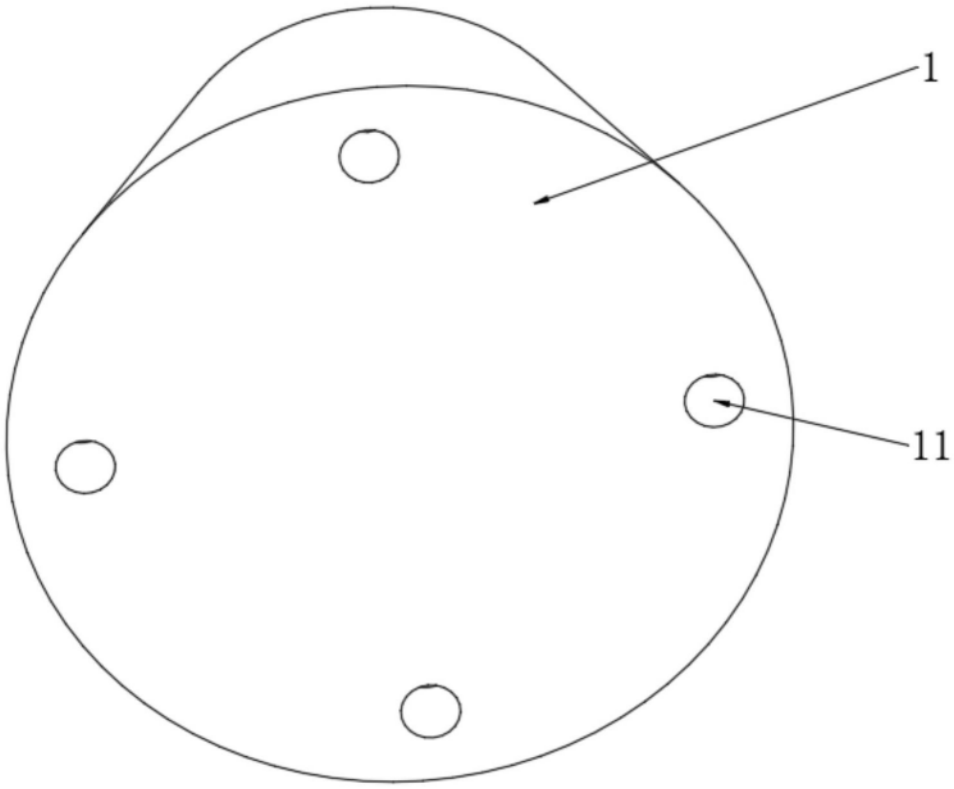

图6