(19)中华人民共和国国家知识产权局

(12)实用新型专利

(10)授权公告号 CN 207225931 U
(45)授权公告日 2018.04.13

(21)申请号 201720446544.X

(22)申请日 2017.04.26

(73)专利权人 成都竞诚电子科技有限公司
地址 610032 四川省成都市金牛区二环路西三段133号3栋4楼9号

(72)发明人 唐柯 王晟 赵莲 钟定根 颜洪发

(74)专利代理机构 成都睿道专利代理事务所（普通合伙）51217
代理人 薛波

(51)Int.Cl.
B65D 25/02(2006.01)
B65D 25/24(2006.01)
B65D 81/26(2006.01)
B08B 15/04(2006.01)

权利要求书1页 说明书2页 附图1页

(54)实用新型名称

一种开关电源元件清洁安全防护装置

(57)摘要

本实用新型涉及一种开关电源元件清洁安全防护装置，包括基座，基座上部左侧固定安装有支撑柱，支撑柱右侧中间位置安装有第一支撑板，第一支撑板上下部分别设置有第一储存腔和第二储存腔，第一储存腔和第二储存腔下部分别设置有多个第一元件腔和第二元件腔，左支撑杆和右支撑杆之间安装有第二支撑板，第二支撑板上部设置有第三储存腔，第三储存腔内部设置有多个第三元件腔；支撑柱上部安装有顶板，顶板上部左右两侧分别设置有第一吸尘风机和第二吸尘风机。该实用新型装置能够有效地针对开关电源元件进行储存，更好地针对开关电源元件进行清洁处理，改善使用的效果，方便根据需要使用。

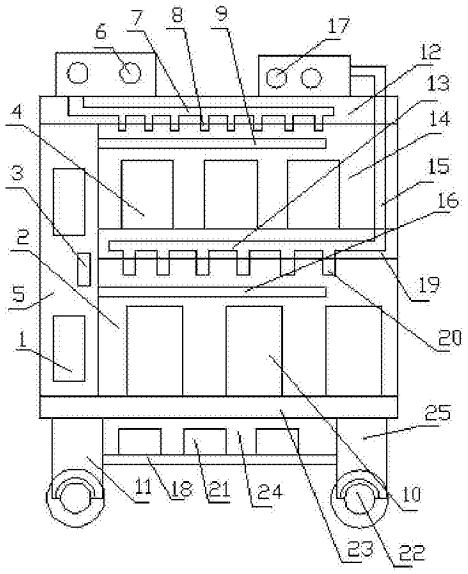

CN 207225931 U

1.一种开关电源元件清洁安全防护装置，其特征在于：包括基座、左支撑杆和右支撑杆，所述基座上部左侧固定安装有支撑柱，所述支撑柱右侧中间位置安装有第一支撑板，所述第一支撑板上下部分别设置有第一储存腔和第二储存腔，所述第一储存腔和第二储存腔下部分别设置有多个第一元件腔和第二元件腔，所述左支撑杆和右支撑杆之间安装有第二支撑板，所述第二支撑板上部设置有第三储存腔，所述第三储存腔内部设置有多个第三元件腔；所述支撑柱上部安装有顶板，所述顶板上部左右两侧分别设置有第一吸尘风机和第二吸尘风机，所述第一吸尘风机下部安装有第一进尘腔，所述第一进尘腔下部安装有多个第一吸尘管，所述第二吸尘风机右侧安装有进尘管，所述进尘管下部安装有第二进尘腔，所述第二进尘腔下部安装有多个第二吸尘管；所述支撑柱侧面设置有多个展示板。

2.根据权利要求1所述的一种开关电源元件清洁安全防护装置，其特征在于：所述支撑柱中间位置设置有电源接口，所述第一储存腔和第二储存腔左侧上部分别设置有第一干燥防潮灯和第二干燥防潮灯，所述电源接口上设置有电源线分别与第一干燥防潮灯和第二干燥防潮灯相连接。

3.根据权利要求1所述的一种开关电源元件清洁安全防护装置，其特征在于：所述左支撑杆和右支撑杆下部均设置有用于移动的万向轮。

一种开关电源元件清洁安全防护装置

技术领域

[0001] 本实用新型属于开关电源技术领域，具体涉及一种开关电源元件清洁安全防护装置。

背景技术

[0002] 目前，开关电源器件需要采用合适的方式进行安全防护，以便更好地用于安装使用。开关电源元件在存放时容易受到外部因素的影响，导致性能下降。因此，需要对存放中的开关电源元件进行清洁处理，对开关电源元件进行保护。

实用新型内容

[0003] 本实用新型的目的在于提供一种开关电源元件清洁安全防护装置，以便克服上述不足，提供一种更好的装置，便于更好地改善开关电源元件处理效果，便于使用。

[0004] 为了实现上述目的，本实用新型的技术方案如下。

[0005] 一种开关电源元件清洁安全防护装置，包括基座，基座上部左侧固定安装有支撑柱，支撑柱右侧中间位置安装有第一支撑板，第一支撑板上下部分别设置有第一储存腔和第二储存腔，第一储存腔和第二储存腔下部分别设置有多个第一元件腔和第二元件腔，左支撑杆和右支撑杆之间安装有第二支撑板，第二支撑板上部设置有第三储存腔，第三储存腔内部设置有多个第三元件腔；支撑柱上部安装有顶板，顶板上部左右两侧分别设置有第一吸尘风机和第二吸尘风机，第一吸尘风机下部安装有第一进尘腔，第一进尘腔下部安装有多个第一吸尘管，第二吸尘风机右侧安装有进尘管，进尘管下部安装有第二进尘腔，第二进尘腔下部安装有多个第二吸尘管；支撑柱侧面设置有多个展示板。

[0006] 进一步地，支撑柱中间位置设置有电源接口，第一储存腔和第二储存腔左侧上部分别设置有第一干燥防潮灯和第二干燥防潮灯，电源接口上设置有电源线分别与第一干燥防潮灯和第二干燥防潮灯相连接。

[0007] 进一步地，左支撑杆和右支撑杆下部均设置有用于移动的万向轮。

[0008] 该实用新型的有益效果在于：该实用新型装置能够有效地针对开关电源元件进行储存，更好地针对开关电源元件进行清洁处理，改善使用的效果，方便根据需要使用。

附图说明

[0009] 图1是本实用新型实施例中所使用装置结构示意图。

[0010] 图中标记说明：1、展示板；2、第二储存腔；3、电源接口；4、第一元件腔；5、支撑柱；6、第一吸尘风机；7、第一进尘腔；8、第一吸尘管；9、第一干燥防潮灯；10、第二元件腔；11、左支撑杆；12、顶板；13、第二进尘腔；14、第一储存腔；15、进尘管；16、第二干燥防潮灯；17、第二吸尘风机；18、第二支撑板；19、第一支撑板；20、第二吸尘管；21、第三元件腔；22、万向轮；23、基座；24、第三储存腔；25、右支撑杆。

具体实施方式

[0011] 下面结合附图对本实用新型的具体实施方式进行描述，以便更好的理解本实用新型。

[0012] 如图1所示的一种开关电源元件清洁安全防护装置，包括基座23，基座23上部左侧固定安装有支撑柱5，支撑柱5右侧中间位置安装有第一支撑板19，第一支撑板19上下部分别设置有第一储存腔14和第二储存腔2，第一储存腔14和第二储存腔2下部分别设置有多个第一元件腔4和第二元件腔10，左支撑杆11和右支撑杆25之间安装有第二支撑板18，第二支撑板18上部设置有第三储存腔24，第三储存腔24内部设置有多个第三元件腔21；支撑柱5上部安装有顶板12，顶板12上部左右两侧分别设置有第一吸尘风机6和第二吸尘风机17，第一吸尘风机6下部安装有第一进尘腔7，第一进尘腔7下部安装有多个第一吸尘管8，第二吸尘风机17右侧安装有进尘管15，进尘管15下部安装有第二进尘腔13，第二进尘腔13下部安装有多个第二吸尘管20；支撑柱5侧面设置有多个展示板1。支撑柱5中间位置设置有电源接口3，第一储存腔14和第二储存腔2左侧上部分别设置有第一干燥防潮灯9和第二干燥防潮灯16，电源接口3上设置有电源线分别与第一干燥防潮灯9和第二干燥防潮灯16相连接。左支撑杆11和右支撑杆25下部均设置有用于移动的万向轮22。

[0013] 该实用新型装置在具体实施时，对开关电源元件进行分类，再将不同种类的开关电源元件分别放入第一元件腔4和第二元件腔10中进行储存。利用展示板1对开关电源元件的相关信息进行展示，对开关电源元件的功能进行介绍。需要进行清洁处理时，接通第一吸尘风机6电源，开启第一吸尘风机6，将第一储存腔14中的粉尘从第一吸尘管8吸入第一进尘腔7内；接通第二吸尘风机17电源，开启第二吸尘风机17，将第二储存腔2中的粉尘从第二吸尘管20吸入第二进尘腔13内，从而减少第一储存腔14和第二储存腔2中粉尘的量，避免粉尘堆积在开关电源元件表面。粉尘进入第一吸尘风机6和第二吸尘风机17中进行收集，再统一进行处理。电源接口3接通外部电源，第一干燥防潮灯9和第二干燥防潮灯16开始发热，对第一元件腔4和第二元件腔10中的开关电源元件进行干燥处理，避免开关电源元件受潮损坏。在第三元件腔21中存放常用的开关电源元件，在需要时可以方便地拿取。

[0014] 以上所述是本实用新型的优选实施方式，应当指出，对于本技术领域的普通技术人员来说，在不脱离本实用新型原理的前提下，还可以做出若干改进和润饰，这些改进和润饰也视为本实用新型的保护范围。

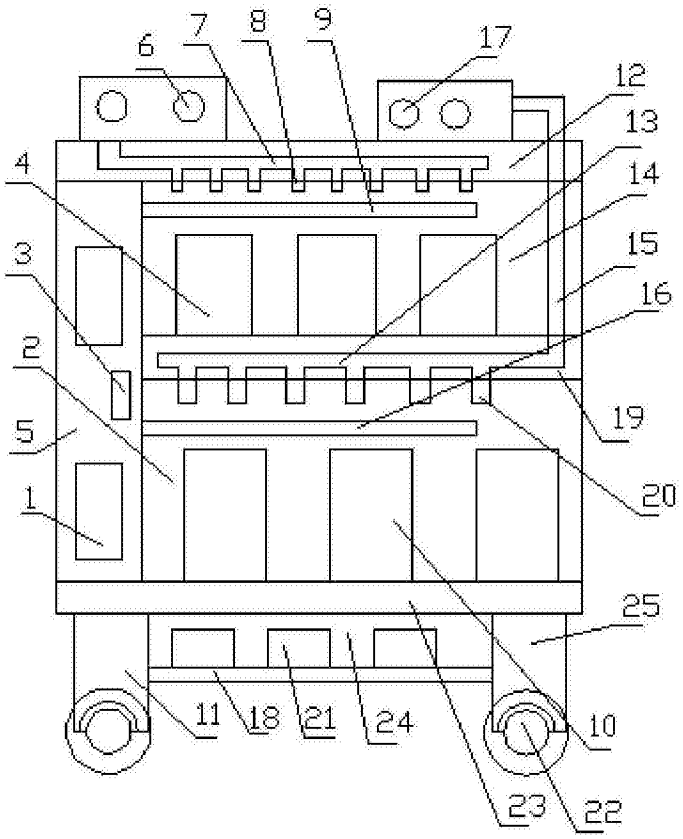

图1