(19)中华人民共和国国家知识产权局

(12)实用新型专利

(10)授权公告号 CN 213246651 U
(45)授权公告日 2021.05.25

(21)申请号 202021593858.0

(22)申请日 2020.08.04

(73)专利权人 筠连县嘉岳农业发展有限公司
地址 645250 四川省宜宾市筠连县筠连镇海瀛工业园区HYDL-01

(72)发明人 肖传勇

(74)专利代理机构 成都时誉知识产权代理事务所(普通合伙) 51250
代理人 沈成金

(51)Int.Cl.
A22C 17/00(2006.01)
A22C 7/00(2006.01)
B08B 3/02(2006.01)

权利要求书1页 说明书7页 附图2页

(54)实用新型名称

一种牛肉加工用安全斩拌机

(57)摘要

本实用新型公开了一种牛肉加工用安全斩拌机，包括底座、斩拌箱；底座的顶部固定设置有斩拌箱，斩拌箱的内部设置有切割室和粉碎室，切割室的内部设置有切割机构；斩拌箱的底部还开设有传动仓，传动仓的内部固定设置有第二电机和第一减速装置，第二电机和第一减速装置连接，第一减速装置的输出端与转轴的一端连接，转轴的另一端穿过传动仓的内壁延伸至粉碎室的内部；本实用新型中，在敲打机构对材料进行敲打时，通过弹性接触的方式对材料进行锤击，通过转盘的转动使得转盘上的材料得到充分的锤击加工，保证了加工效率的同时，避免了由于刚性接触造成的装置部件损坏，有效的提高了装置的使用寿命。

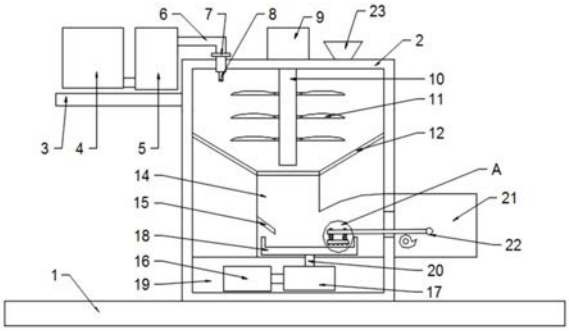

CN 213246651 U

1.一种牛肉加工用安全斩拌机,其特征在于,包括底座(1)、斩拌箱(2);

所述底座(1)的顶部固定设置有所述斩拌箱(2),所述斩拌箱(2)的内部设置有切割室和粉碎室(14),所述切割室的内部设置有切割机构;所述斩拌箱(2)的底部还开设有传动仓(19),所述传动仓(19)的内部固定设置有第二电机(16)和第一减速装置(17),所述第二电机(16)和所述第一减速装置(17)连接,所述第一减速装置(17)的输出端与转轴(20)的一端连接,所述转轴(20)的另一端穿过所述传动仓(19)的内壁延伸至所述粉碎室(14)的内部,所述转轴(20)延伸至所述粉碎室(14)内部的一端与转盘(18)的底部连接,所述转盘(18)以所述转轴(20)为轴心水平转动,所述粉碎室(14)靠近所述转盘(18)的一端设置有挡板(15);

所述斩拌箱(2)的外部设置有加工室(21),所述加工室(21)与所述粉碎室(14)连通,所述加工室(21)的内部设置有敲打机构,所述敲打机构包括连接轴(22)、凸轮(24)、第三电机(25)、第二减速装置(26)、支撑杆(27)、连接杆(28)、弹性件(29)、敲打盘(30)、凸起(31)、限位块(32),所述加工室(21)的内部固定设置有所述第三电机(25)和所述第二减速装置(26),所述第三电机(25)与所述第二减速装置(26)连接,所述第二减速装置(26)的输出端与所述凸轮(24)连接,所述加工室(21)的内部靠近所述凸轮(24)的一侧转动设置有所述连接轴(22),所述连接轴(22)与所述凸轮(24)的轴线平行,所述连接轴(22)与所述支撑杆(27)的一端固定连接,所述支撑杆(27)的另一端竖直开设有两个通孔,所述支撑杆(27)的两个通孔内分别贯穿设置有两个所述连接杆(28),两个所述连接杆(28)的一端与所述敲打盘(30)的一侧固定连接,两个所述连接杆(28)与所述敲打盘(30)连接的一端分别套设有两个所述弹性件(29),两个所述连接杆(28)的另一端分别设置有两个所述限位块(32),所述敲打盘(30)远离所述连接杆(28)的一侧形成有若干凸起(31),若干所述凸起(31)与所述转盘(18)的表面碰撞接触。

2.根据权利要求1所述的一种牛肉加工用安全斩拌机,其特征在于,还包括滑槽(12),所述切割室和所述粉碎室(14)之间设置有滑槽(12)。

3.根据权利要求2所述的一种牛肉加工用安全斩拌机,其特征在于,所述滑槽(12)呈漏斗状,所述滑槽(12)顶部开口的边缘与所述切割室的内壁固定连接,所述滑槽(12)底部的开口嵌入至所述粉碎室(14)的内部。

4.根据权利要求1所述的一种牛肉加工用安全斩拌机,其特征在于,所述挡板(15)倾斜设置,所述挡板(15)的一侧与所述粉碎室(14)的内壁固定连接,所述挡板(15)的另一端延伸至所述转盘(18)的内部。

5.根据权利要求1所述的一种牛肉加工用安全斩拌机,其特征在于,斩拌箱(2)顶部开设有进料口(23),所述进料口(23)用于使所述斩拌箱(2)的内部与外界连通。

6.根据权利要求1所述的一种牛肉加工用安全斩拌机,其特征在于,所述斩拌箱(2)的侧壁开设有出料门。

7.根据权利要求1所述的一种牛肉加工用安全斩拌机,其特征在于,所述加工室(21)与所述粉碎室(14)的连接处开设有竖直的条形通道。

8.根据权利要求1所述的一种牛肉加工用安全斩拌机,其特征在于,所述敲打盘(30)具有弹性。

一种牛肉加工用安全斩拌机

技术领域

[0001] 本实用新型属于牛肉加工技术领域，具体涉及一种牛肉加工用安全斩拌机。

背景技术

[0002] 专利申请号为CN201820975391.2的实用新型公开了一种牛肉加工斩拌机，粉碎腔一的内部固定设置有一对粉碎辊，粉碎腔一的出料口与粉碎腔二的进料口光滑连接，粉碎腔二的一端外部固定设置有第一电机，第一电机的输出轴通过联轴器设置有旋转螺杆，且位于粉碎腔二内部的旋转螺杆上固定设置有螺旋铰刀，拍打腔的内部固定设置有支撑架，且在支撑架的下方拍打腔的底面上固定设置有第二电机，第二电机的输出轴贯穿支撑架与支撑架上方的转盘焊接连接，且在转盘的另一侧固定设置有肉沫放置盘，拍打腔内部的顶面上固定设置有液压缸，液压缸的活塞杆与敲打盘的一侧面焊接连接，且在敲打盘的另一侧面上等距设置有若干个敲打杆。

[0003] 上述装置在使用的过程中，当对牛肉进行加工时，无法充分的使牛肉与水及其他调味品充分混合，在加工的过程中，搅碎的肉沫易粘在螺旋杆和螺旋铰刀上，不便于清理，长时间不清理时易滋生细菌，从而影响产品的品质和安全，当敲打盘对材料进行敲击时，敲打杆与放置盘刚性碰撞，长时间使用时易造成液压缸损坏，不利于使用。

实用新型内容

[0004] 本实用新型目的在于提供一种牛肉加工用安全斩拌机，用于解决现有技术中存在的技术问题，如：现有技术在使用的过程中，当对牛肉进行加工时，无法充分的使牛肉与水及其他调味品充分混合，在加工的过程中，搅碎的肉沫易粘在螺旋杆和螺旋铰刀上，不便于清理，长时间不清理时易滋生细菌，从而影响产品的品质和安全，当敲打盘对材料进行敲击时，敲打杆与放置盘刚性碰撞，长时间使用时易造成液压缸损坏，不利于使用。

[0005] 为实现上述目的，本实用新型所采用的技术方案是：

[0006] 一种牛肉加工用安全斩拌机，包括底座、斩拌箱；

[0007] 底座的顶部固定设置有斩拌箱，斩拌箱的内部设置有切割室和粉碎室，切割室的内部设置有切割机构；斩拌箱的底部还开设有传动仓，传动仓的内部固定设置有第二电机和第一减速装置，第二电机和第一减速装置连接，第一减速装置的输出端与转轴的一端连接，转轴的另一端穿过传动仓的内壁延伸至粉碎室的内部，转轴延伸至粉碎室内部的一端与转盘的底部连接，转盘以转轴为轴心水平转动，粉碎室靠近转盘的一端设置有挡板；

[0008] 斩拌箱的外部设置有加工室，加工室与粉碎室连通，加工室的内部设置有敲打机构，敲打机构包括连接轴、凸轮、第三电机、第二减速装置、支撑杆、连接杆、弹性件、敲打盘、凸起、限位块，加工室的内部固定设置有第三电机和第二减速装置，第三电机与第二减速装置连接，第二减速装置的输出端与凸轮连接，加工室的内部靠近凸轮的一侧转动设置有连接轴，连接轴与凸轮的轴线平行，连接轴与支撑杆的一端固定连接，支撑杆的另一端竖直开设有两个通孔，支撑杆的两个通孔内分别贯穿设置有两个连接杆，两个连接杆的一端与敲

打盘的一侧固定连接，两个连接杆与敲打盘连接的一端分别套设有两个弹性件，两个连接杆的另一端分别设置有两个限位块，敲打盘远离连接杆的一侧形成有若干凸起，若干凸起与转盘的表面碰撞接触。

[0009] 通过上述方案，底座的顶部固定设置有斩拌箱，斩拌箱的内部设置有切割室和粉碎室，切割室的内部设置有切割机构；切割室用于对材料进行初步的切割加工，斩拌箱的底部还开设有传动仓，传动仓与上部的粉碎室通过隔板分隔，传动仓的内部固定设置有第二电机和第一减速装置，第二电机和第一减速装置连接，通过第一减速装置控制第二电机的转速，第一减速装置的输出端与转轴的一端连接，从而带动转轴转动，转轴的另一端穿过传动仓的内壁延伸至粉碎室的内部，转轴延伸至粉碎室内部的一端与转盘的底部连接，当转轴转动时带动转盘转动，转盘以转轴为轴心水平转动，粉碎室靠近转盘的一端设置有挡板，挡板用于对从滑槽掉落的材料起到导向作用，避免材料掉落到转盘的外部；

[0010] 斩拌箱的外部设置有加工室，加工室与粉碎室连通，加工室的内部设置有敲打机构，敲打机构包括连接轴、凸轮、第三电机、第二减速装置、支撑杆、连接杆、弹性件、敲打盘、凸起、限位块，加工室的内部固定设置有第三电机和第二减速装置，第三电机与第二减速装置连接，第三电机对敲打机构提供动力，第二减速装置用于控制第三电机的转速，第二减速装置的输出端与凸轮连接，通过第二减速装置带动凸轮转动，加工室的内部靠近凸轮的一侧转动设置有连接轴，连接轴与凸轮的轴线平行，连接轴与支撑杆的一端固定连接，当凸轮转动时，支撑杆的底部与凸轮接触，支撑杆随着凸轮的转动上下起伏，支撑杆以连接轴为轴心转动，当凸轮边缘的最高点与支撑杆脱离接触时，支撑杆顺势下落，支撑杆的另一端竖直开设有两个通孔，支撑杆的两个通孔内分别贯穿设置有两个连接杆，两个连接杆的一端与敲打盘的一侧固定连接，两个连接杆与敲打盘连接的一端分别套设有两个弹性件，两个连接杆的另一端分别设置有两个限位块，敲打盘远离连接杆的一侧形成有若干凸起，若干凸起与转盘的表面碰撞接触，在使用的过程中，随着凸轮的转动控制支撑杆的起落，当支撑杆下落时，敲打盘底部的凸起与转盘接触，从而对转盘内部的材料进行敲打，在敲打盘下落时，弹性件受到挤压收缩，连接杆向支撑杆方向移动，从而起到缓冲作用，当支撑杆抬起时，弹性件带动连接杆复位，通过限位块避免连接杆脱落。

[0011] 进一步的，还包括滑槽，切割室和粉碎室之间设置有滑槽。

[0012] 进一步的，滑槽呈漏斗状，滑槽顶部开口的边缘与切割室的内壁固定连接，滑槽底部的开口嵌入至粉碎室的内部。

[0013] 进一步的，挡板倾斜设置，挡板的一侧与粉碎室的内壁固定连接，挡板的另一端延伸至转盘的内部。

[0014] 进一步的，斩拌箱顶部开设有进料口，进料口用于使斩拌箱的内部与外界连通。

[0015] 进一步的，斩拌箱的侧壁开设有出料门。

[0016] 进一步的，加工室与粉碎室的连接处开设有竖直的条形通道。

[0017] 进一步的，敲打盘具有弹性。

[0018] 通过上述方案，还包括滑槽，切割室和粉碎室之间设置有滑槽，滑槽用于连通切割室和粉碎室，便于经过切割后的材料进入到粉碎室的内部。

[0019] 滑槽呈漏斗状，滑槽顶部开口的边缘与切割室的内壁固定连接，滑槽底部的开口嵌入至粉碎室的内部，从而使得材料在重力的作用下向下滑落进入到粉碎室的内部。

[0020] 挡板倾斜设置，挡板的一侧与粉碎室的内壁固定连接，挡板的另一端延伸至转盘的内部，挡板起到导向作用，使得材料直接落入到转盘的内部。

[0021] 斩拌箱顶部开设有进料口，进料口用于使斩拌箱的内部与外界连通，进料口用于填装原材料。

[0022] 斩拌箱的侧壁开设有出料门，出料门用于将加工好的材料取出。

[0023] 加工室与粉碎室的连接处开设有竖直的条形通道，当凸轮转动时，支撑杆在条形通道内上下起伏。

[0024] 敲打盘具有弹性，进一步的提高了减缓冲击的能力，提高了装置的抗震能力，避免了装置在使用过程中的由于刚性接触产生的损坏。

[0025] 本实用新型的有益技术效果是：

[0026] (1)在敲打机构对材料进行敲打时，通过弹性接触的方式对材料进行锤击，通过转盘的转动使得转盘上的材料得到充分的锤击加工，保证了加工效率的同时，避免了由于刚性接触造成的装置部件损坏，有效的提高了装置的使用寿命；

[0027] (2)在使用时顶部的水箱可向斩拌箱内泵送加工所需的液体材料，通过进料口投放固体的材料，在使用结束后，通过调整水压，向装置内部泵送清水和清洁剂，对装置的内部进行清理，避免了残留的材料碎渣滋生细菌，保证了产品生产的质量；

[0028] (3)用于驱动敲打机构的两个电机的转速通过合理控制，使得转盘在转动一圈时，表面的材料均可受到锤击，粉碎室靠近转盘的一端设置有挡板，挡板用于对从滑槽掉落的材料起到导向作用，避免材料掉落到转盘的外部。

附图说明

[0029] 图1显示为本实用新型的实施例1和2的整体结构示意图；

[0030] 图2显示为本实用新型的实施例1和2的敲打机构抬起时示意图；

[0031] 图3显示为本实用新型的实施例2的传动室的内部件连接示意图；

[0032] 图4为图1中A处的放大示意图。

[0033] 图中，1-底座，2-斩拌箱，3-支撑架，4-水箱，5-水泵，6-输水管道，7-阀门，8-雾化喷头，9-第一电机，10-斩拌杆，11-切割刀，12-滑槽，14-粉碎室，15-挡板，16-第二电机，17-第一减速装置，18-转盘，19-传动仓，20-转轴，21-加工室，22-连接轴，23-进料口，24-凸轮，25-第三电机，26-第二减速装置，27-支撑杆，28-连接杆，29-弹性件，30-敲打盘，31-凸起，限位块。

具体实施方式

[0034] 下面结合本实用新型的附图1-4，对本实用新型实施例中的技术方案进行清楚、完整地描述，显然，所描述的实施例仅仅是本实用新型一部分实施例，而不是全部的实施例。基于本实用新型中的实施例，本领域普通技术人员在没有做出创造性劳动前提下所获得的所有其他实施例，都属于本实用新型保护的范围。

[0035] 实施例1：

[0036] 如图1-4所示，一种牛肉加工用安全斩拌机，包括底座1、斩拌箱2；

[0037] 底座1的顶部固定设置有斩拌箱2，斩拌箱2的内部设置有切割室和粉碎室14，切割

室的内部设置有切割机构;斩拌箱2的底部还开设有传动仓19,传动仓19的内部固定设置有第二电机16和第一减速装置17,第二电机16和第一减速装置17连接,第一减速装置17的输出端与转轴20的一端连接,转轴20的另一端穿过传动仓19的内壁延伸至粉碎室14的内部,转轴20延伸至粉碎室14内部的一端与转盘18的底部连接,转盘18以转轴20为轴心水平转动,粉碎室14靠近转盘18的一端设置有挡板15;

[0038] 斩拌箱2的外部设置有加工室21,加工室21与粉碎室14连通,加工室21的内部设置有敲打机构,敲打机构包括连接轴22、凸轮24、第三电机25、第二减速装置26、支撑杆27、连接杆28、弹性件29、敲打盘30、凸起31、限位块32,加工室21的内部固定设置有第三电机25和第二减速装置26,第三电机25与第二减速装置26连接,第二减速装置26的输出端与凸轮24连接,加工室21的内部靠近凸轮24的一侧转动设置有连接轴22,连接轴22与凸轮24的轴线平行,连接轴22与支撑杆27的一端固定连接,支撑杆27的另一端竖直开设有两个通孔,支撑杆27的两个通孔内分别贯穿设置有两个连接杆28,两个连接杆28的一端与敲打盘30的一侧固定连接,两个连接杆28与敲打盘30连接的一端分别套设有两个弹性件 29,两个连接杆28的另一端分别设置有两个限位块32,敲打盘30远离连接杆28的一侧形成有若干凸起31,若干凸起31与转盘18的表面碰撞接触。

[0039] 进一步的,还包括滑槽12,切割室和粉碎室14之间设置有滑槽12。

[0040] 进一步的,滑槽12呈漏斗状,滑槽12顶部开口的边缘与切割室的内壁固定连接,滑槽 12底部的开口嵌入至粉碎室14的内部。

[0041] 进一步的,挡板15倾斜设置,挡板15的一侧与粉碎室14的内壁固定连接,挡板15的另一端延伸至转盘18的内部。

[0042] 进一步的,斩拌箱2顶部开设有进料口23,进料口23用于使斩拌箱2的内部与外界连通。

[0043] 进一步的,斩拌箱2的侧壁开设有出料门。

[0044] 进一步的,加工室21与粉碎室14的连接处开设有竖直的条形通道。

[0045] 进一步的,敲打盘30具有弹性。

[0046] 实施例1的工作原理简述:底座1的顶部固定设置有斩拌箱2,斩拌箱2的内部设置有切割室和粉碎室14,切割室的内部设置有切割机构;切割室用于对材料进行初步的切割加工,斩拌箱2的底部还开设有传动仓19,传动仓19与上部的粉碎室14通过隔板分隔,传动仓19 的内部固定设置有第二电机16和第一减速装置17,第二电机16和第一减速装置17连接,通过第一减速装置17控制第二电机16的转速,第一减速装置17的输出端与转轴20的一端连接,从而带动转轴20转动,转轴20的另一端穿过传动仓19的内壁延伸至粉碎室14的内部,转轴20延伸至粉碎室14内部的一端与转盘18的底部连接,当转轴20转动时带动转盘 18转动,转盘18以转轴20为轴心水平转动,粉碎室14靠近转盘18的一端设置有挡板15,挡板15用于对从滑槽12掉落的材料起到导向作用,避免材料掉落到转盘18的外部;

[0047] 斩拌箱2的外部设置有加工室21,加工室21与粉碎室14连通,加工室21的内部设置有敲打机构,敲打机构包括连接轴22、凸轮24、第三电机25、第二减速装置26、支撑杆27、连接杆28、弹性件29、敲打盘30、凸起31、限位块32,加工室21的内部固定设置有第三电机25和第二减速装置26,第三电机25与第二减速装置26连接,第三电机25对敲打机构提供动力,第二减速装置26用于控制第三电机25的转速,第二减速装置26的输出端与凸轮 24连接,通过

第二减速装置26带动凸轮24转动，加工室21的内部靠近凸轮24的一侧转动设置有连接轴22，连接轴22与凸轮24的轴线平行，连接轴22与支撑杆27的一端固定连接，当凸轮24转动时，支撑杆27的底部与凸轮24接触，支撑杆27随着凸轮24的转动上下起伏，支撑杆27以连接轴22为轴心转动，当凸轮24边缘的最高点与支撑杆27脱离接触时，支撑杆27顺势下落，支撑杆27的另一端竖直开设有两个通孔，支撑杆27的两个通孔内分别贯穿设置有两个连接杆28，两个连接杆28的一端与敲打盘30的一侧固定连接，两个连接杆28 与敲打盘30连接的一端分别套设有两个弹性件29，两个连接杆28的另一端分别设置有两个限位块32，敲打盘30远离连接杆28的一侧形成有若干凸起31，若干凸起31与转盘18的表面碰撞接触，在使用的过程中，随着凸轮24的转动控制支撑杆27的起落，当支撑杆27下落时，敲打盘30底部的凸起31与转盘18接触，从而对转盘18内部的材料进行敲打，在敲打盘30下落时，弹性件29受到挤压收缩，连接杆28向支撑杆27方向移动，从而起到缓冲作用，当支撑杆27抬起时，弹性件30带动连接杆28复位，通过限位块32避免连接杆28脱落。

[0048] 还包括滑槽12，切割室和粉碎室14之间设置有滑槽12，滑槽12用于连通切割室和粉碎室14，便于经过切割后的材料进入到粉碎室14的内部。

[0049] 滑槽12呈漏斗状，滑槽12顶部开口的边缘与切割室的内壁固定连接，滑槽12底部的开口嵌入至粉碎室14的内部，从而使得材料在重力的作用下向下滑落进入到粉碎室14的内部。

[0050] 挡板15倾斜设置，挡板15的一侧与粉碎室14的内壁固定连接，挡板15的另一端延伸至转盘18的内部，挡板15起到导向作用，使得材料直接落入到转盘18的内部。

[0051] 斩拌箱2顶部开设有进料口23，进料口23用于使斩拌箱2的内部与外界连通，进料口 23用于填装原材料。

[0052] 斩拌箱2的侧壁开设有出料门，出料门用于将加工好的材料取出。

[0053] 加工室21与粉碎室14的连接处开设有竖直的条形通道，当凸轮24转动时，支撑杆27 在条形通道内上下起伏。

[0054] 敲打盘30具有弹性，进一步的提高了减缓冲击的能力，提高了装置的抗震能力，避免了装置在使用过程中的由于刚性接触产生的损坏。

[0055] 实施例2：

[0056] 如图1-4所示，在实施例1的基础上，还包括牛肉加工用高效斩拌机，包括底座1、斩拌箱2、支撑架3；

[0057] 底座1的顶部固定设置有斩拌箱2，斩拌箱2为空心箱体，斩拌箱2的外壁固定设置有支撑架3，支撑架3的顶部固定设置有水箱4和水泵5，水箱4的出水口通过管道与水泵5的进水口连通，水泵5的出水口与输水管道6的一端连接，输水管道6的另一端穿过斩拌箱2 的顶部的边缘延伸至斩拌箱2的内部，输水管道6延伸至斩拌箱2内部的一端固定设置有雾化喷头8，输水管道6与水泵5之间设置有阀门7；

[0058] 斩拌箱2顶部外壁固定设置有第一电机9，第一电机9的输出端与斩拌杆10的一端连接，斩拌杆10的另一端延伸至斩拌箱2的内部，斩拌杆10的外壁设置有若干切割刀11，斩拌箱 2的内部开设有滑槽12，滑槽12呈漏斗状，滑槽12顶部的开口与斩拌箱2的内壁固定连接，斩拌箱2的底部开设有粉碎室14，滑槽12底部的开口与粉碎室14连通。

[0059] 进一步的，还包括传动仓19，斩拌箱2的底部开设有传动仓19，传动仓19的内部设

置有第二电机16和第一减速装置17，第二电机16与第一减速装置17连接。

[0060] 进一步的，还包括转轴20，第一减速装置17的输出端与转轴20的一端连接。

[0061] 进一步的，还包括转盘18，转盘18的底部与转轴20远离第一减速装置17的一端连接，转盘18以转轴20为轴心水平转动。

[0062] 进一步的，粉碎室14靠近转盘18的一端设置有挡板15。

[0063] 进一步的，还包括加工室21，斩拌箱2的外部设置有加工室21，加工室21与粉碎室14 连通，加工室21的内部设置有敲打机构。

[0064] 进一步的，加工室21与粉碎室14的连接处开设有竖直的条形通道。

[0065] 进一步的，斩拌箱2顶部开设有进料口23，进料口23用于使斩拌箱2的内部与外界连通。

[0066] 实施例2的工作原理简述：底座1的顶部固定设置有斩拌箱2，斩拌箱2为空心箱体，斩拌箱2的外壁固定设置有支撑架3，支撑架3用于对水箱4和水泵5提供支撑，支撑架3 的顶部固定设置有水箱4和水泵5，水箱4的出水口通过管道与水泵5的进水口连通，通过水箱4对水泵5进行供水，水泵5的出水口与输水管道6的一端连接，水泵5用于向输水管道6内部泵送水，输水管道6的另一端穿过斩拌箱2的顶部的边缘延伸至斩拌箱2的内部，输水管道6延伸至斩拌箱2内部的一端固定设置有雾化喷头8，水流经过输出管道6后通过雾化喷头8将水喷出，输水管道6与水泵5之间设置有阀门7，阀门7用于控制水流的通断；

[0067] 斩拌箱2顶部外壁固定设置有第一电机9，第一电机9的输出端与斩拌杆10的一端连接，第一电机9带动斩拌杆10转动，斩拌杆10的另一端延伸至斩拌箱2的内部，斩拌杆10的外壁设置有若干切割刀11，在使用时通过切割刀对牛肉进行斩切，斩拌箱2的内部开设有滑槽 12，滑槽12用于将切碎后的材料聚集，滑槽12呈漏斗状，便于切碎后的材料进入到下一步工序进行加工，滑槽12顶部的开口与斩拌箱2的内壁固定连接，从而使得滑槽12具有良好的稳定性，斩拌箱2的底部开设有粉碎室14，粉碎室用于对切割后的材料进行进一步的加工，滑槽12底部的开口与粉碎室14连通，从而便于经过切割后的材料在重力的租用下滑落至粉碎室14的内部。

[0068] 还包括传动仓19，斩拌箱2的底部开设有传动仓19，传动仓19的内部设置有第二电机 16和第一减速装置17，第二电机16与第一减速装置17连接，传动仓19用于放置第二电机16和第一减速装置17，第一减速装置17用于控制第二电机16的转速。

[0069] 还包括转轴20，第一减速装置17的输出端与转轴20的一端连接，当第二电机16运转时带动转轴20转动。

[0070] 还包括转盘18，转盘18的底部与转轴20远离第一减速装置17的一端连接，转盘18以转轴20为轴心水平转动，经过切割后的材料经过滑槽12进入到转盘18的内部，当转轴10转动时带动转盘18转动。

[0071] 粉碎室14靠近转盘18的一端设置有挡板15，挡板15用于对从滑槽12掉落的材料起到导向作用，避免材料掉落到转盘18的外部。

[0072] 还包括加工室21，斩拌箱2的外部设置有加工室21，加工室21与粉碎室14连通，加工室21的内部设置有敲打机构，敲打机构用于对转盘18内部的材料进行敲打，加速了牛肉糊的成型。

[0073] 加工室21与粉碎室14的连接处开设有竖直的条形通道，开设条形通道便于敲打机

构的支撑杆延伸至粉碎室14的内部。

[0074] 斩拌箱2顶部开设有进料口23，进料口23用于使斩拌箱2的内部与外界连通，便于及时对内部加工的材料进行及时的补充。

[0075] 在本实用新型的描述中，需要理解的是，术语“逆时针”、“顺时针”“纵向”、“横向”、“上”、“下”、“前”、“后”、“左”、“右”、“竖直”、“水平”、“顶”、“底”、“内”、“外”等指示的方位或位置关系为基于附图所示的方位或位置关系，仅是为了便于描述本实用新型，而不是指示或暗示所指的装置或元件必须具有特定的方位、以特定的方位构造和操作，因此不能理解为对本实用新型的限制。

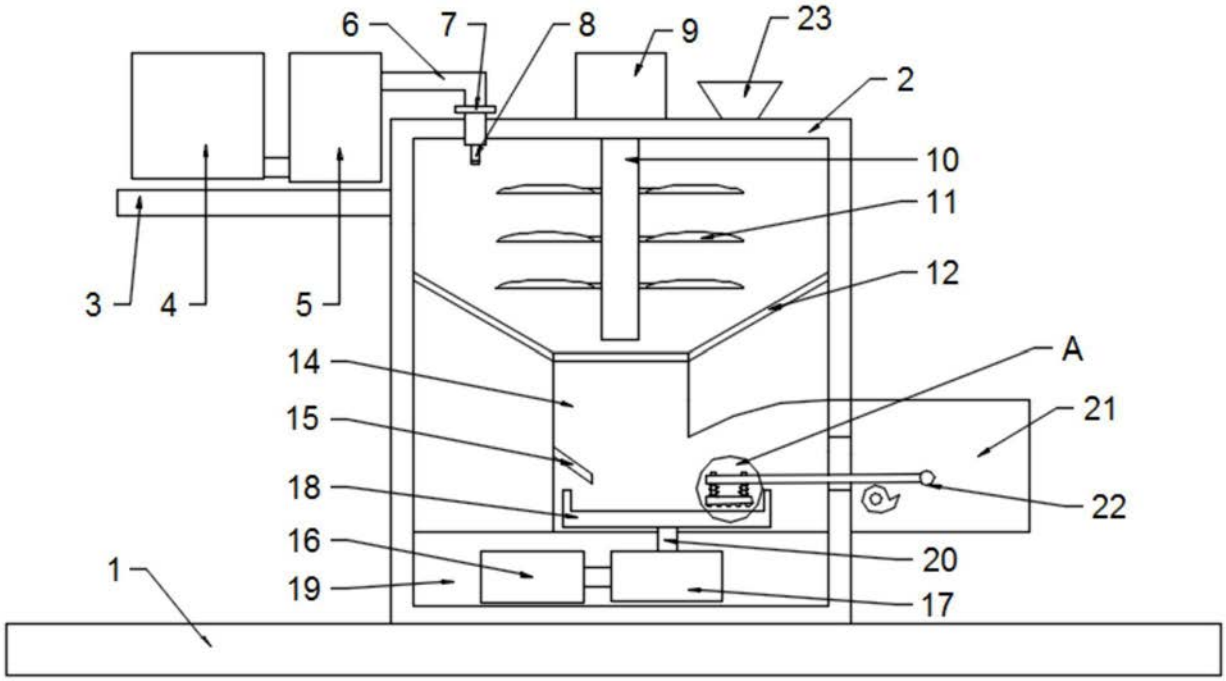
6
7
8
9
23
2
10
11
12
A
21
22
3
4
5
14
15
18
16
19
20
17
1

图1

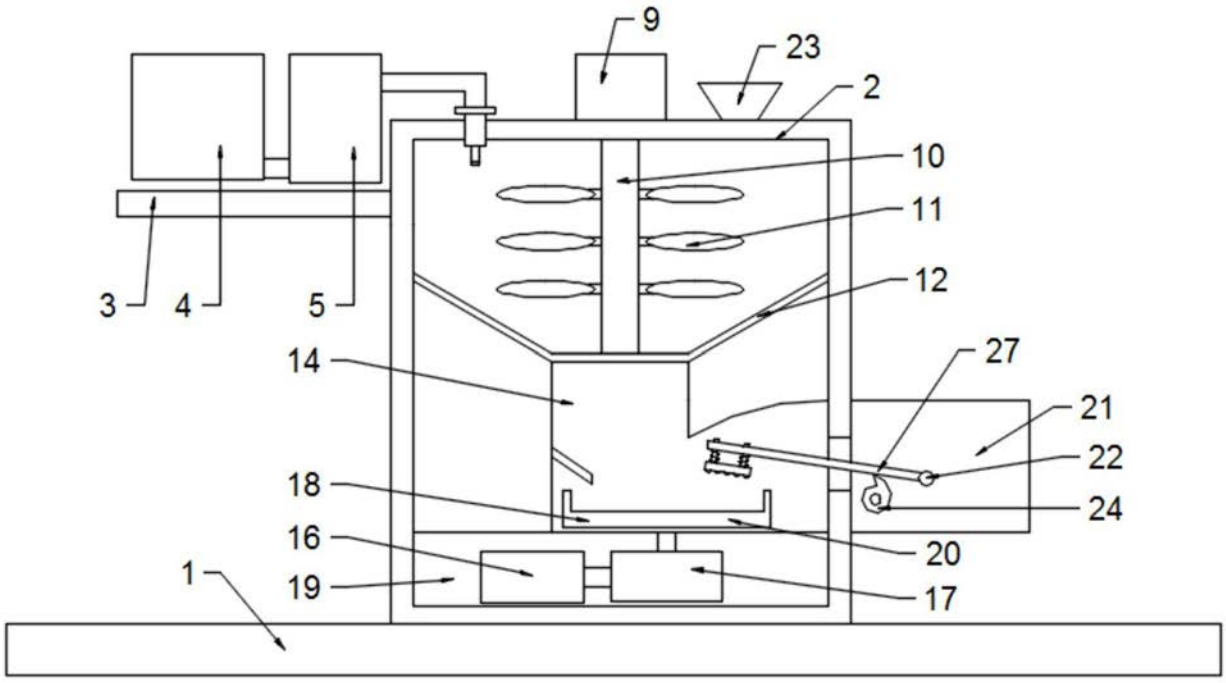
9
23
2
10
11
12
27
21
22
24
3
4
5
14
18
16
19
20
17
1

图2

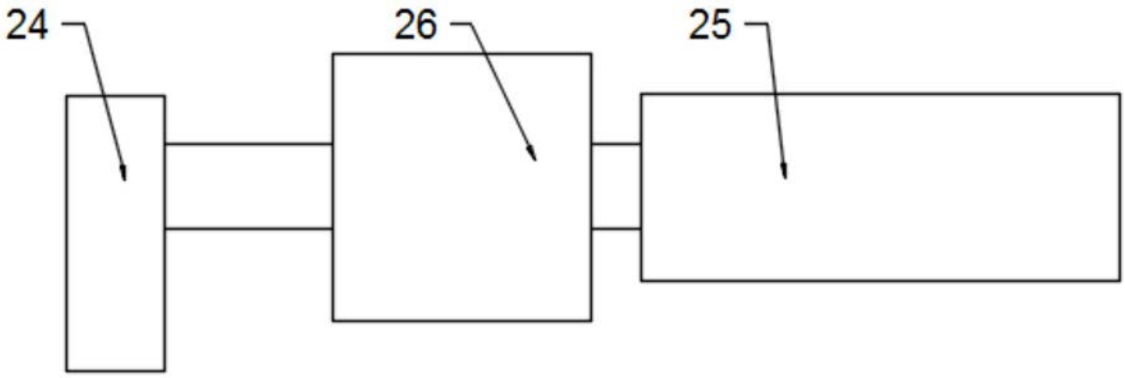

图3

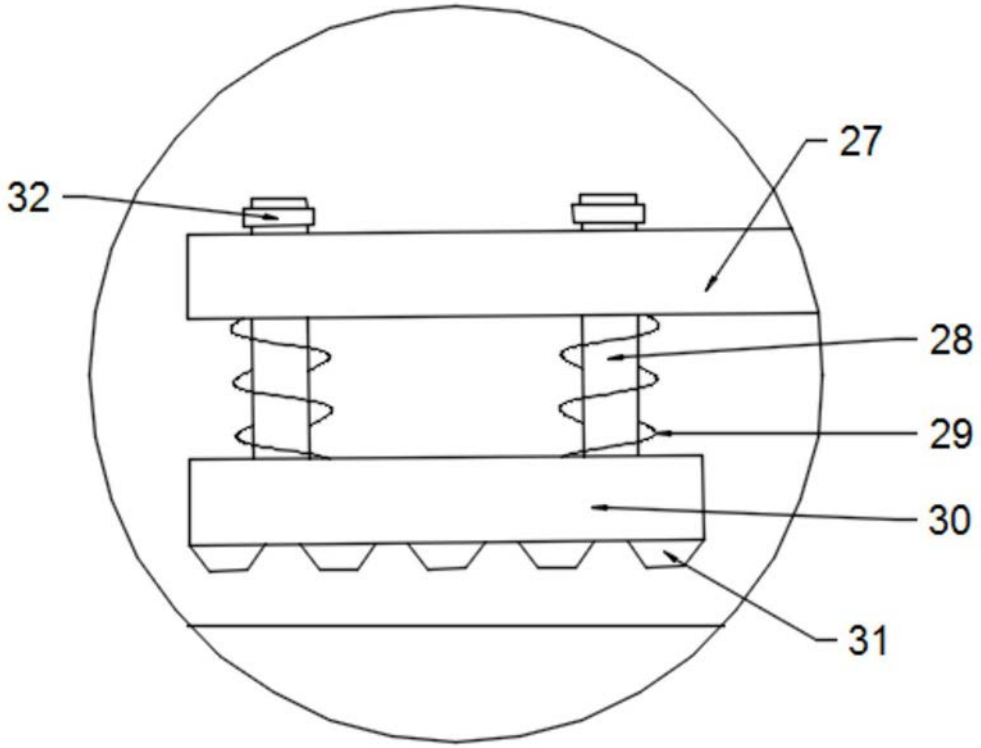

图4