(19)中华人民共和国国家知识产权局

(12)发明专利申请

(10)申请公布号 CN 108332033 A
(43)申请公布日 2018.07.27

(21)申请号 201810309561.8

(22)申请日 2018.04.09

(71)申请人 王光英
地址 511340 广东省广州市增城区广州碧桂园凤凰城凤天苑4街3座2402

(72)发明人 王光英

(74)专利代理机构 广州知友专利商标代理有限公司 44104
代理人 李海波 侯莉

(51)Int.Cl.
F16M 13/04(2006.01)
F16M 11/40(2006.01)
G06F 3/0354(2013.01)

权利要求书2页 说明书6页 附图5页

(54)发明名称

一种使用移动电子设备时的穿戴式肩颈保护装置

(57)摘要

本发明公开了一种使用移动电子设备时的穿戴式肩颈保护装置，包括肩颈护套和支架，肩颈护套主要由颈部支撑套和一对肩部护罩组成，颈部支撑套的内表面与人体颈部形状相适应，肩部护罩为拱形且其内表面与人体肩部形状相适应，该对肩部护罩对称分布在颈部支撑套的底部两侧并与之连为一体，颈部支撑套的前壁或后壁上具有上下贯穿的可开合的穿戴口，支架为能够进行自身长度及角度调节的杆状体，支架一端为近端，近端可拆卸安装在肩部护罩或物体上，另一端为远端，远端具有用于夹持移动电子设备的夹具，可让使用者在长时间不低头且不抬胳膊的舒适情况下使用移动电子设备，如手机、IPAD，避免肩颈疲劳受损，降低肩颈炎等疾病的发病率，保护人体健康。

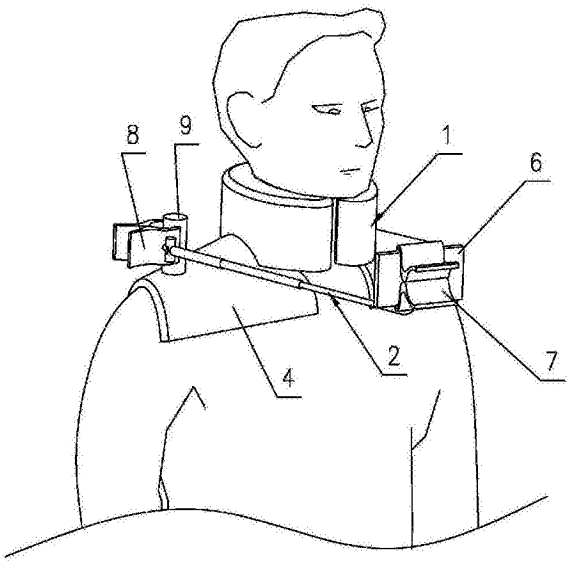

CN 108332033 A

1.一种使用移动电子设备时的穿戴式肩颈保护装置，其特征在于：它包括肩颈护套和支架，所述肩颈护套主要由用于穿戴在人体颈部保持颈部直立的颈部支撑套和一对用于穿戴在人体肩部使肩部处于自然放松状态的肩部护罩组成，颈部支撑套的内表面与人体颈部形状相适应，所述肩部护罩为拱形且其内表面与人体肩部形状相适应，该对肩部护罩对称分布在颈部支撑套的底部两侧并与之连为一体，所述颈部支撑套的前壁或后壁上具有上下贯穿的可开合的穿戴口，所述支架为能够进行自身长度及角度调节的杆状体，所述支架的一端为近端，所述近端可拆卸安装在肩部护罩或物体上，另一端为远端，所述远端具有用于夹持移动电子设备的夹具，使得在人体颈部直立和肩部处于自然放松状态下，通过调节支架的长度和角度调整移动电子设备至合适位置。

2.根据权利要求1所述的使用移动电子设备时的穿戴式肩颈保护装置，其特征在于：所述支架为可伸缩套杆式结构以实现自身的长度调节，所述支架的近端连接有用于实现可拆卸安装的夹具，所述夹具与支架的近端之间设有角度调节机构，所述角度调节机构主要由转动座、安装槽和顶盖组成，所述安装槽位于夹具的后部上，所述转动座可转动安装在安装槽内，所述顶盖安装在安装槽的槽口上，所述转动座的顶面设有一位于安装槽之外的铰接轴，所述支架的近端铰接在该铰接轴上，从而实现支架的左右转动和上下转动以调节角度。

3.根据权利要求1所述的使用移动电子设备时的穿戴式肩颈保护装置，其特征在于：所述支架为可任意弯曲定位的可定型管以实现长度和角度调节，所述支架的近端连接有用于实现可拆卸安装的夹具。

4.根据权利要求2或3所述的使用移动电子设备时的穿戴式肩颈保护装置，其特征在于：位于支架远端的夹具与所述支架的远端之间为铰接连接，以便进一步调整移动电子设备的位置。

5.根据权利要求4所述的使用移动电子设备时的穿戴式肩颈保护装置，其特征在于：所述使用移动电子设备时的穿戴式肩颈保护装置还包括模拟屏幕控制板，所述模拟屏幕控制板包括触摸板，所述触摸板内置有控制电路板，所述模拟屏幕控制板与移动电子设备通信连接，对移动电子设备进行操控。

6.根据权利要求5所述的使用移动电子设备时的穿戴式肩颈保护装置，其特征在于：所述肩颈护套为气囊、或为内部填装有软性材料使之具有弹性的套体、或由外层的硬质材料和内层的软性材料复合而成。

7.根据权利要求6所述的使用移动电子设备时的穿戴式肩颈保护装置，其特征在于：所述肩颈护套内设有用于按摩人体肩部和颈部的按摩机构。

8.根据权利要求7所述的使用移动电子设备时的穿戴式肩颈保护装置，其特征在于：所述肩颈护套集成在沙发或座椅的靠背顶部上。

9.一种使用移动电子设备时的穿戴式肩颈保护装置，其特征在于：它包括支架和用于对移动电子设备进行操控的模拟屏幕控制板，所述支架为能够进行自身长度及角度调节的杆状体，所述支架的一端为近端，所述近端可拆卸安装在物体上，另一端为远端，所述远端具有用于夹持移动电子设备的夹具，所述模拟屏幕控制板包括触摸板，所述触摸板内置有控制电路板，所述模拟屏幕控制板与移动电子设备通信连接，使得在人体颈部直立和肩部处于自然放松状态下，通过调节支架的长度和角度调整移动电子设备至合适位置。

10.一种使用移动电子设备时的穿戴式肩颈保护装置，其特征在于：它包括肩颈护套和

用于对移动电子设备进行操控的模拟屏幕控制板，所述肩颈护套主要由用于穿戴在人体颈部保持颈部直立的颈部支撑套和一对用于穿戴在人体肩部使肩部处于自然放松状态的肩部护罩组成，颈部支撑套的内表面与人体颈部形状相适应，所述肩部护罩为拱形且其内表面与人体肩部形状相适应，该对肩部护罩对称分布在颈部支撑套的底部两侧并与之连为一体，所述颈部支撑套的前壁或后壁上具有上下贯穿的可开合的穿戴口，所述模拟屏幕控制板包括触摸板，所述触摸板内置有控制电路板，所述模拟屏幕控制板与移动电子设备通信连接，使得在人体颈部直立和肩部处于自然放松状态下使用移动电子设备，且使用者双手自然下垂，使用模拟屏幕控制板操控移动电子设备。

一种使用移动电子设备时的穿戴式肩颈保护装置

技术领域

[0001] 本发明涉及一种肩颈保护装置，尤其涉及一种使用移动电子设备时的穿戴式肩颈保护装置。

背景技术

[0002] 当前，随着通讯技术的迅猛发展，手机、IPAD及笔记本电脑等移动电子设备已广泛应用于人们的日常生活中。移动电子设备可用于上网、视频、游戏、阅读等等各种工作娱乐用途，且具有便携的优点，可以满足人们随时随地使用的需求。因此，移动电子设备为人们的工作和生活带来了极大的便利。

[0003] 但是，移动电子设备在为人们的工作和生活带来便利的同时，也导致出现了以下问题：人们在使用移动电子设备时，比如使用手机时，会抬起手臂持握住手机，并习惯性地低头看，低头的动作会导致人体颈部受压迫，而抬起手臂的动作则容易致使人体肩部肌肉劳损。在日常生活中，人们长时间使用手机，会使肩颈长期处于疲劳状态，从而引发肩颈炎等疾病，影响人体健康。

发明内容

[0004] 本发明的目的在于提供一种结构简单、制造成本低、避免肩颈疲劳受损的使用移动电子设备时的穿戴式肩颈保护装置。

[0005] 本发明的目的通过以下的技术措施来实现：一种使用移动电子设备时的穿戴式肩颈保护装置，其特征在于：它包括肩颈护套和支架，所述肩颈护套主要由用于穿戴在人体颈部保持颈部直立的颈部支撑套和一对用于穿戴在人体肩部使肩部处于自然放松状态的肩部护罩组成，所述颈部支撑套的内表面与人体颈部形状相适应，所述肩部护罩为拱形且其内表面与人体肩部形状相适应，该对肩部护罩对称分布在颈部支撑套的底部两侧并与之连为一体，所述颈部支撑套的前壁或后壁上具有上下贯穿的可开合的穿戴口，所述支架为能够进行自身长度及角度调节的杆状体，所述支架的一端为近端，所述近端可拆卸安装在肩部护罩或物体上，另一端为远端，所述远端具有用于夹持移动电子设备的夹具，使得在人体颈部直立和肩部处于自然放松状态下，通过调节支架的长度和角度调整移动电子设备至合适位置。

[0006] 当人体颈部直立和肩部处于自然放松状态时，人体颈部处于正常伸直状态，且头部摆正，眼睛平视。本发明所述的合适位置是指移动电子设备的显示屏与人体眼部的距离为40～60cm，且人体视线与显示屏为同一水平高度以平视显示屏或为其它人体感觉舒适的角度。

[0007] 本发明的颈部支撑套和肩部护罩按照人体工程学的结构设计，分别对人体的颈部和肩部起到支撑固定作用，可使人体肌肉处于自然放松状态。本发明在使用时，通过调节支架将移动电子设备的显示屏调整到和人体视线平行或令人体感觉舒适的其它角度，可让使用者在长时间不低头且不抬胳膊的舒适情况下使用移动电子设备，例如手机、IPAD，从而避

免肩颈疲劳受损，降低肩颈炎等疾病的发病率，保护人体健康。

[0008] 作为本发明的一种实施方式，所述支架为可伸缩套杆式结构以实现自身的长度调节，所述支架的近端连接有用于实现可拆卸安装的夹具，所述夹具与支架的近端之间设有角度调节机构，所述角度调节机构主要由转动座、安装槽和顶盖组成，所述安装槽位于夹具的后部上，所述转动座可转动安装在安装槽内，所述顶盖安装在安装槽的槽口上，所述转动座的顶面设有一位于安装槽之外的铰接轴，所述支架的近端铰接在该铰接轴上，从而实现支架的左右转动和上下转动以调节角度。

[0009] 作为本发明的另一种实施方式，所述支架为可任意弯曲定位的可定型管以实现长度和角度调节，所述支架的近端连接有用于实现可拆卸安装的夹具。

[0010] 作为本发明的一种改进，位于支架远端的夹具与所述支架的远端之间为铰接连接，以便进一步调整移动电子设备的位置。

[0011] 本发明还可以做以下改进，所述使用移动电子设备时的穿戴式肩颈保护装置还包括模拟屏幕控制板，所述模拟屏幕控制板包括触摸板，所述触摸板内置有控制电路板，所述模拟屏幕控制板与移动电子设备通信连接，对移动电子设备进行控制和操作。实际上，模拟屏幕控制板相当于是将电脑键盘中的触摸控制区单独分离出来的触摸板，再将其通过数据线和移动电子设备相连，并采用现有的软件进行控制。模拟屏幕控制板通过USB接口和数据线相连，数据线的另一端连接移动电子设备的信号接口，例如手机，分为苹果和安卓两种信号接口。另外，数据线USB端口也可集成在控制板上。在使用模拟屏幕控制板时，使用者的双手自然下垂，通过模拟屏幕控制板的触摸动作来操作移动电子设备，从而在不低头且不抬胳膊的舒适情况下使用移动电子设备，避免肩颈疲劳受损，保护人体健康。

[0012] 作为本发明的一种实施方式，所述肩颈护套为气囊、或为内部填装有软性材料使之具有弹性的套体、或由外层的硬质材料和内层的软性材料复合而成。软性材料可选用PP棉等，外层采用皮料、布料等；硬质材料可选用硬质塑料等。

[0013] 作为本发明的改进，所述肩颈护套内设有用于按摩人体肩部和颈部的按摩机构。该按摩机构与现有人体肩颈按摩器中的按摩机构的设置和结构相似。

[0014] 作为本发明的一种实施方式，所述肩颈护套集成在沙发或座椅的靠背顶部上。在使用时，只需将支架安装好，并将模拟屏幕控制板与移动电子设备连接，使用者坐在沙发或座椅上并穿戴上肩颈护套，可防止低头抬手操作手机。

[0015] 本发明的目的还可以通过以下的技术措施来实现：一种使用移动电子设备时的穿戴式肩颈保护装置，其特征在于：它包括支架和用于对移动电子设备进行操控的模拟屏幕控制板，所述支架为能够进行自身长度及角度调节的杆状体，所述支架的一端为近端，所述近端可拆卸安装在物体上，另一端为远端，所述远端具有用于夹持移动电子设备的夹具，所述模拟屏幕控制板包括触摸板，所述触摸板内置有控制电路板，所述模拟屏幕控制板与移动电子设备通信连接，使得在人体颈部直立和肩部处于自然放松状态下，通过调节支架的长度和角度调整移动电子设备至合适位置。

[0016] 本发明通过调节支架的长度和角度调整移动电子设备至合适位置，人体通过人自身的行为，坐正平视位于前方的移动电子设备，通过模拟屏幕控制板的触摸动作来操作移动电子设备，在使用模拟屏幕控制板时，使用者的双手自然下垂，从而在不低头且不抬胳膊的舒适情况下使用移动电子设备，避免肩颈疲劳受损，保护人体健康。

[0017] 本发明的目的还可以通过以下的技术措施来实现：一种使用移动电子设备时的穿戴式肩颈保护装置，其特征在于：它包括肩颈护套和用于对移动电子设备进行操控的模拟屏幕控制板，所述肩颈护套主要由用于穿戴在人体颈部保持颈部直立的颈部支撑套和一对用于穿戴在人体肩部使肩部处于自然放松状态的肩部护罩组成，颈部支撑套的内表面与人体颈部形状相适应，所述肩部护罩为拱形且其内表面与人体肩部形状相适应，该对肩部护罩对称分布在颈部支撑套的底部两侧并与之连为一体，所述颈部支撑套的前壁或后壁上具有上下贯穿的可开合的穿戴口，所述模拟屏幕控制板包括触摸板，所述触摸板内置有控制电路板，所述模拟屏幕控制板通过有线或无线方式与移动电子设备通信连接，使得在人体颈部直立和肩部处于自然放松状态下使用移动电子设备，且使用者双手自然下垂，使用模拟屏幕控制板操控移动电子设备。因此，本发明可使使用者在不低头且不抬胳膊的舒适情况下使用移动电子设备，避免肩颈疲劳受损，保护人体健康。

[0018] 与现有技术相比，本发明具有如下显著的效果：

[0019] (1)本发明采用肩颈护套和支架的方案，颈部支撑套和肩部护罩按照人体工程学的结构设计，分别对人体的颈部和肩部起到支撑固定作用，可使人体肌肉处于自然放松状态。本发明在使用时，通过调节支架将移动电子设备的显示屏调整到和人体视线平行或令人体感觉舒适的其它角度，使用者可在长时间不低头且不抬胳膊的舒适情况下使用移动电子设备，从而避免肩颈疲劳受损，降低肩颈炎等疾病的发病率，保护人体健康。

[0020] (2)本发明采用支架和模拟屏幕控制板的方案，调节支架的长度和角度以调整移动电子设备至合适位置，人体通过人自身的行为，坐正平视位于前方的移动电子设备，通过模拟屏幕控制板的触摸动作来操作移动电子设备，在使用模拟屏幕控制板时，使用者的双手自然下垂，从而在不低头且不抬胳膊的舒适情况下使用移动电子设备，避免肩颈疲劳受损，保护人体健康。

[0021] (3)本发明采用肩颈护套和模拟屏幕控制板的方案，颈部支撑套按照人体工程学的结构设计，对人体的颈部起到支撑固定作用，本发明在使用时，使用者双手自然下垂，使用模拟屏幕控制板操控移动电子设备，从而在不低头且不抬胳膊的舒适情况下使用移动电子设备，避免肩颈疲劳受损，保护人体健康。

[0022] (4)本发明具有多种实现形式，并可适用于各种场合，既可独立穿戴，也可与座椅或沙发等集成一体。

[0023] (5)本发明结构简单，制造成本低，容易实现，实用性强，适于广泛推广适用。

附图说明

[0024] 下面结合附图和具体实施例对本发明作进一步的详细说明。

[0025] 图1是本发明实施例1的结构示意图；

[0026] 图2是本发明实施例1人体穿戴时的结构示意图；

[0027] 图3是本发明实施例2的结构示意图；

[0028] 图4是本发明实施例3的结构示意图；

[0029] 图5是本发明实施例4的结构示意图；

[0030] 图6是本发明实施例5的结构示意图。

具体实施方式

[0031] 实施例1

[0032] 如图1和2所示，是本发明一种使用移动电子设备时的穿戴式肩颈保护装置，它包括肩颈护套1和支架2，肩颈护套1主要由用于穿戴在人体颈部保持颈部直立的颈部支撑套3和一对用于穿戴在人体肩部使肩部处于自然放松状态的肩部护罩4组成，颈部支撑套3为一套体，它的内表面与人体颈部形状相适应，肩部护罩4为拱形且其内表面与人体肩部形状相适应，颈部支撑套3和肩部护罩4均按照人体工程学的结构设计，分别对人体的颈部和肩部起到支撑固定作用，可使人体肌肉处于自然放松状态。该对肩部护罩4对称分布在颈部支撑套3的底部两侧并与之连为一体，颈部支撑套3的前壁或后壁上具有上下贯穿的可开合的穿戴口5，支架2为能够进行自身长度及角度调节的杆状体，支架2的一端为近端，该近端可拆卸安装在肩部护罩4上，另一端为远端，远端具有用于夹持移动电子设备6的夹具7，使得在人体颈部直立和肩部处于自然放松状态下，通过调节支架的长度和角度调整移动电子设备6至合适位置。

[0033] 在本实施例中，肩颈护套1为内部填装有软性材料使之具有弹性的套体，软性材料采用PP棉，外层为布料。

[0034] 在本实施例中，支架2为可伸缩套杆式结构以实现自身的长度调节，支架2的近端连接有用于实现可拆卸安装的夹具8，夹具8的前部具有可开合的夹口，在肩部护罩4的顶面设有一具有卡槽的凸柱9，夹具8的夹口夹持在凸柱9上。在其它实施例中，支架的近端与肩部护罩也可以通过卡合结构实现可拆卸连接。夹具8与支架2的近端之间设有角度调节机构，角度调节机构主要由转动座、安装槽和顶盖组成，安装槽位于夹具8的后部上，转动座可转动安装在安装槽内，顶盖安装在安装槽的槽口上，转动座的顶面设有一位于安装槽之外的铰接轴，支架2的近端铰接在该铰接轴上，从而实现支架2的左右转动和上下转动来调节角度。在安装槽内周边设有卡槽，转动座圆周设有活动齿，以便将转动座在转动时限位在某一位置，从而将支架定位在某一角度，此为现有技术。

[0035] 位于支架2远端的夹具7与支架2的远端之间为铰接连接，以便进一步调整移动电子设备的位置。这种夹具7类似于自拍杆上用于夹持手机的夹具。

[0036] 本实施例多适于不需要对手机进行频繁操作的情况下，比如看视频时，就不需要进行频繁操作。本发明的使用过程是：先将支架安装在肩部护罩上，并将手机夹持在支架的另一端，通过穿戴口将本发明肩颈保护装置穿戴在人体的颈部和肩部上，此时，人体颈部直立和肩部处于自然放松状态，调节支架的长度和角度，将手机调整至水平位置，可通过夹具7与支架2远端之间的铰接结构对手机的位置做微调。如此，使用者可在长时间不低头且不抬胳膊的舒适情况下双手直接操控手机，从而避免肩颈疲劳受损。

[0037] 实施例2

[0038] 如图3所示，本实施例与实施例1的不同之处在于：肩颈护套1为气囊，气囊上设有向其中充入气体的充气嘴81，在颈部支撑套3和肩部护罩4上各设有充气嘴81，或者在颈部支撑套3和肩部护罩4连通的情况下，也可仅设一个充气嘴81在颈部支撑套3上。肩颈护套1内设有用于按摩人体肩部和颈部的按摩机构，该按摩机构与现有人体肩颈按摩器中的按摩机构的设置和结构相似，包括电源、电机、传动机构和滚轮等组成部件。支架12为可任意弯

曲定位的可定型管以实现长度和角度调节，支架12的近端连接有实现可拆卸安装的夹具13。在本实施例中，夹具13夹持在物体上，即为使用者所坐的椅子83，利用椅子83上的原有结构作为被夹部件，例如夹持在椅子的扶手、靠背边沿等部位。在安装过程中，和实施例1的不同之处仅在于支架夹持在椅子上。而支架长度和角度的调节是通过可定型管自身特性来实现的。可定型管可任意弯曲定位以实现不同角度的调节，且能够调节手机与人体眼部之间的距离。

[0039] 实施例3

[0040] 如图4所示，本实施例与实施例1的不同之处在于：本实施例还包括模拟屏幕控制板14，模拟屏幕控制板14包括触摸板，触摸板内置有控制电路板，模拟屏幕控制板通过有线或无线方式与移动电子设备通信连接，对移动电子设备进行控制和操作。在有线连接方式中，模拟屏幕控制板通过USB接口和数据线84相连，数据线的另一端连接移动电子设备的信号接口，例如手机，分为苹果和安卓两种信号接口。另外，数据线USB端口也可集成在控制板上。在使用模拟屏幕控制板时，使用者的双手自然下垂，通过模拟屏幕控制板的触摸动作来操作移动电子设备，从而在不低头且不抬胳膊的舒适情况下使用移动电子设备，保护人体健康。

[0041] 本实施例在使用时，与实施例1的使用过程不同之处在于：将肩颈护套和支架安装好后，且手机安装在支架上，将模拟屏幕控制板通过数据线连到手机上，通过软件或程序激活模拟屏幕控制板。人体通过双手在模拟屏幕控制板上操控手机，做到不低头，不抬手臂就能控制手机。

[0042] 实施例4

[0043] 如图5所示，本实施例与实施例2的不同之处在于：肩颈护套1由外层的硬质材料和内层的软性材料复合而成。软性材料为夹棉的布料，硬质材料选用硬质塑料。肩颈护套1集成在沙发或座椅的靠背顶部上。本实施例还包括模拟屏幕控制板14，模拟屏幕控制板14包括触摸板，触摸板内置有控制电路板，模拟屏幕控制板通过有线或无线方式与移动电子设备通信连接，对移动电子设备进行控制和操作。在有线连接方式中，模拟屏幕控制板通过USB接口和数据线84相连，数据线的另一端连接移动电子设备的信号接口，例如手机，分为苹果和安卓两种信号接口。另外，数据线USB端口也可集成在控制板上。

[0044] 在使用时，人体在沙发或椅子上坐好，穿戴上肩颈护套，将手机夹到支架上，支架夹在沙发或座椅上，调节好支架，并将模拟屏幕控制板与手机连接，通过软件或程序激活模拟屏幕控制板。人体通过双手在模拟屏幕控制板上操控手机，可实现不低头，不抬手臂就能操控手机。

[0045] 实施例5

[0046] 如图6所示，是本发明一种使用移动电子设备时的穿戴式肩颈保护装置，包括支架17和模拟屏幕控制板18，支架17为能够进行自身长度及角度调节的杆状体，支架17的一端为近端，近端可拆卸安装在椅子上，另一端为远端，远端具有用于夹持移动电子设备的夹具19，模拟屏幕控制板18包括触摸板，触摸板内置有控制电路板，模拟屏幕控制板18通过有线或无线方式与移动电子设备通信连接，对移动电子设备进行控制和操作，使得在人体颈部直立和肩部处于自然放松状态下，通过调节支架的长度和角度调整移动电子设备至合适位置。

[0047] 在本实施例中，支架17的近端具有夹具85，夹具85夹持在椅子的扶手上，以实现可拆卸安装。

[0048] 本实施例的支架结构、模拟屏幕控制板与实施例4的支架结构、模拟屏幕控制板相同，实质上，本实施例是在实施例4的基础上省去了肩颈护套。

[0049] 实施例6

[0050] 本发明一种使用移动电子设备时的穿戴式肩颈保护装置，它包括肩颈护套和模拟屏幕控制板，肩颈护套主要由用于穿戴在人体颈部保持颈部直立的颈部支撑套和一对用于穿戴在人体肩部使肩部处于自然放松状态的肩部护罩组成，颈部支撑套的内表面与人体颈部形状相适应，肩部护罩为拱形且其内表面与人体肩部形状相适应，该对肩部护罩对称分布在颈部支撑套的底部两侧并与之连为一体，颈部支撑套的前壁或后壁上具有上下贯穿的可开合的穿戴口，模拟屏幕控制板包括触摸板，触摸板内置有控制电路板，模拟屏幕控制板通过有线或无线方式与移动电子设备通信连接，对移动电子设备进行控制和操作，使得在人体颈部直立和肩部处于自然放松状态下使用移动电子设备，且使用者双手自然下垂，使用模拟屏幕控制板操控移动电子设备。

[0051] 本实施例的肩颈护套结构、模拟屏幕控制板与实施例3的肩颈护套结构、模拟屏幕控制板相同，实质上，本实施例是在实施例3的基础上省去了支架。

[0052] 本发明的实施方式不限于此，根据本发明的上述内容，按照本领域的普通技术知识和惯用手段，在不脱离本发明上述基本技术思想前提下，本发明肩颈护套的具体材质、颈部支撑套上可开合的穿戴口的具体形式、支架的具体结构等还具有其它的实施方式，因此，本发明还可以做出其它多种形式的修改、替换或变更，均落在本发明权利保护范围之内。

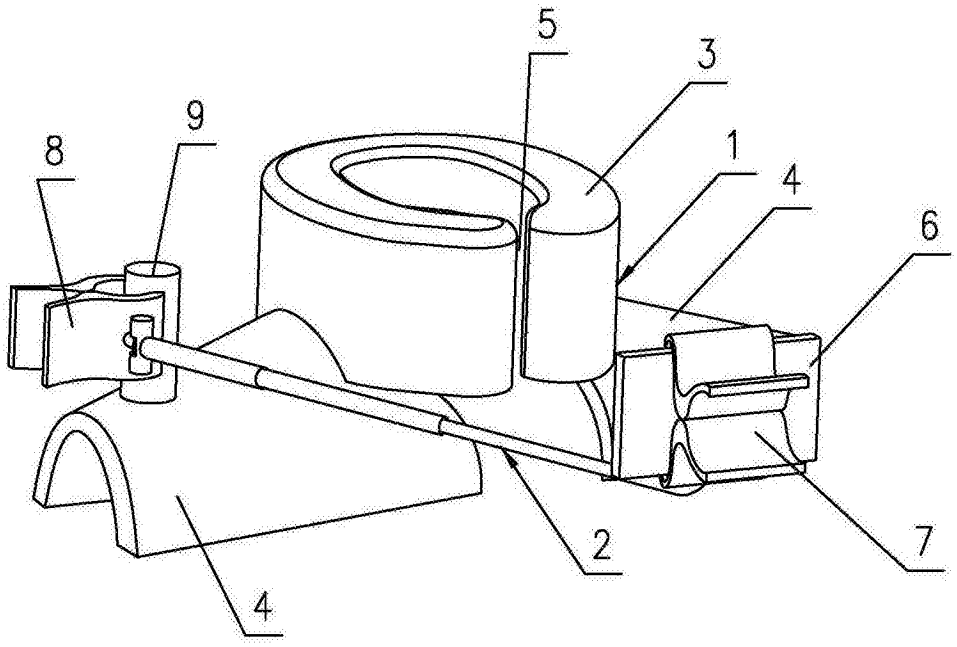

图1

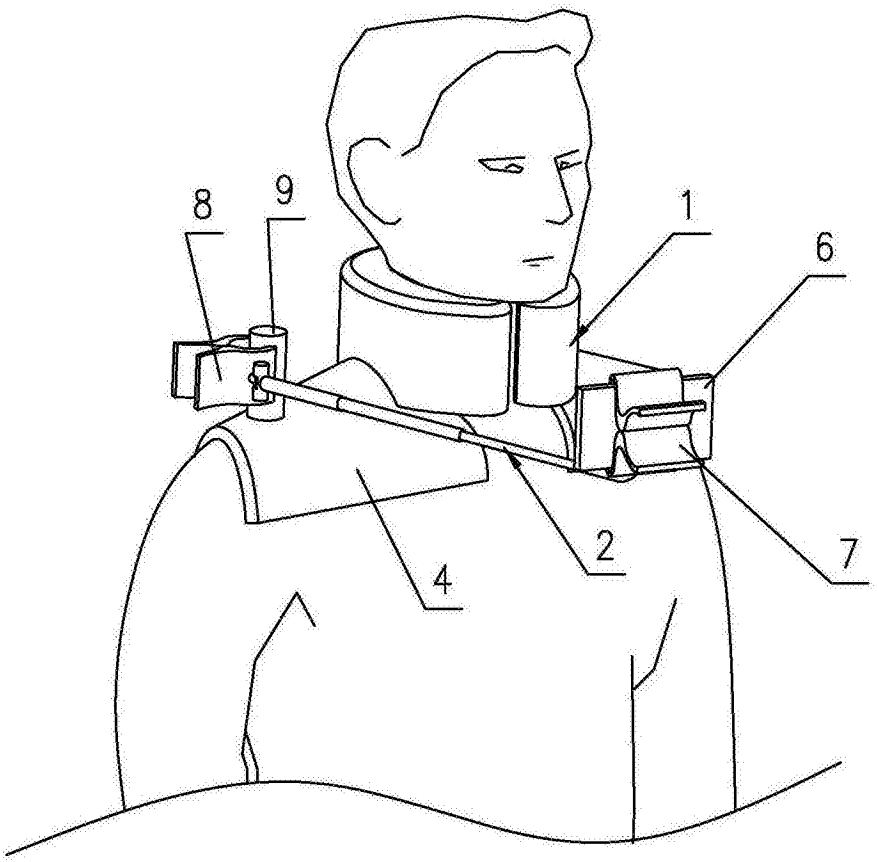

图2

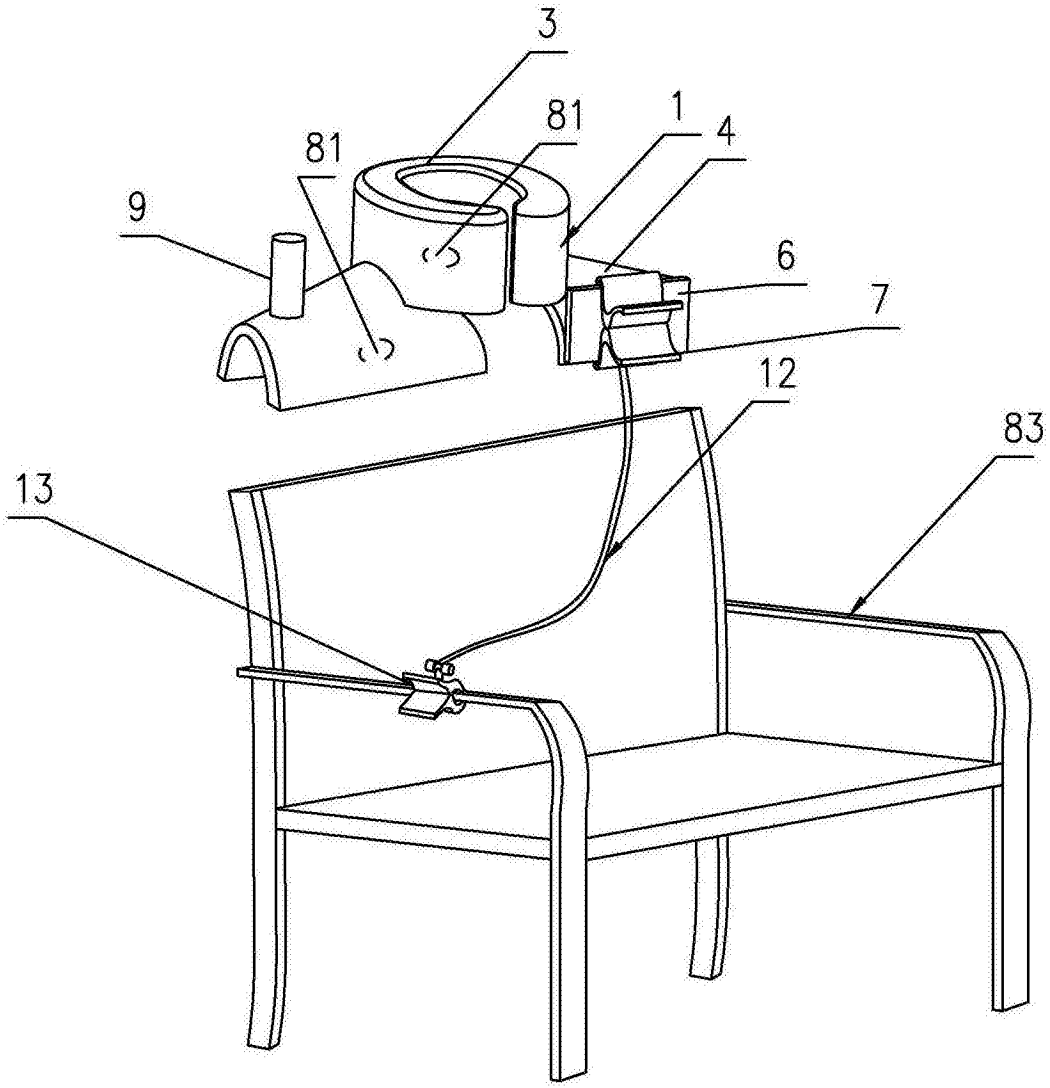

图3

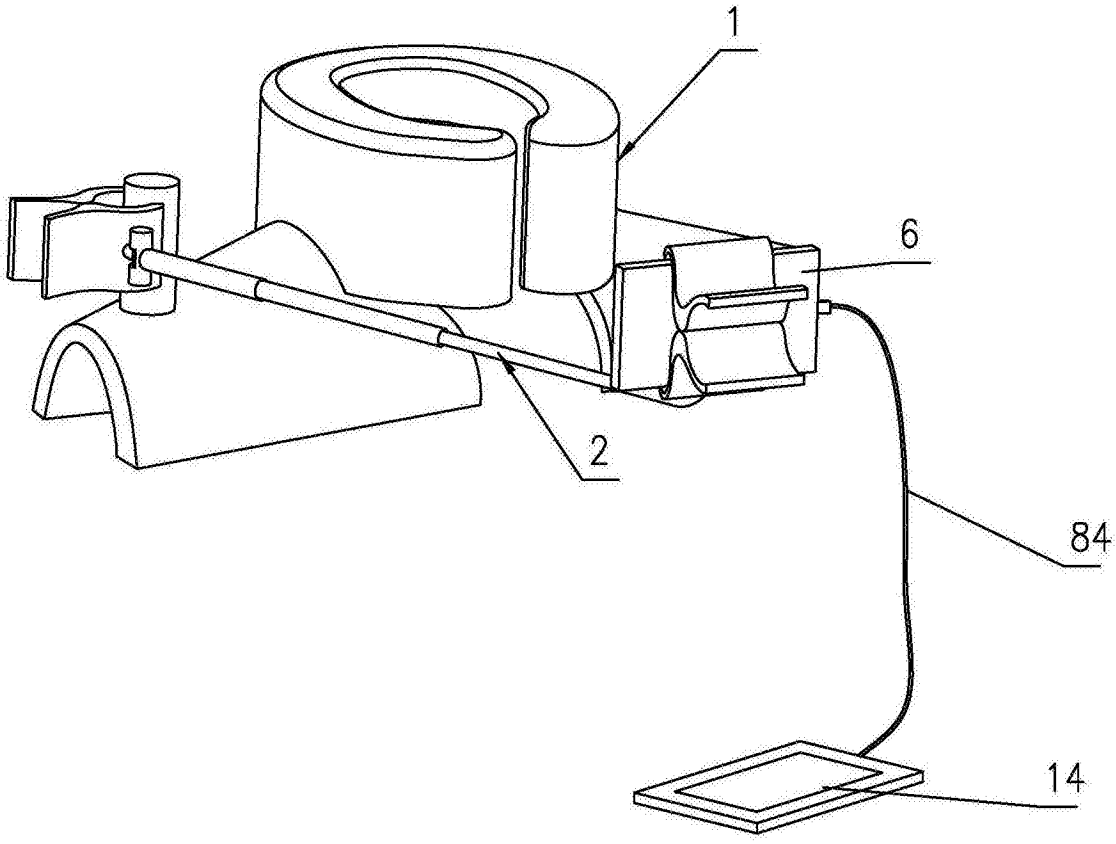

图4

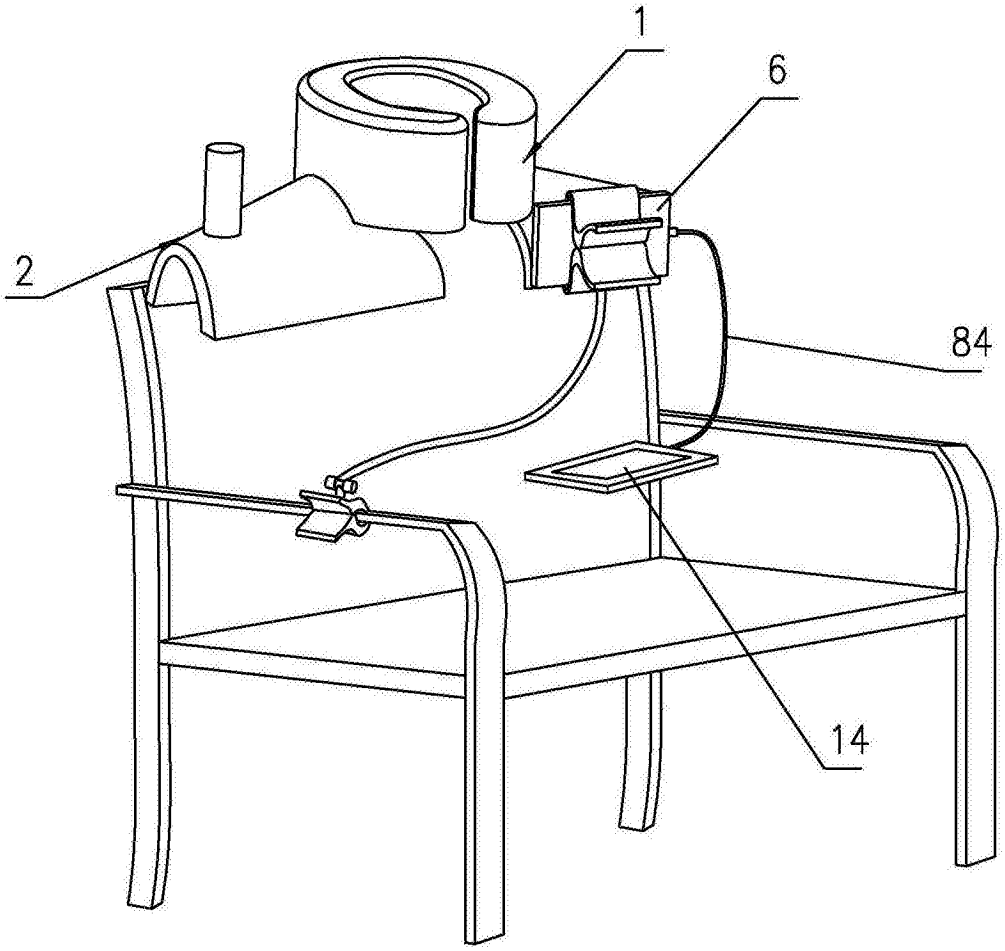

图5

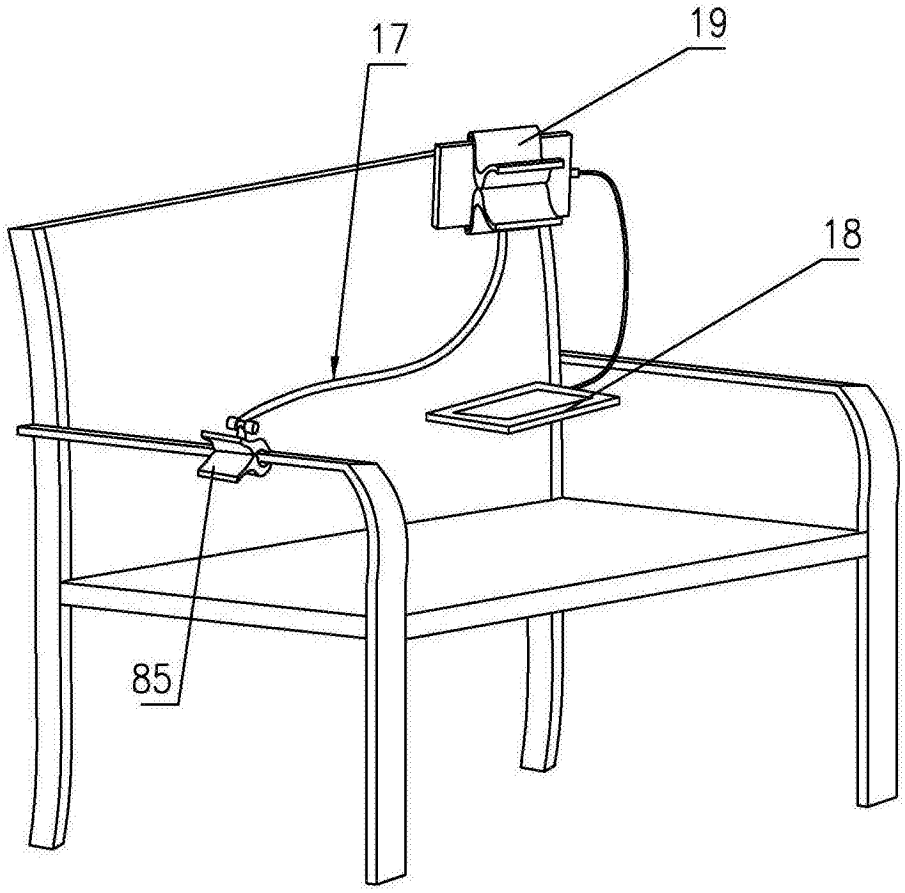

图6