(19)中华人民共和国国家知识产权局

(12)实用新型专利

(10)授权公告号 CN 202595567 U
(45)授权公告日 2012.12.12

(21)申请号 201220277882.2

(22)申请日 2012.06.13

(73)专利权人 河北亚圣实业有限公司
地址 053100 河北省衡水市枣强县富强路149号

(72)发明人 孟令健 孟令辉 郑金栋 孟岳

(74)专利代理机构 衡水市盛博专利事务所 13119
代理人 李志华

(51)Int.Cl.
D21G 3/00(2006.01)

权利要求书 1 页 说明书 2 页 附图 1 页

(54)实用新型名称

可调式刮刀夹具

(57)摘要

本实用新型属于刮刀夹具技术领域，公开了一种可调式刮刀夹具。其主要技术特征为：包括带有刮刀片座板的上压板，所述的上压板通过联接杆与下压板相连接，上压板与下压板之间设置有开放气囊和加压气囊。本实用新型所提供的可调式刮刀夹具，在刮刀片去掉附着在辊子表面上的水分及脏东西的过程中，随着辊子表面的凹凸不平，上压板后端压放加压气囊，使刮刀片对辊子的接触压力能追随辊子表面的凹凸不平而变化，刮刀片刀刃与辊子接触力量均匀，不会划伤辊子，延长刮刀片的使用寿命。当需要更换刮刀片时，将加压气囊放气，开放气囊充气，上压板前端翘起，可以更换刮刀片。更换完毕，将开放气囊放气，加压气囊充气，刮刀片复位。

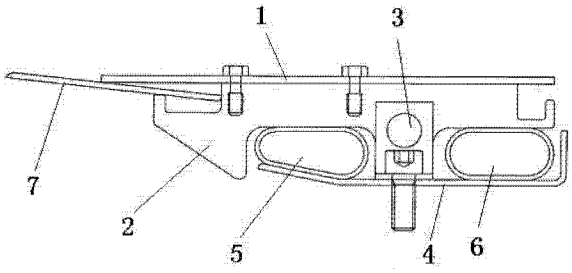

CN 202595567 U

1. 可调式刮刀夹具，包括带有刮刀片座板的上压板，其特征在于：所述的上压板通过联接杆与下压板相连接，上压板与下压板之间设置有开放气囊和加压气囊。

可调式刮刀夹具

技术领域

[0001] 本实用新型属于刮刀夹具技术领域，尤其涉及一种可调式刮刀夹具。

背景技术

[0002] 在造纸机上需要使用刮刀片去掉附着在辊子表面上的水分及脏东西。当前使用的固定刮刀片的刮刀夹具为固定结构，刮刀片一旦安装好后不能自行调节，刮刀片对辊子的接触压力恒定。但是从微观的角度来看，在辊子表面上会有一些凹凸不平的小孔，若刮刀片对辊子的接触压力不能追随辊子表面的凹凸不平而变化，容易刮伤辊子，缩短刮刀片的使用寿命。

实用新型内容

[0003] 本实用新型要解决的技术问题就是提供一种刮刀片对辊子的接触压力能追随辊子表面的凹凸不平而变化的可调式刮刀夹具。

[0004] 为解决上述技术问题，本实用新型采用的技术方案为：包括带有刮刀片座板的上压板，所述的上压板通过联接杆与下压板相连接，上压板与下压板之间设置有开放气囊和加压气囊。

[0005] 本实用新型所提供的可调式刮刀夹具，安装时先将下压板用螺钉安装在纸机上，在上压板与下压板之间将开放气囊安置在联接杆前侧，将加压气囊安置在联接杆后侧，将联接杆穿过上压板与下压板的连接孔，将刮刀片安装在刮刀片座板和上压板间，向加压气囊充入一定压力气体，使刮刀片刀刃与辊子接触，然后调整使上压板与下压板平行或上压板将加压气囊稍许压下即可。在刮刀片去掉附着在辊子表面上的水分及脏东西的过程中，随着辊子表面的凹凸不平，上压板后端压放加压气囊，使刮刀片对辊子的接触压力能追随辊子表面的凹凸不平而变化，刮刀片刀刃与辊子接触力量均匀，不会划伤辊子，延长刮刀片的使用寿命。当需要更换刮刀片时，将加压气囊放气，开放气囊充气，上压板前端翘起，可以更换刮刀片。更换完毕，将开放气囊放气，加压气囊充气，刮刀片复位。

附图说明

[0006] 图 1 为本实用新型可调式刮刀夹具的结构示意图。

具体实施方式

[0007] 下面结合附图对本实用新型可调式刮刀夹具的具体结构做进一步详细说明。

[0008] 如图 1 所示，本实用新型可调式刮刀夹具包括上压板 1，上压板 1 带有刮刀片座板 2，上压板 1 通过联接杆 3 与下压板 4 相连接，上压板 1 与下压板 4 之间设置有开放气囊 5 和加压气囊 6。

[0009] 本实用新型所提供的可调式刮刀夹具，安装时先将下压板 4 用螺钉安装在纸机上，在上压板 1 与下压板 4 之间将开放气囊 5 安置在联接杆 3 前侧，将加压气囊 6 安置在联

接杆 3 后侧，将联接杆 3 穿过上压板 1 与下压板 4 的连接孔，将刮刀片 7 安装在刮刀片座板 2 和上压板 1 间，向加压气囊 6 充入一定压力气体，使刮刀片 7 刀刃与辊子接触，然后调整使上压板 1 与下压板 4 平行或上压板 1 将加压气囊 6 稍许压下即可。在刮刀片 7 去掉附着在辊子表面上的水分及脏东西的过程中，随着辊子表面的凹凸不平，上压板 1 后端压放加压气囊 6，使刮刀片 7 对辊子的接触压力能追随辊子表面的凹凸不平而变化，刮刀片 7 刀刃与辊子接触力量均匀，不会划伤辊子，延长刮刀片 7 的使用寿命。当需要更换刮刀片 7 时，将加压气囊 6 放气，开放气囊 5 充气，上压板 1 前端翘起，可以更换刮刀片 7。更换完毕，将开放气囊 5 放气，加压气囊 6 充气，刮刀片 7 复位。

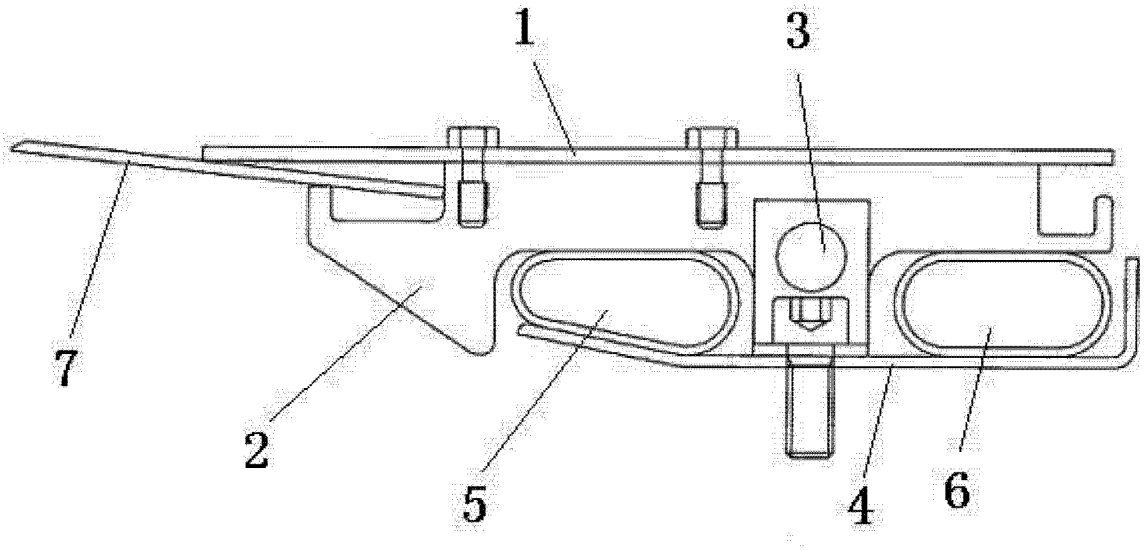

图 1