(19)中华人民共和国国家知识产权局

(12)实用新型专利

(10)授权公告号 CN 203650586 U
(45)授权公告日 2014.06.18

(21)申请号 201420039256.9

(22)申请日 2014.01.22

(73)专利权人 义乌市南山食品厂
地址 322003 浙江省金华市义乌市赤岸镇午山干村

(72)发明人 朱根法

(74)专利代理机构 杭州华知专利事务所 33235
代理人 宁冈

(51)Int.Cl.
B26D 1/28(2006.01)

权利要求书1页 说明书2页 附图1页

(54)实用新型名称

自动切笋机

(57)摘要

本实用新型公开了一种自动切笋机，包括机架和机身，机身固定于机架上，机身内设置有转轴，转轴一端连接有电机，转轴另一端串接有托盘，托盘与机身固定连接，托盘外的转轴上固定连接有旋转切削的切削轴，切削轴两端固定设置有切刀，机身内设置有送料通道，托盘上设置有入料口，入料口与送料通道连通，送料通道两端设置有传送轴，两传送轴间设置有与传送轴配合的传送带，托盘的环面上均匀设置有渗水孔，托盘上方的机身上固定设置有接水槽，接水槽底部设置有出水口，切削轴外侧的机身上铰接有机罩，机罩上方设置有进水管，进水管的出水口对应接水槽，托盘底部的机架上固定设置有接料槽。该自动切笋机提高了笋丝切削的生产效率和生产质量。

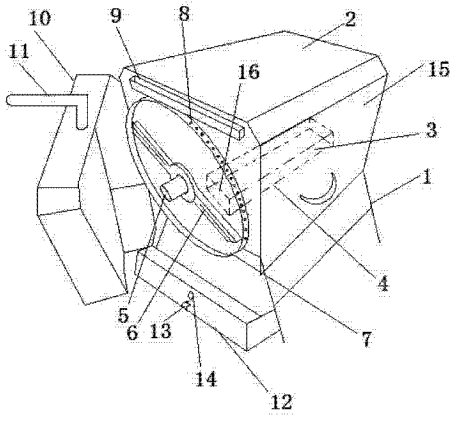

CN 203650586 U

1. 一种自动切笋机，包括机架和机身，机身固定于机架上，其特征是，所述机身内设置有转轴，转轴一端连接有电机，转轴另一端串接有托盘，托盘与机身固定连接，托盘外的转轴上固定连接有旋转切削的切削轴，切削轴两端固定设置有切刀，机身内设置有送料通道，托盘上设置有入料口，入料口与送料通道连通，送料通道两端设置有传送轴，两传送轴间设置有与传送轴配合的传送带，托盘的环面上均匀设置有渗水孔，托盘上方的机身上固定设置有接水槽，接水槽底部设置有出水口，切削轴外侧的机身上铰接有机罩，机罩上方设置有进水管，进水管的出水口对应接水槽，托盘底部的机架上固定设置有接料槽。

2. 根据权利要求 1 所述的自动切笋机，其特征是，所述接料槽底部设置有重力传感器，接料槽上设置有警示灯。

3. 根据权利要求 1 所述的自动切笋机，其特征是，所述机身侧面设置有机盖，机盖上设置有把手。

自动切笋机

技术领域

[0001] 本实用新型涉及一种生产设备，尤其涉及一种自动切笋机。

背景技术

[0002] 在山地小菜的生产过程中，对山地小菜中笋丝的细切是生产中的关键一步。原有采用人工切丝，速度慢，人工劳动力大，成本高，也有采用人工推送如机器进行切丝，由于人工推送速度和力度不同，切削的大小不同，且切丝容易粘结在切刀上不易掉落，不易清洗和维护，甚至造成堵塞等问题。

实用新型内容

[0003] 为解决上述技术问题，本实用新型设计了一种提高切笋效率的自动切笋机。

[0004] 本实用新型采用如下技术方案：

[0005] 一种自动切笋机，包括机架和机身，机身固定于机架上，机身内设置有转轴，转轴一端连接有电机，转轴另一端串接有托盘，托盘与机身固定连接，托盘外的转轴上固定连接有旋转切削的切削轴，切削轴两端固定设置有切刀，机身内设置有送料通道，托盘上设置有入料口，入料口与送料通道连通，送料通道两端设置有传送轴，两传送轴间设置有与传送轴配合的传送带，托盘的环面上均匀设置有渗水孔，托盘上方的机身上固定设置有接水槽，接水槽底部设置有出水口，切削轴外侧的机身上铰接有机罩，机罩上方设置有进水管，进水管的出水口对应接水槽，托盘底部的机架上固定设置有接料槽。该自动切笋机通过送料通道送料，在入料口处被旋转切削的切削轴上的切刀切成笋丝，随着切削轴的旋转，笋丝粘于托盘表面，打开进水管，水通过接水槽、渗水孔，顺着托盘表面下滑，带动笋丝下滑至托盘下方的接料槽内，解决了笋丝粘结造成堵塞的问题，且自动送料切削，切削均匀，提高了笋丝切削的生产效率和生产质量。

[0006] 作为优选，所述接料槽底部设置有重力传感器，接料槽上设置有警示灯。在接料槽上套袋后方便等量接取笋丝。

[0007] 作为优选，所述机身侧面设置有机盖，机盖上设置有把手。

[0008] 本实用新型的有益效果是：该自动切笋机提高了笋丝切削的生产效率和生产质量。

附图说明

[0009] 图 1 是本实用新型的一种结构示意图；

[0010] 图中：1、机架，2、机身，3、送料通道，4、传送带，5、转轴，6、切刀，7、托盘，8、渗水孔，9、接水槽，10、机罩，11、进水管，12、接料槽，13、重力传感器，14、警示灯，15、机盖，16、入料口。

具体实施方式

[0011] 下面通过具体实施例，并结合附图，对本实用新型的技术方案作进一步的具体描述：

[0012] 实施例：如附图 1 所示，一种自动切笋机，包括机架 1 和机身 2，机身固定于机架上，机身内设置有转轴 5，转轴一端连接有电机，转轴另一端串接有托盘 7，托盘与机身固定连接，托盘外的转轴上固定连接有旋转切削的切削轴，切削轴两端固定设置有切刀 6，机身内设置有送料通道 3，托盘上设置有入料口 16，入料口与送料通道连通，送料通道两端设置有传送轴，两传送轴间设置有与传送轴配合的传送带 4，托盘的环面上均匀设置有渗水孔 8，托盘上方的机身上固定设置有接水槽 9，接水槽底部设置有出水口，切削轴外侧的机身上铰接有机罩 10，机罩上方设置有进水管 11，进水管的出水口对应接水槽，托盘底部的机架上固定设置有接料槽 12，接料槽底部设置有重力传感器 13，接料槽上设置有警示灯 14，机身侧面设置有机盖 15，机盖上设置有把手。

[0013] 该自动切笋机通过送料通道送料，在入料口处被旋转切削的切削轴上的切刀切成笋丝，随着切削轴的旋转，笋丝粘于托盘表面，打开进水管，水通过接水槽、渗水孔，顺着托盘表面下滑，带动笋丝下滑至托盘下方的接料槽内，解决了笋丝粘结造成堵塞的问题，且自动送料切削，切削均匀，提高了笋丝切削的生产效率和生产质量。

[0014] 以上所述的实施例只是本实用新型的一种较佳的方案，并非对本实用新型作任何形式上的限制，在不超出权利要求所记载的技术方案的前提下还有其它的变体及改型。

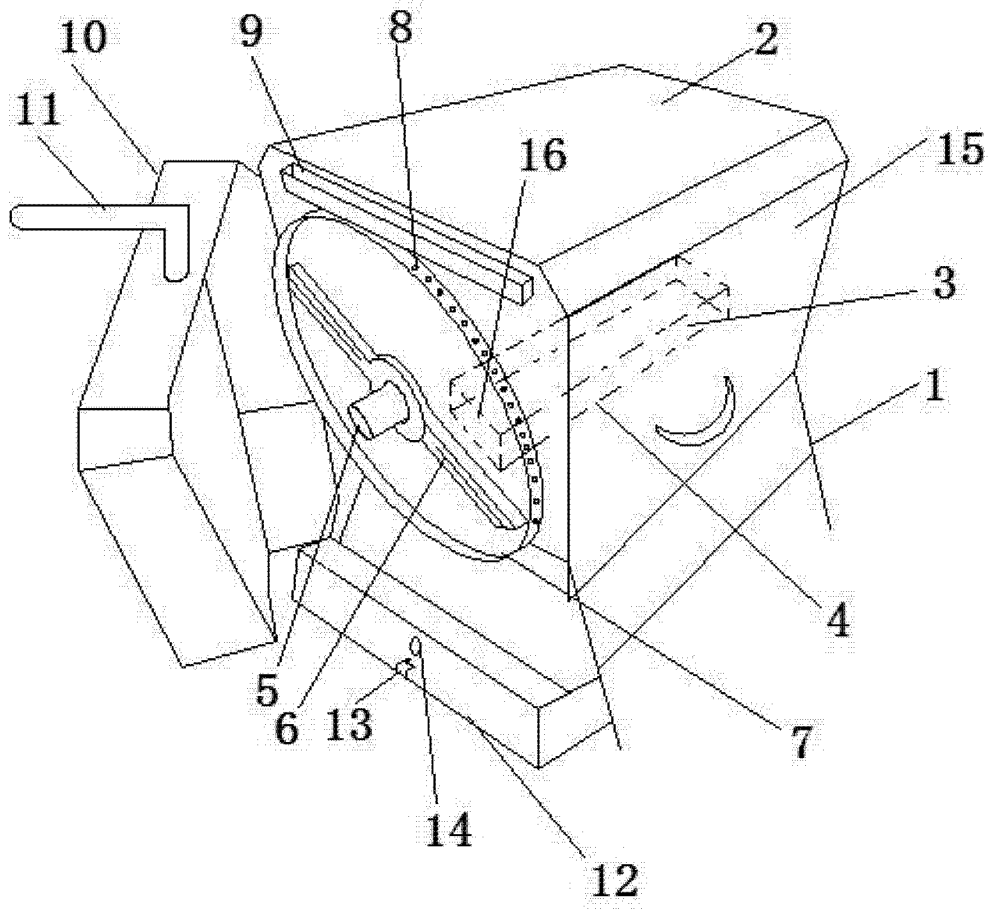

图 1