(19)国家知识产权局

(12)发明专利申请

(10)申请公布号 CN 114948526 A
(43)申请公布日 2022.08.30

(21)申请号 202210443462.5

(22)申请日 2022.04.26

(71)申请人 高刘舟
地址 210009 江苏省南京市丁家桥87号(东南大学附属中大医院)

(72)发明人 高刘舟

(74)专利代理机构 北京云嘉湃富知识产权代理有限公司 11678
专利代理师 王龙

(51)Int.Cl.
A61G 12/00(2006.01)
A61L 2/22(2006.01)

权利要求书2页 说明书6页 附图10页

(54)发明名称

一种骨科临床用具有废弃物收集功能的换药装置

(57)摘要

一种骨科临床用具有废弃物收集功能的换药装置,属于骨科治疗技术领域,为了解决现有的难以对腿部进行固定,导致换药过程较为麻烦,且换药质量偏低的问题;本发明通过放置机构和定位机构,放置机构与定位机构相连接,放置机构与主箱体相连接;本发明实现当患者的腿部放在放置板上时,腿部会对气压伸缩柱造成挤压,其内部的气体则会进入到定位气囊中,逐步使得定位气囊膨胀,从而对患者的腿部进行固定,且对腿部无伤害,且通过将定位筒A与主箱体固定,定位筒B向着定位筒A方向移动,从而实现对不同粗细腿的固定的目的。

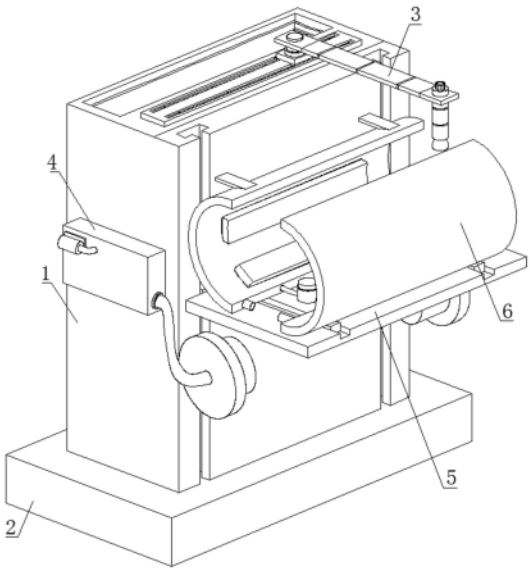

CN 114948526 A

1.一种骨科临床用具有废弃物收集功能的换药装置,包括主箱体(1),设置在主箱体(1)下端的底座(2),以及设置在主箱体(1)上端的换药件(3),其特征在于:主箱体(1)的两侧均设置有喷出机构(4),主箱体(1)的一侧设置有放置机构(5),放置机构(5)的额上端设置有定位机构(6),主箱体(1)的内部设置有收集机构(7)和转换机构(8);

放置机构(5)包括设置在主箱体(1)一侧的放置板(51),开设在放置板(51)外表面上的放置槽(52),设置在放置板(51)一侧的气压伸缩柱(53),以及设置在放置板(51)一端的T型块(55),T型块(55)的一侧设置有磁面板(56),T型块(55)的一端设置有升降杆(57),气压伸缩柱(53)的外表面上设置有侧位软管(54),放置板(51)通过T型块(55)与主箱体(1)相连接,气压伸缩柱(53)通过侧位软管(54)与定位机构(6)相连接。

2.如权利要求1所述的一种骨科临床用具有废弃物收集功能的换药装置,其特征在于:定位机构(6)包括设置在主箱体(1)一侧的定位筒A(61)和定位筒B(67),设置在定位筒A(61)一侧的磁接板(62),以及开设在定位筒A(61)和定位筒B(67)外表面上的定位槽(63),定位槽(63)的内部设置有定位气囊(64),定位筒A(61)的一端设置有插筒(65),定位筒A(61)的一端开设有引孔(66),定位筒B(67)的一端设置有插杆(68),定位筒A(61)和定位筒B(67)的下端均设置有底位块(69)。

3.如权利要求2所述的一种骨科临床用具有废弃物收集功能的换药装置,其特征在于:定位筒A(61)和定位筒B(67)均通过引孔(66)与侧位软管(54)相连接,侧位软管(54)与定位气囊(64)相连通,定位筒A(61)通过磁接板(62)与主箱体(1)一侧磁性连接,定位筒A(61)通过插筒(65)与插杆(68)插接连接,定位筒A(61)和定位筒B(67)均通过底位块(69)与放置槽(52)活动连接。

4.如权利要求3所述的一种骨科临床用具有废弃物收集功能的换药装置,其特征在于:主箱体(1)的上表面设置有内槽(11),主箱体(1)的一侧开设有T型槽(12),主箱体(1)的上端设置有表板(13),表板(13)的外表面上设置有活动槽(14),活动槽(14)的内部设置有推动杆(15),主箱体(1)的两侧均设置有漏槽(16),主箱体(1)的外表面上设置有底槽(17),收集机构(7)设置在内槽(11)的内部,主箱体(1)通过T型槽(12)与T型块(55)活动连接,主箱体(1)通过表板(13)与换药件(3)相连接,漏槽(16)与喷出机构(4)设置在同一水平平面内。

5.如权利要求4所述的一种骨科临床用具有废弃物收集功能的换药装置,其特征在于:换药件(3)包括设置在活动槽(14)内部的活动块(32),设置在活动块(32)上端的主接板(31),设置在主接板(31)上表面的旋转座(33),以及设置在旋转座(33)一侧的转动杆(34),转动杆(34)的外表面上贯穿设置有短接板(35),主接板(31)通过活动块(32)与活动槽(14)活动连接,推动杆(15)的一端与活动块(32)相连接。

6.如权利要求5所述的一种骨科临床用具有废弃物收集功能的换药装置,其特征在于:短接板(35)的一端设置有电动伸缩板(36),电动伸缩板(36)的一端设置有端位板(37),端位板(37)的外表面上贯穿设置有伸缩吸管(38),伸缩吸管(38)的一端设置有气泵(381),伸缩吸管(38)的另一端设置有吸附罩(382),伸缩吸管(38)与吸附罩(382)相连通。

7.如权利要求6所述的一种骨科临床用具有废弃物收集功能的换药装置,其特征在于:内槽(11)的内侧壁上设置有梯形块(111),梯形块(111)的一侧开设有凹槽(112),凹槽(112)的内部设置有小型推杆(113),小型推杆(113)的一端设置有推板(114),内槽(11)的内部还设置有对接管(115),对接管(115)的一端与小型推杆(113)相连接,对接管(115)的

另一端设置有安装座(116),安装座(116)的上端设置有主压缩管(117),主压缩管(117)与安装座(116)相连通,主压缩管(117)通过安装座(116)与底槽(17)底部相连接。

8.如权利要求7所述的一种骨科临床用具有废弃物收集功能的换药装置,其特征在于:转换机构(8)包括设置在主箱体(1)内部的存放箱(81),设置在存放箱(81)两侧的弯接管(82),以及设置在存放箱(81)内部的压滤板(86),存放箱(81)的上表面开设有穿孔(83),压滤板(86)的上表面设置有连接柱(85),连接柱(85)的上端设置有磁块(84),连接柱(85)通过穿孔(83)与存放箱(81)活动连接,磁块(84)与磁面板(56)磁性连接,存放箱(81)通过弯接管(82)与漏槽(16)相连接。

9.如权利要求8所述的一种骨科临床用具有废弃物收集功能的换药装置,其特征在于:喷出机构(4)包括设置在主箱体(1)两侧的暂存箱(41),设置在暂存箱(41)外表面上的加压泵(42),以及设置在暂存箱(41)一侧的可塑管(43),可塑管(43)的一端设置有转接盘(44),转接盘(44)的一侧设置有雾化器(45),转接盘(44)通过可塑管(43)与暂存箱(41)相连通,暂存箱(41)与漏槽(16)相连通。

10.如权利要求9所述的一种骨科临床用具有废弃物收集功能的换药装置,其特征在于:收集机构(7)包括设置在内槽(11)内部的收集袋(71),设置在收集袋(71)两侧的磁贴块(72),以及设置在收集袋(71)内壁上的粘接板(73),收集袋(71)通过磁贴块(72)与内槽(11)内壁相连接。

一种骨科临床用具有废弃物收集功能的换药装置

技术领域

[0001] 本发明涉及骨科治疗技术领域，特别涉及一种骨科临床用具有废弃物收集功能的换药装置。

背景技术

[0002] 骨科是各大医院最常见的科室之一，骨科学又称矫形外科学。是医学的一个专业或学科，专门研究骨骼肌肉系统的解剖、生理与病理，运用药物、手术及物理方法保持和发展这一系统的正常形态与功能，以及治疗这一系统的伤病，随着科学技术的发展和进步，骨科学在诊断、治疗方面有了很大的进展。手外科的建立和发展，使手外伤的诊治技术迅速得到普及和提高；显微外科手术的广泛开展，使多趾游离再造手、神经束的吻合及松解，0.2mm的小动脉间的吻合已不再是神话；采用新的术式治疗脊柱侧凸、颈椎病及颈椎狭窄等疾病都取得了较好的骨科学效果。

[0003] 在骨科患者治疗的过程中，需要定期对患者伤口处进行药物更换，防止感染，目前的换药装置在使用过程中，因为在换药过程中，伤口处会产生疼痛，从而导致患者腿部容易发生晃动，且换药装置难以将其固定，导致换药过程较为麻烦，且换药质量偏低，其次，换下来的药物及包扎物具有一定的刺激性气味，且目前的难以将这些药物和包扎物处理妥当，导致现场的刺激性气味较重，患者难以适应。

[0004] 为此，我们提出了一种骨科临床用具有废弃物收集功能的换药装置。

发明内容

[0005] 本发明的目的在于提供一种骨科临床用具有废弃物收集功能的换药装置，解决了背景技术中在骨科患者治疗的过程中，需要定期对患者伤口处进行药物更换，防止感染，目前的换药装置在使用过程中，因为在换药过程中，伤口处会产生疼痛，从而导致患者腿部容易发生晃动，且换药装置难以将其固定，导致换药过程较为麻烦，且换药质量偏低，其次，换下来的药物及包扎物具有一定的刺激性气味，且目前的难以将这些药物和包扎物处理妥当，导致现场的刺激性气味较重，患者难以适应的问题。

[0006] 为实现上述目的，本发明提供如下技术方案：一种骨科临床用具有废弃物收集功能的换药装置，包括主箱体，设置在主箱体下端的底座，以及设置在主箱体上端的换药件，主箱体的两侧均设置有喷出机构，主箱体的一侧设置有放置机构，放置机构的额上端设置有定位机构，主箱体的内部设置有收集机构和转换机构；

[0007] 放置机构包括设置在主箱体一侧的放置板，开设在放置板外表面上的放置槽，设置在放置板一侧的气压伸缩柱，以及设置在放置板一端的T型块，T型块的一侧设置有磁面板，T型块的一端设置有升降杆，气压伸缩柱的外表面上设置有侧位软管，放置板通过T型块与主箱体相连接，气压伸缩柱通过侧位软管与定位机构相连接。

[0008] 进一步地，定位机构包括设置在主箱体一侧的定位筒A和定位筒B，设置在定位筒A一侧的磁接板，以及开设在定位筒A和定位筒B外表面上的定位槽，定位槽的内部设置有定

位气囊，定位筒A的一端设置有插筒，定位筒A的一端开设有引孔，定位筒B的一端设置有插杆，定位筒A和定位筒B的下端均设置有底位块。

[0009] 进一步地，定位筒A和定位筒B均通过引孔与侧位软管相连接，侧位软管与定位气囊相连通，定位筒A通过磁接板与主箱体一侧磁性连接，定位筒A通过插筒与插杆插接连接，定位筒A和定位筒B均通过底位块与放置槽活动连接。

[0010] 进一步地，主箱体的上表面设置有内槽，主箱体的一侧开设有T型槽，主箱体的上端设置有表板，表板的外表面上设置有活动槽，活动槽的内部设置有推动杆，主箱体的两侧均设置有漏槽，主箱体的外表面上设置有底槽，收集机构设置在内槽的内部，主箱体通过T型槽与T型块活动连接，主箱体通过表板与换药件相连接，漏槽与喷出机构设置在同一水平平面内。

[0011] 进一步地，换药件包括设置在活动槽内部的活动块，设置在活动块上端的主接板，设置在主接板上表面的旋转座，以及设置在旋转座一侧的转动杆，转动杆的外表面上贯穿设置有短接板，主接板通过活动块与活动槽活动连接，推动杆的一端与活动块相连接。

[0012] 进一步地，短接板的一端设置有电动伸缩板，电动伸缩板的一端设置有端位板，端位板的外表面上贯穿设置有伸缩吸管，伸缩吸管的一端设置有气泵，伸缩吸管的另一端设置有吸附罩，伸缩吸管与吸附罩相连通。

[0013] 进一步地，内槽的内侧壁上设置有梯形块，梯形块的一侧开设有凹槽，凹槽的内部设置有小型推杆，小型推杆的一端设置有推板，内槽的内部还设置有对接管，对接管的一端与小型推杆相连接，对接管的另一端设置有安装座，安装座的上端设置有主压缩管，主压缩管与安装座相连通，主压缩管通过安装座与底槽底部相连接。

[0014] 进一步地，转换机构包括设置在主箱体内部的存放箱，设置在存放箱两侧的弯接管，以及设置在存放箱内部的压滤板，存放箱的上表面开设有穿孔，压滤板的上表面设置有连接柱，连接柱的上端设置有磁块，连接柱通过穿孔与存放箱活动连接，磁块与磁面板磁性连接，存放箱通过弯接管与漏槽相连接。

[0015] 进一步地，喷出机构包括设置在主箱体两侧的暂存箱，设置在暂存箱外表面上的加压泵，以及设置在暂存箱一侧的可塑管，可塑管的一端设置有转接盘，转接盘的一侧设置有雾化器，转接盘通过可塑管与暂存箱相连通，暂存箱与漏槽相连通。

[0016] 进一步地，收集机构包括设置在内槽内部的收集袋，设置在收集袋两侧的磁贴块，以及设置在收集袋内壁上的粘接板，收集袋通过磁贴块与内槽内壁相连接。

[0017] 与现有技术相比，本发明的有益效果是：

[0018] 1.本发明提出的一种骨科临床用具有废弃物收集功能的换药装置，主箱体的一侧设置有放置板，放置板的外表面上设置有放置槽，放置板的一侧设置有气压伸缩柱，放置板的一端设置有T型块，T型块的一侧设置有磁面板，T型块的一端设置有升降杆，气压伸缩柱的外表面上设置有侧位软管，放置板通过T型块与主箱体相连接，气压伸缩柱通过侧位软管与定位机构相连接，主箱体的一侧设置有定位筒A和定位筒B，定位筒A的一侧设置有磁接板，定位筒A和定位筒B的外表面上设置有定位槽，定位槽的内部设置有定位气囊，定位筒A的一端设置有插筒，定位筒A的一端开设有引孔，定位筒B的一端设置有插杆，定位筒A和定位筒B的下端均设置有底位块，且定位筒A和定位筒B均通过引孔与侧位软管相连接，侧位软管与定位气囊相连通，定位筒A通过磁接板与主箱体一侧磁性连接，定位筒A通过插筒与插

杆插接连接，定位筒A和定位筒B均通过底位块与放置槽活动连接，当患者的腿部放在放置板上时，腿部会对气压伸缩柱造成挤压，其内部的气体则会进入到定位气囊中，逐步使得定位气囊膨胀，从而对患者的腿部进行固定，且对腿部无伤害，且通过将定位筒A与主箱体固定，定位筒B向着定位筒A方向移动，从而实现对不同粗细腿的固定。

[0019] 2.本发明提出的一种骨科临床用具有废弃物收集功能的换药装置，主箱体的上表面设置有内槽，主箱体的一侧开设有T型槽，主箱体的上端设置有表板，表板的外表面上设置有活动槽，活动槽的内部设置有推动杆，主箱体的两侧均设置有漏槽，主箱体的外表面上设置有底槽，收集机构设置在内槽的内部，主箱体通过T型槽与T型块活动连接，主箱体通过表板与换药件相连接，漏槽与喷出机构设置在同一水平平面内，其中，活动槽的内部设置有活动块，活动块的上端设置有主接板，主接板的上表面设置有旋转座，旋转座的一侧设置有转动杆，转动杆的外表面上贯穿设置有短接板，主接板通过活动块与活动槽活动连接，推动杆的一端与活动块相连接，且短接板的一端设置有电动伸缩板，电动伸缩板的一端设置有端位板，端位板的外表面上贯穿设置有伸缩吸管，伸缩吸管的一端设置有气泵，伸缩吸管的另一端设置有吸附罩，伸缩吸管与吸附罩相连通，内槽的内侧壁上设置有梯形块，梯形块的一侧开设有凹槽，凹槽的内部设置有小型推杆，小型推杆的一端设置有推板，内槽的内部还设置有对接管，对接管的一端与小型推杆相连接，对接管的另一端设置有安装座，安装座的上端设置有主压缩管，主压缩管与安装座相连通，主压缩管通过安装座与底槽底部相连接，内槽的内部设置有收集袋，收集袋的两侧设置有磁贴块，收集袋的内壁上设置有粘接板，收集袋通过磁贴块与内槽内壁相连接，通过气泵产生的吸入气流，将患者的包扎物吸附上来，再通过旋转座的转动以及电动伸缩板的收缩，将吸附罩与收集袋垂直放置，再将包扎物放入收集袋内，当包扎物放入收集袋后，收集袋整体重量增大，磁贴块与内槽内壁磁力不足以支撑包扎物的重量，收集袋则会向下移动，经过梯形块的改道，收集袋的袋口变窄，同时主压缩管受到压缩，内部气体流入小型推杆内，使其伸长，对收集袋袋口处进行挤压，粘接板则会相互粘接到一起，从而起到封口效果，防止刺激性气味散发，且便于后期处理。

[0020] 3.本发明提出的一种骨科临床用具有废弃物收集功能的换药装置，主箱体的内部设置有存放箱，存放箱的两侧设置有弯接管，存放箱的内部设置有压滤板，存放箱的上表面开设有穿孔，压滤板的上表面设置有连接柱，连接柱的上端设置有磁块，连接柱通过穿孔与存放箱活动连接，磁块与磁面板磁性连接，存放箱通过弯接管与漏槽相连接，其中，主箱体的两侧设置有暂存箱，暂存箱的外表面上设置有加压泵，暂存箱的一侧设置有可塑管，可塑管的一端设置有转接盘，转接盘的一侧设置有雾化器，转接盘通过可塑管与暂存箱相连通，暂存箱与漏槽相连通，在更换药物的过程中，通过T型块的下移，使得磁块下移，其次，在存放箱中装入消毒酒精，当压滤板下压过程中，消毒酒精流到暂存箱中，最后通过雾化器喷出，使得在换药过程中，换药部位始终处于相对无菌环境，提高换药质量，防止患者出现伤口感染现象。

附图说明

[0021] 图1为本发明骨科临床用具有废弃物收集功能的换药装置整体结构示意图；

[0022] 图2为本发明骨科临床用具有废弃物收集功能的换药装置主箱体结构示意图；

[0023] 图3为本发明骨科临床用具有废弃物收集功能的换药装置主箱体内部结构示意

图；

[0024] 图4为本发明骨科临床用具有废弃物收集功能的换药装置放置机构结构示意图；

[0025] 图5为本发明骨科临床用具有废弃物收集功能的换药装置定位机构结构示意图；

[0026] 图6为本发明骨科临床用具有废弃物收集功能的换药装置转换机构结构示意图；

[0027] 图7为本发明骨科临床用具有废弃物收集功能的换药装置喷出机构结构示意图；

[0028] 图8为本发明骨科临床用具有废弃物收集功能的换药装置收集机构结构示意图；

[0029] 图9为本发明骨科临床用具有废弃物收集功能的换药装置换药件结构示意图；

[0030] 图10为本发明骨科临床用具有废弃物收集功能的换药装置内槽内部结构示意图。

[0031] 图中：1、主箱体；11、内槽；111、梯形块；112、凹槽；113、小型推杆；114、推板；115、对接管；116、安装座；117、主压缩管；12、T型槽；13、表板；14、活动槽；15、推动杆；16、漏槽；17、底槽；2、底座；3、换药件；31、主接板；32、活动块；33、旋转座；34、转动杆；35、短接板；36、电动伸缩板；37、端位板；38、伸缩吸管；381、气泵；382、吸附罩；4、喷出机构；41、暂存箱；42、加压泵；43、可塑管；44、转接盘；45、雾化器；5、放置机构；51、放置板；52、放置槽；53、气压伸缩柱；54、侧位软管；55、T型块；56、磁面板；57、升降杆；6、定位机构；61、定位筒A；62、磁接板；63、定位槽；64、定位气囊；65、插筒；66、引孔；67、定位筒B；68、插杆；69、底位块；7、收集机构；71、收集袋；72、磁贴块；73、粘接板；8、转换机构；81、存放箱；82、弯接管；83、穿孔；84、磁块；85、连接柱；86、压滤板。

具体实施方式

[0032] 下面将结合本发明实施例中的附图，对本发明实施例中的技术方案进行清楚、完整地描述，显然，所描述的实施例仅仅是本发明一部分实施例，而不是全部的实施例。基于本发明中的实施例，本领域普通技术人员在没有做出创造性劳动前提下所获得的所有其他实施例，都属于本发明保护的范围。

[0033] 为了解决如何对患者腿部进行更好固定的技术问题，如图1、图4和图5所示，提供以下优选技术方案：

[0034] 一种骨科临床用具有废弃物收集功能的换药装置，包括主箱体1，设置在主箱体1下端的底座2，以及设置在主箱体1上端的换药件3，主箱体1的两侧均设置有喷出机构4，主箱体1的一侧设置有放置机构5，放置机构5的额上端设置有定位机构6，主箱体1的内部设置有收集机构7和转换机构8；

[0035] 放置机构5包括设置在主箱体1一侧的放置板51，开设在放置板51外表面上的放置槽52，设置在放置板51一侧的气压伸缩柱53，以及设置在放置板51一端的T型块55，T型块55的一侧设置有磁面板56，T型块55的一端设置有升降杆57，气压伸缩柱53的外表面上设置有侧位软管54，放置板51通过T型块55与主箱体1相连接，气压伸缩柱53通过侧位软管54与定位机构6相连接。

[0036] 定位机构6包括设置在主箱体1一侧的定位筒A61和定位筒B67，设置在定位筒A61一侧的磁接板62，以及开设在定位筒A61和定位筒B67外表面上的定位槽63，定位槽63的内部设置有定位气囊64，定位筒A61的一端设置有插筒65，定位筒A61的一端开设有引孔66，定位筒B67的一端设置有插杆68，定位筒A61和定位筒B67的下端均设置有底位块69。

[0037] 定位筒A61和定位筒B67均通过引孔66与侧位软管54相连接，侧位软管54与定位气

囊64相连通，定位筒A61通过磁接板62与主箱体1一侧磁性连接，定位筒A61通过插筒65与插杆68插接连接，定位筒A61和定位筒B67均通过底位块69与放置槽52活动连接。

[0038] 具体的，当患者的腿部放在放置板51上时，腿部会对气压伸缩柱53造成挤压，其内部的气体则会进入到定位气囊64中，逐步使得定位气囊64膨胀，从而对患者的腿部进行固定，且对腿部无伤害，且通过将定位筒A61与主箱体1固定，定位筒B67向着定位筒A61方向移动，从而实现对不同粗细腿的固定。

[0039] 为了解决如何对包扎物进行收集的技术问题，如图2、图3、图8、图9和图10所示，提供以下优选技术方案：

[0040] 主箱体1的上表面设置有内槽11，主箱体1的一侧开设有T型槽12，主箱体1的上端设置有表板13，表板13的外表面上设置有活动槽14，活动槽14的内部设置有推动杆15，主箱体1的两侧均设置有漏槽16，主箱体1的外表面上设置有底槽17，收集机构7设置在内槽11的内部，主箱体1通过T型槽12与T型块55活动连接，主箱体1通过表板13与换药件3相连接，漏槽16与喷出机构4设置在同一水平平面内。

[0041] 换药件3包括设置在活动槽14内部的活动块32，设置在活动块32上端的主接板31，设置在主接板31上表面的旋转座33，以及设置在旋转座33一侧的转动杆34，转动杆34的外表面上贯穿设置有短接板35，主接板31通过活动块32与活动槽14活动连接，推动杆15的一端与活动块32相连接。

[0042] 短接板35的一端设置有电动伸缩板36，电动伸缩板36的一端设置有端位板37，端位板37的外表面上贯穿设置有伸缩吸管38，伸缩吸管38的一端设置有气泵381，伸缩吸管38的另一端设置有吸附罩382，伸缩吸管38与吸附罩382相连通。

[0043] 内槽11的内侧壁上设置有梯形块111，梯形块111的一侧开设有凹槽112，凹槽112的内部设置有小型推杆113，小型推杆113的一端设置有推板114，内槽11的内部还设置有对接管115，对接管115的一端与小型推杆113相连接，对接管115的另一端设置有安装座116，安装座116的上端设置有主压缩管117，主压缩管117与安装座116相连通，主压缩管117通过安装座116与底槽17底部相连接。

[0044] 收集机构7包括设置在内槽11内部的收集袋71，设置在收集袋71两侧的磁贴块72，以及设置在收集袋71内壁上的粘接板73，收集袋71通过磁贴块72与内槽11内壁相连接。

[0045] 具体的，通过气泵381产生的吸入气流，将患者的包扎物吸附上来，再通过旋转座33的转动以及电动伸缩板36的收缩，将吸附罩382与收集袋71垂直放置，再将包扎物放入收集袋71内，当包扎物放入收集袋71后，收集袋71整体重量增大，磁贴块72与内槽11内壁磁力不足以支撑包扎物的重量，收集袋71则会向下移动，经过梯形块111的改道，收集袋71的袋口变窄，同时主压缩管117受到压缩，内部气体流入小型推杆113内，使其伸长，对收集袋71袋口处进行挤压，粘接板73则会相互粘接到一起，从而起到封口效果，防止刺激性气味散发，且便于后期处理。

[0046] 为了解决如何提高提高换药质量的技术问题，如图3、图6和图7所示，提供以下优选技术方案：

[0047] 转换机构8包括设置在主箱体1内部的存放箱81，设置在存放箱81两侧的弯接管82，以及设置在存放箱81内部的压滤板86，存放箱81的上表面开设有穿孔83，压滤板86的上表面设置有连接柱85，连接柱85的上端设置有磁块84，连接柱85通过穿孔83与存放箱81活

动连接，磁块84与磁面板56磁性连接，存放箱81通过弯接管82与漏槽16相连接。

[0048] 喷出机构4包括设置在主箱体1两侧的暂存箱41，设置在暂存箱41外表面上的加压泵42，以及设置在暂存箱41一侧的可塑管43，可塑管43的一端设置有转接盘44，转接盘44的一侧设置有雾化器45，转接盘44通过可塑管43与暂存箱41相连通，暂存箱41与漏槽16相连通。

[0049] 具体的，在更换药物的过程中，通过T型块55的下移，使得磁块84下移，其次，在存放箱81中装入消毒酒精，当压滤板86下压过程中，消毒酒精流到暂存箱41中，最后通过雾化器45喷出，使得在换药过程中，换药部位始终处于相对无菌环境，提高换药质量，防止患者出现伤口感染现象。

[0050] 以上所述，仅为本发明较佳的具体实施方式，但本发明的保护范围并不局限于此，任何熟悉本技术领域的技术人员在本发明披露的技术范围内，根据本发明的技术方案及其发明构思加以等同替换或改变，都应涵盖在本发明的保护范围之内。

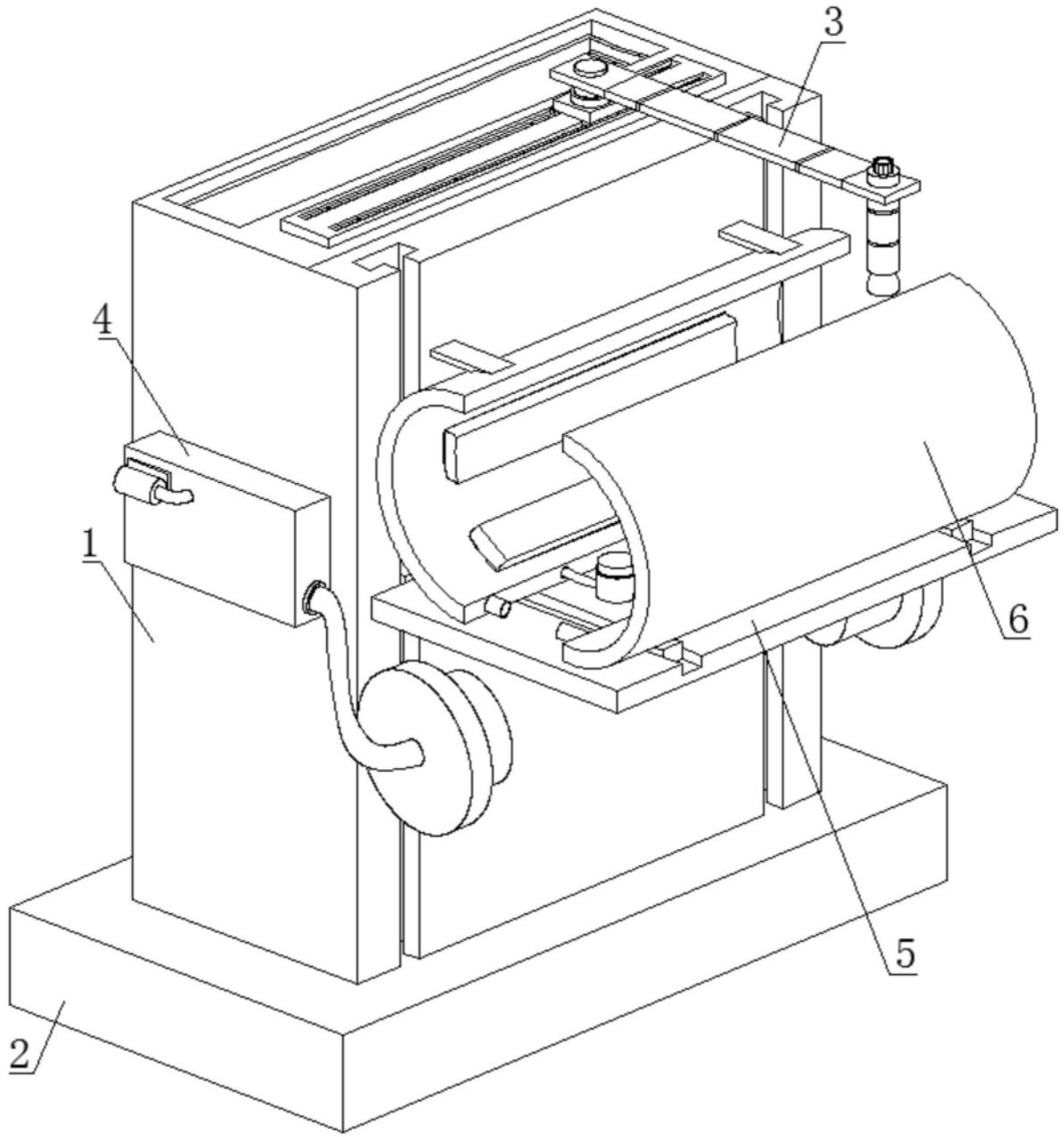

图1

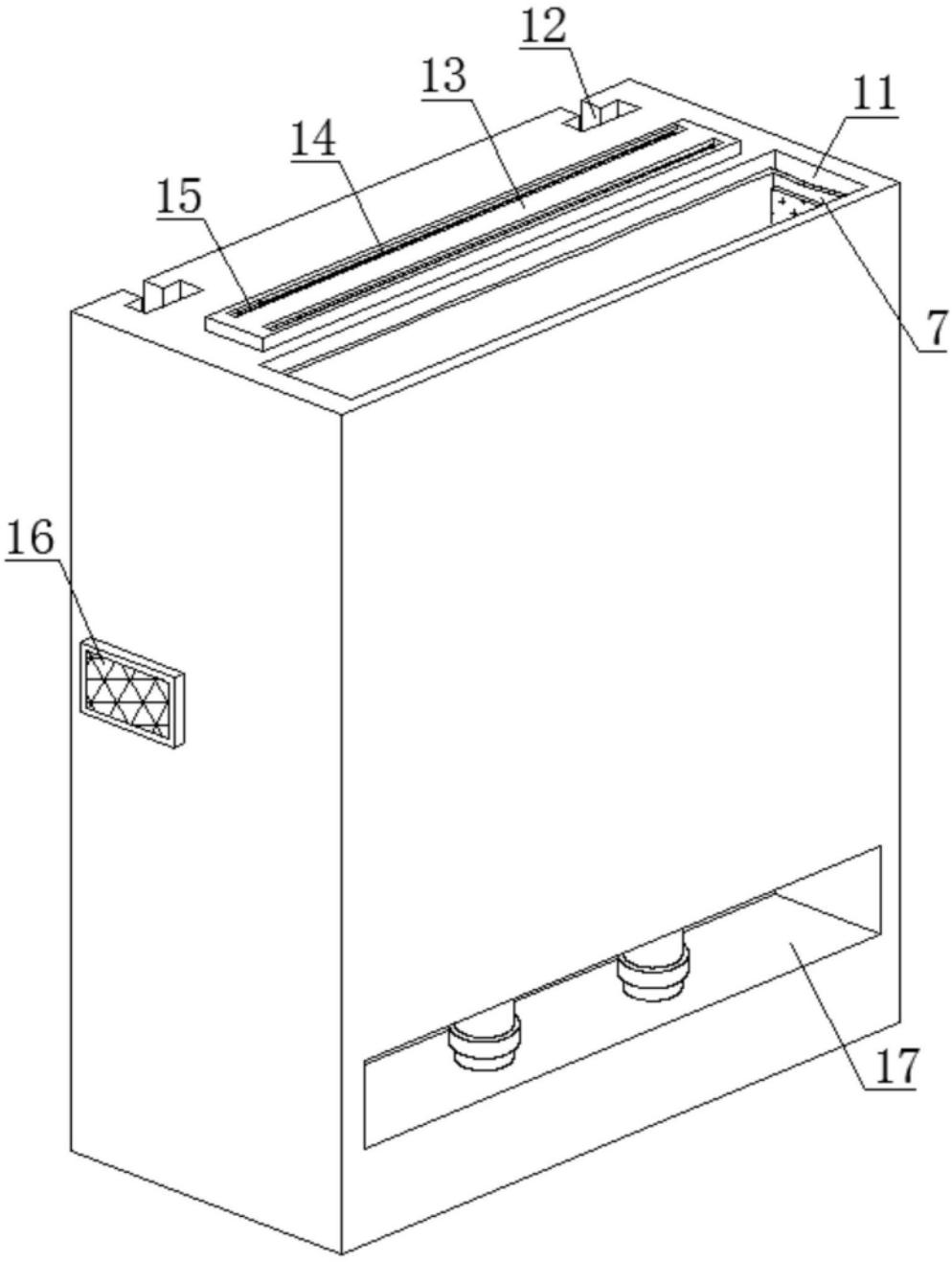

图2

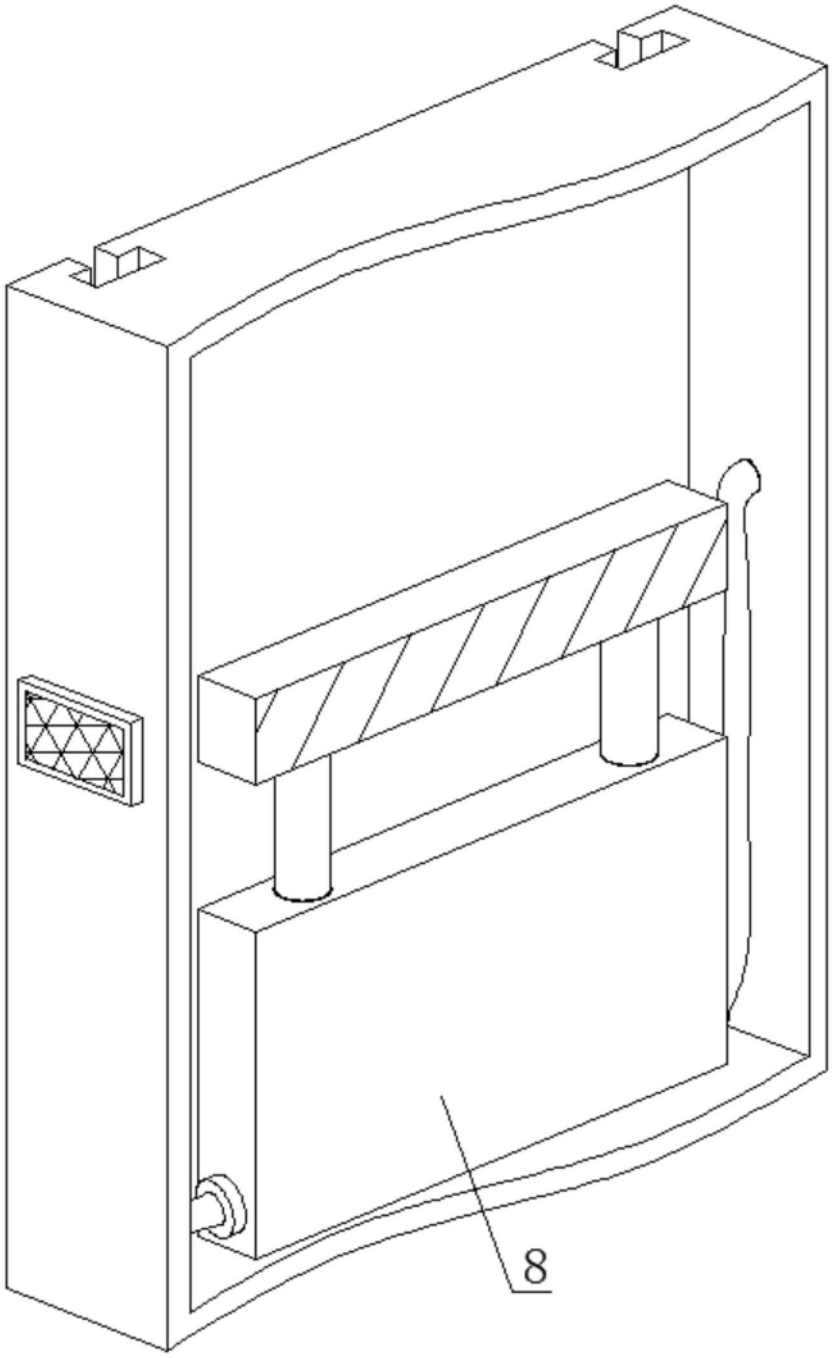

图3

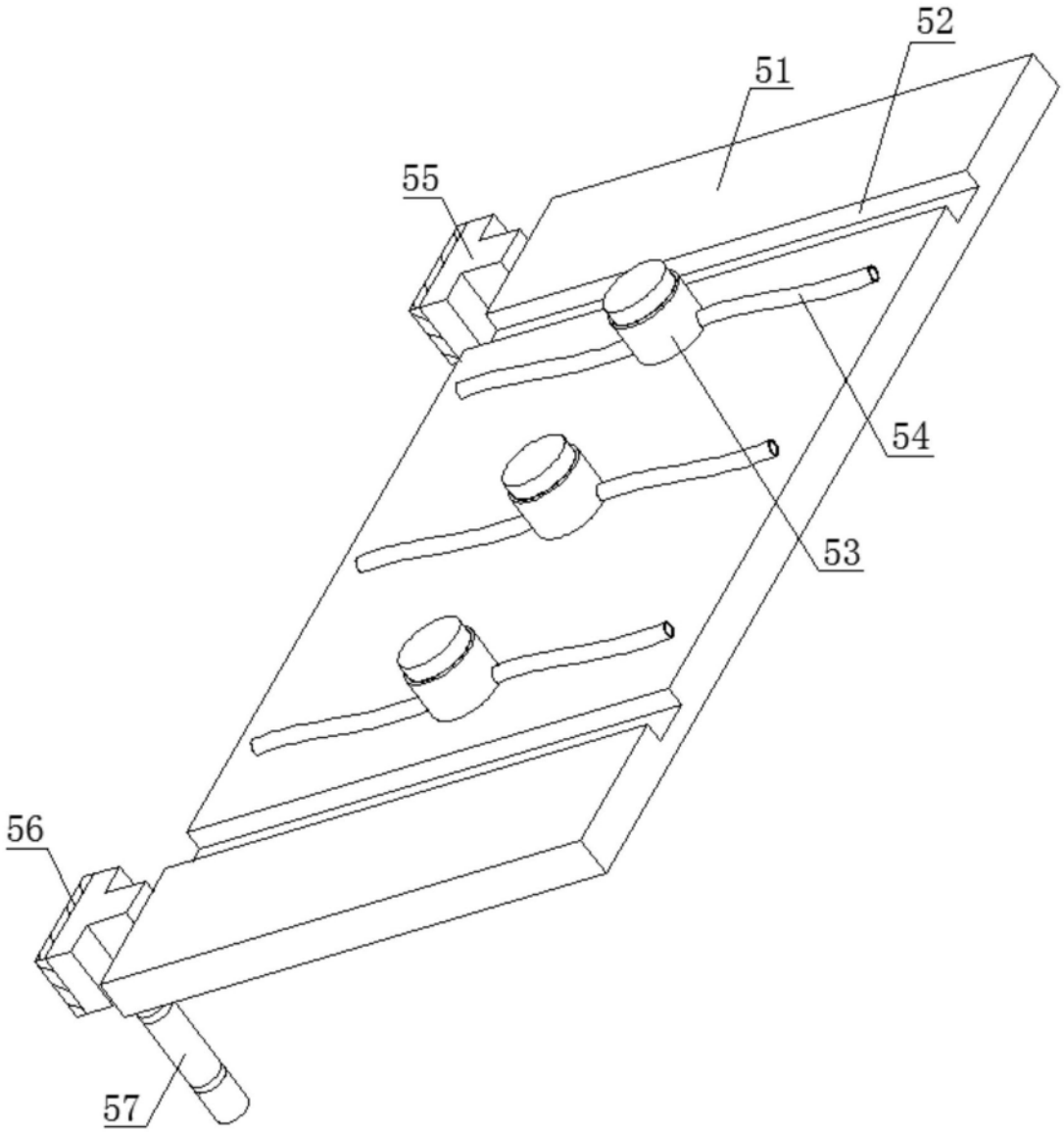

图4

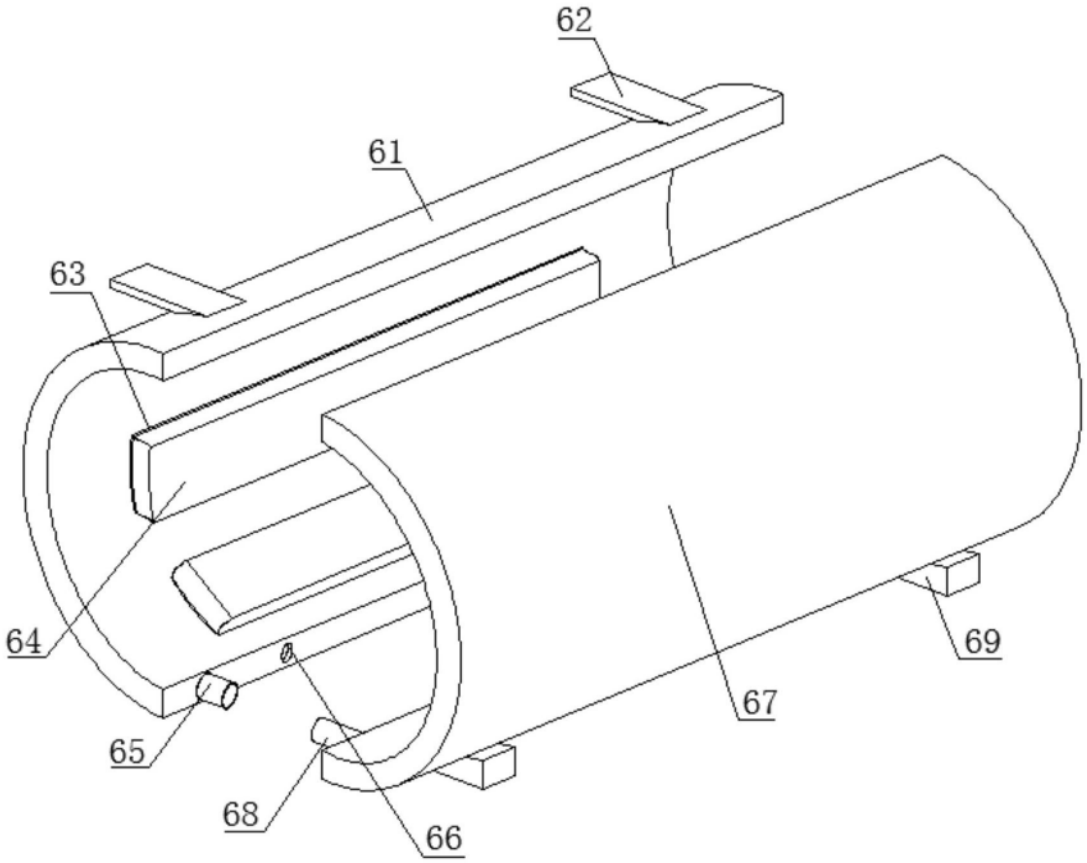

图5

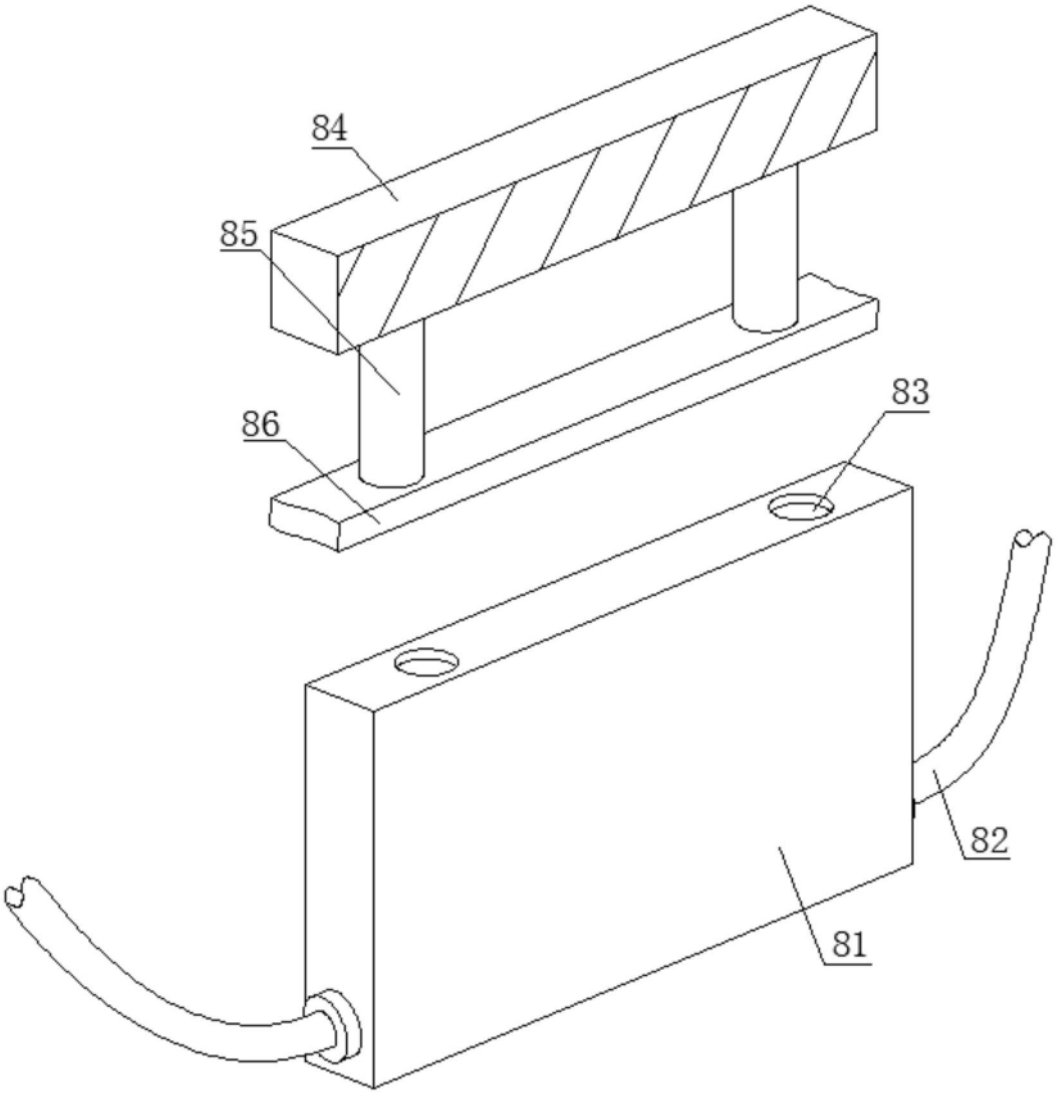

图6

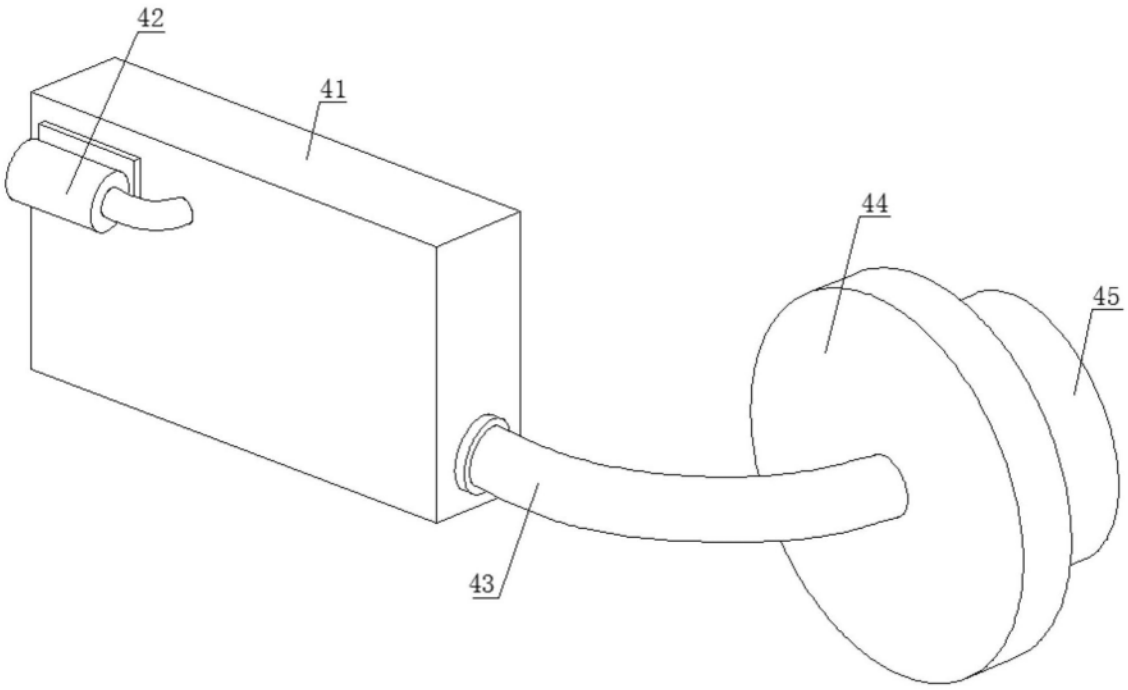

图7

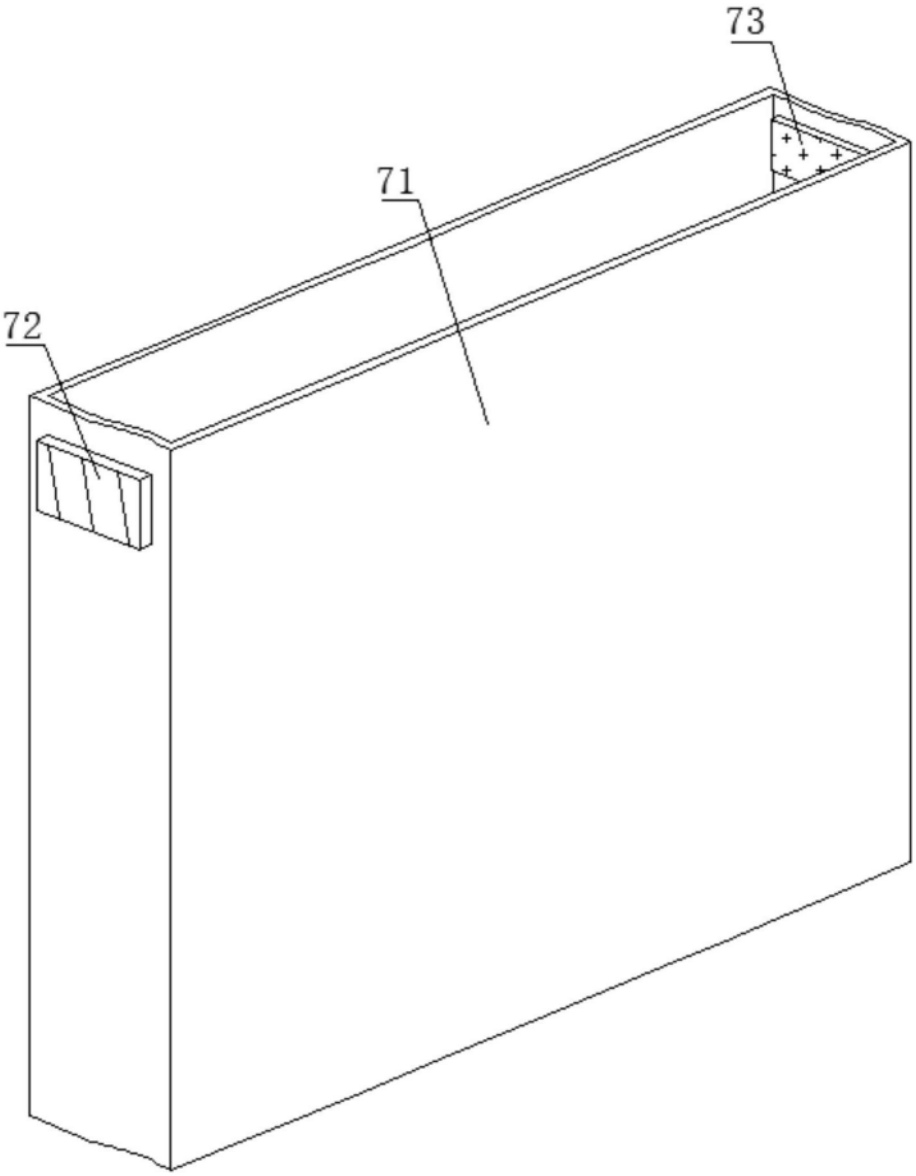

图8

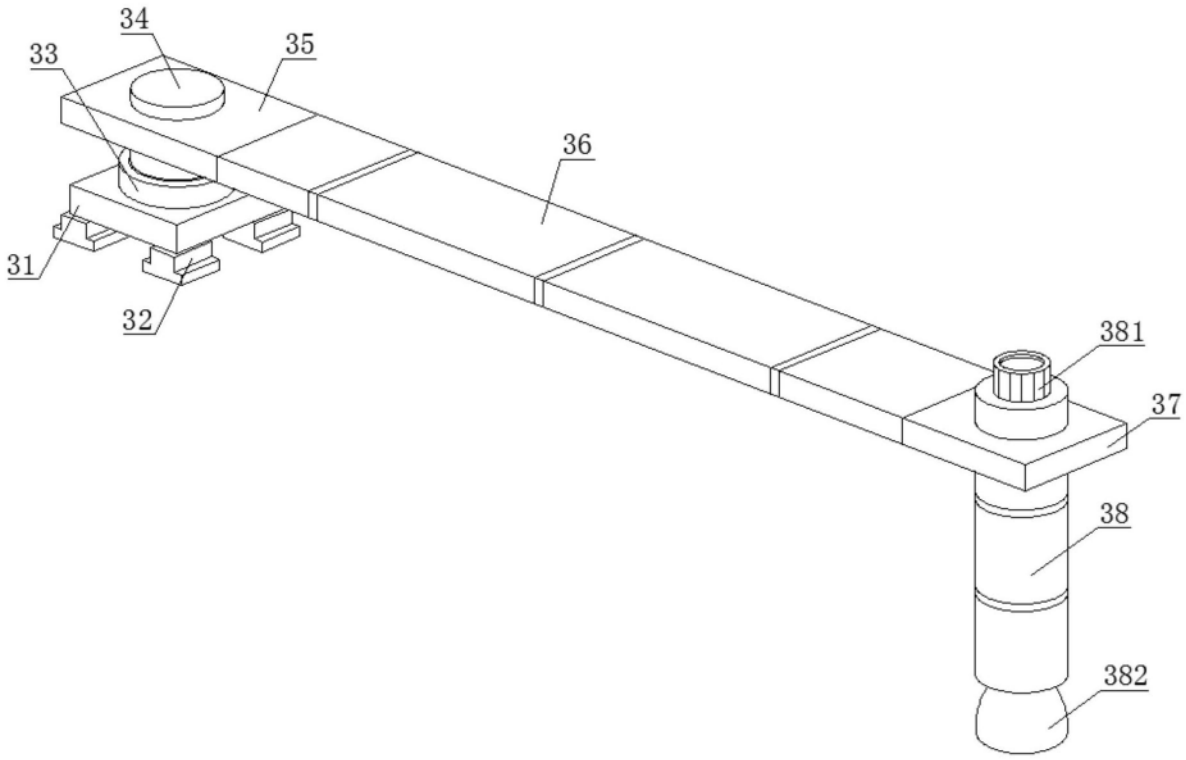

图9

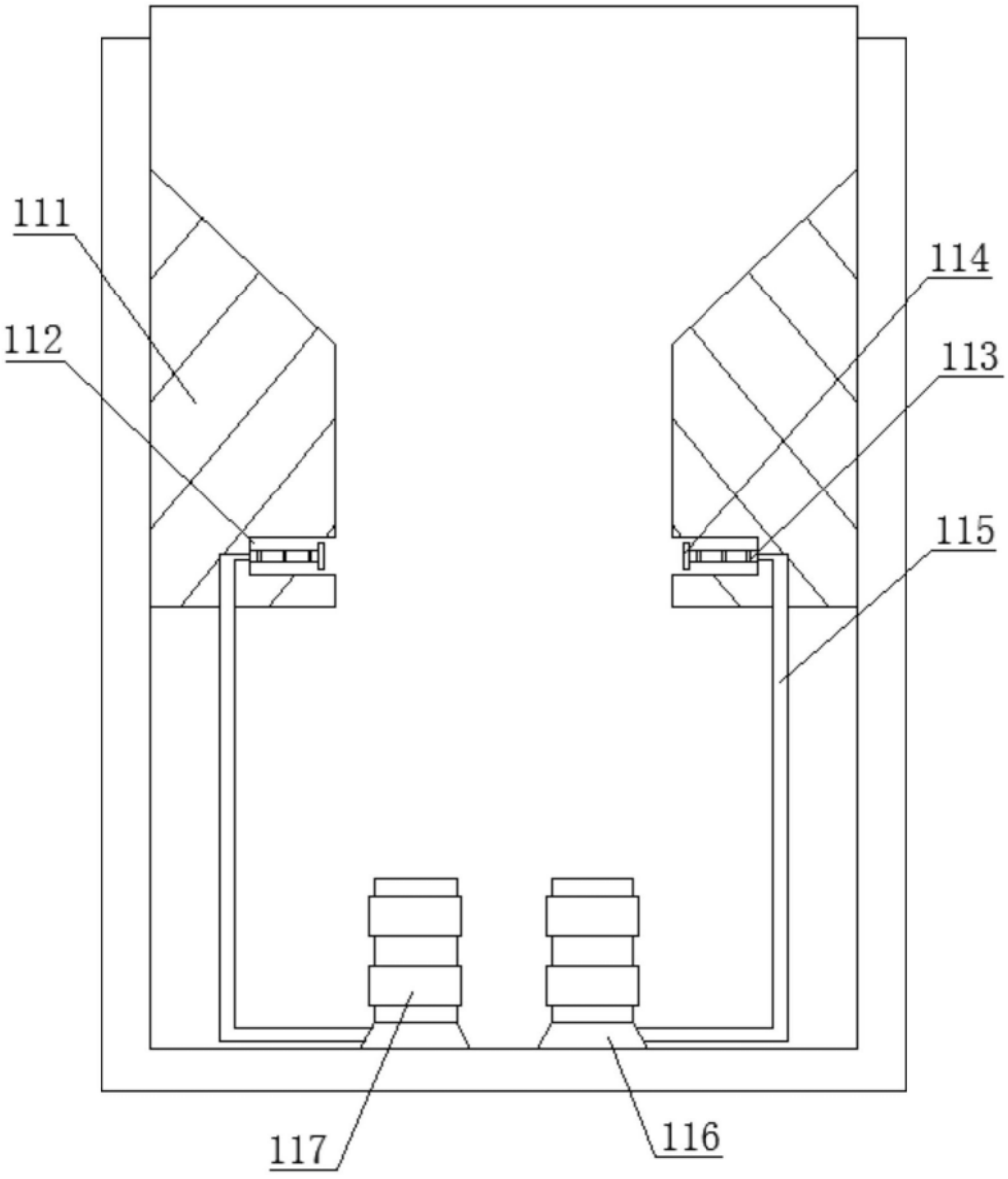

图10