(19)中华人民共和国国家知识产权局

(12)实用新型专利

(10)授权公告号 CN 202235421 U
(45)授权公告日 2012.05.30

(21)申请号 201120381822.0

(22)申请日 2011.10.10

(73)专利权人 吴海敬
地址 272300 山东省济宁市鱼台县医院

(72)发明人 吴海敬

(51)Int.Cl.
A61B 6/04(2006.01)

权利要求书 1 页 说明书 2 页 附图 1 页

(54)实用新型名称

放射用头部定位架

(57)摘要

本实用新型提供一种放射用头部定位架，其结构由枕头垫、底板、移动夹板、紧固旋钮、凹槽、伸缩支腿和调节旋钮构成，底板的下部四角端固定有伸缩支腿，伸缩支腿上设置有调节旋钮；底板上部中间位置固定有枕头垫，两块移动夹板跨过枕头垫，移动夹板的下端通过紧固旋钮固定在底板的凹槽上。本实用新型的放射用头部定位架，可以方便患者在进行放射诊疗的过程将头部固定，减轻患者头部因长时间保持一定姿势而带来的痛苦；使影像清楚，便于医生诊疗。而且本实用新型还具有设计合理、结构简单、易于加工、使用方便等特点，因而，具有很好的使用价值。

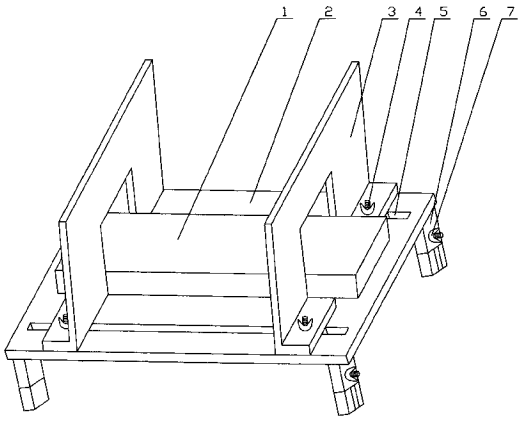

CN 202235421 U

1. 放射用头部定位架，其特征在于由枕头垫、底板、移动夹板、紧固旋钮、凹槽、伸缩支腿和调节旋钮构成，底板的下部四角端固定有伸缩支腿，伸缩支腿上设置有调节旋钮；底板上部中间位置固定有枕头垫，两块移动夹板跨过枕头垫，移动夹板的下端通过紧固旋钮固定在底板的凹槽上。

2. 根据权利要求 1 所述的放射用头部定位架，其特征在于移动夹板设置为“U”形。

放射用头部定位架

1、技术领域

[0001] 本实用新型属于医疗辅助器械技术领域，具体地说是一种放射用头部定位架。

2、背景技术

[0002] 放射诊疗是医院经常用到的诊疗方法，在诊疗的过程中需要患者将头部进行固定，因为没有相应的固定、支撑装置，需要患者自己控制头部进行固定，容易给患者带来一定的痛苦；而一些老年人或儿童因为头部固定角度不到位或头部的移动容易造成影像不清楚，给临床诊疗带来一定困难。

3、发明内容

[0003] 本实用新型的目的是克服现有技术中存在的不足，提供一种可以方便的将头部进行固定的一种放射用头部定位架。

[0004] 本实用新型的技术方案是按以下方式实现的，其结构由枕头垫、底板、移动夹板、紧固旋钮、凹槽、伸缩支腿和调节旋钮构成，底板的下部四角端固定有伸缩支腿，伸缩支腿上设置有调节旋钮；底板上部中间位置固定有枕头垫，两块移动夹板跨过枕头垫，移动夹板的下端通过紧固旋钮固定在底板的凹槽上。

[0005] 上述的移动夹板设置为“U”形，避免患者的耳朵被夹。

[0006] 使用时，首先患者将头放在放射用头部定位架的枕头垫上，然后调节紧固旋钮使两移动夹板之间的距离达到与患者头部适合的位置，最后调节伸缩支腿上的调节旋钮，使患者的头部调整到适合的角度即可。

[0007] 本实用新型的优点是：

[0008] 本实用新型的放射用头部定位架，可以方便患者在进行放射诊疗的过程将头部固定，减轻患者头部因长时间保持一定姿势而带来的痛苦；使影像清楚，便于医生诊疗。而且本实用新型还具有设计合理、结构简单、易于加工、使用方便等特点，因而，具有很好的使用价值。

4、附图说明

[0009] 图 1 为放射用头部定位架的结构示意图；

[0010] 附图中的标记分别表示；

[0011] 1、枕头垫；2、底板；3、移动夹板；4、紧固旋钮；5、凹槽；6、伸缩支腿；7、调节旋钮。

5、具体实施方式

[0012] 下面结合附图对本实用新型的放射用头部定位架作以下详细说明。

[0013] 如图 1 所示，本实用新型的放射用头部定位架其结构由枕头垫 1、底板 2、移动夹板 3、紧固旋钮 4、凹槽 5、伸缩支腿 6 和调节旋钮 7 构成，底板 2 的下部四角端固定有伸缩支腿 6，伸缩支腿 6 上设置有调节旋钮 7；底板 2 上部中间位置固定有枕头垫 1，两块移动夹板 3

跨过枕头垫 1，移动夹板 3 的下端通过紧固旋钮 4 固定在底板 2 的凹槽 5 上。

[0014] 移动夹板 3 设置为“U”形，患者将耳朵放到孔内，避免夹到耳朵产生不舒服的感觉。

[0015] 本实用新型的放射用头部定位架其加工制作非常简单方便，按照说明书附图所示即可加工。

[0016] 除说明书所述的技术特征外，均为本专业技术人员的已知技术。

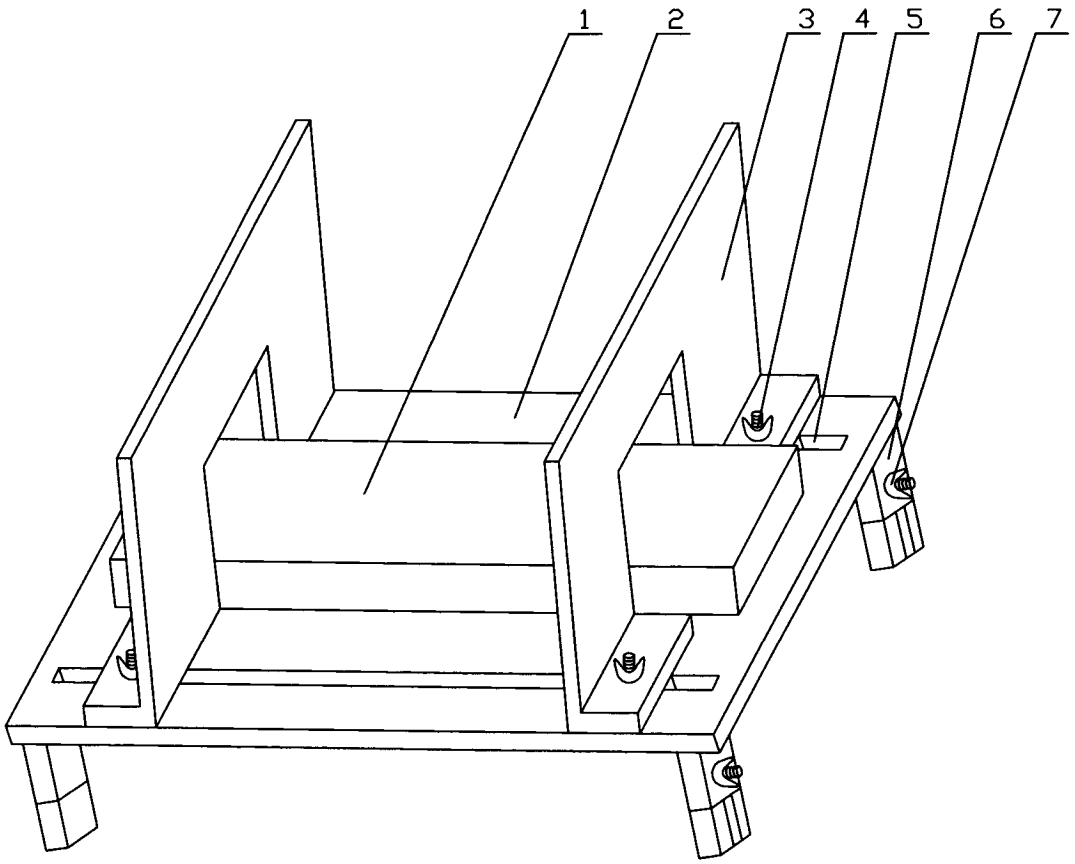

图 1