(19)中华人民共和国国家知识产权局

(12)实用新型专利

(10)授权公告号 CN 201819791 U
(45)授权公告日 2011.05.04

(21)申请号 201020530582.1

(22)申请日 2010.09.14

(73)专利权人 东莞市爱固检测仪器有限公司
地址 523000 广东省东莞市塘厦镇塘天北路7-1号

(72)发明人 欧阳继有

(51)Int.Cl.
G01M 7/08(2006.01)

权利要求书 1 页 说明书 2 页 附图 1 页

(54)实用新型名称

一种零跌落试验机

(57)摘要

本实用新型公开了一种零跌落试验机，包括冲击底板和电控箱，冲击底板上设有钢制立架，立架内设有丝杆，丝杆外穿设有升降座，升降座上设有连杆，连杆上设有固定板，固定板上设有升降杆，升降杆下侧设有可上下移动的“E”字形支撑架，所述的立架上还设有“U”字形防护杆，电控箱上设有显示屏；使用时可通过操作电控箱使固定在升降杆和支撑架的包装件瞬间跌落到冲击底板上，进行棱、角、平面的冲击试验，根据实际需要调整升降杆的高度，采集不同情形的试验参数，试验中包装件不易滑落，特别适合对立方体结构的包装件进行跌落试验，相较传统的液压升降结构更清洁、环保和节省空间。

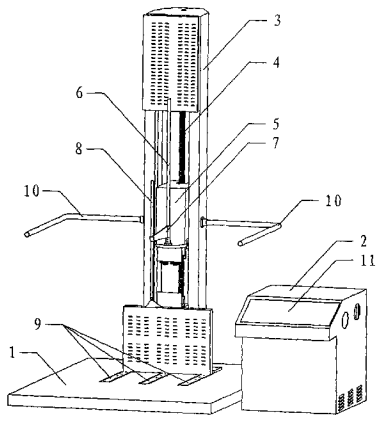

CN 201819791 U

1. 一种零跌落试验机，包括冲击底板 (1) 和电控箱 (2)，其特征在于：冲击底板 (1) 上设有钢制立架 (3)，立架 (3) 内设有丝杆 (4)，丝杆 (4) 外穿设有升降座 (5)，升降座 (5) 上设有连杆 (6)，连杆 (6) 上设有固定板 (7)，固定板 (7) 上设有升降杆 (8)，升降杆 (8) 下侧设有可上下移动的“E”字形支撑架 (9)。

2. 根据权利要求 1 所述的试验机，其特征在于，所述的立架 (3) 上还设有“U”字形防护杆 (10)，电控箱 (2) 上设有显示屏 (11)。

一种零跌落试验机

技术领域

[0001] 本实用新型涉及一种试验设备，具体涉及一种零跌落试验机。

背景技术

[0002] 目前厂家生产的运输包装件在出厂前都要按照相关标准作冲击、垂直跌落试验，目的是测试产品包装在坠落时的受损情况，评估包装在搬运过程中的耐冲击强度及对物体的保护能力。

[0003] 零跌落试验机的特点在于它可从零高度范围作跌落试验，相较普通的跌落试验机，可用于较大型包装跌落试验，依照试验要求进行数字设定以后，可从设定高度自动执行跌落实验。

实用新型内容

[0004] 本实用新型的目的就是提供一种操作方便、测试精度高的零跌落试验机。

[0005] 本实用新型解决其技术问题所采用的技术方案是：一种零跌落试验机，包括冲击底板和电控箱，冲击底板上设有钢制立架，立架内设有丝杆，丝杆外穿设有升降座，升降座上设有连杆，连杆上设有固定板，固定板上设有升降杆，升降杆下侧设有可上下移动的“E”字形支撑架。

[0006] 其中，所述的立架上还设有“U”字形防护杆，电控箱上设有显示屏。

[0007] 本实用新型的有益效果是：使用时可通过操作电控箱使固定在升降杆和支撑架的包装件瞬间跌落到冲击底板上，进行棱、角、平面的冲击试验，根据实际需要调整升降杆的高度，采集不同情形的试验参数，试验中包装件不易滑落，特别适合对立方体结构的包装件进行跌落试验，相较传统的液压升降结构更清洁、环保和节省空间。

附图说明

[0008] 图 1 是本实用新型的结构示意图。

具体实施方式

[0009] 下面结合附图对本实用新型作进一步详细说明。

[0010] 参照图 1 所示，本实用新型公开了一种零跌落试验机，包括冲击底板 1 和电控箱 2，冲击底板 1 上设有钢制立架 3，立架 3 内设有丝杆 4，丝杆 4 外穿设有升降座 5，升降座 5 上设有连杆 6，连杆 6 上设有固定板 7，固定板 7 上设有升降杆 8，升降杆 8 下侧设有可上下移动的“E”字形支撑架 9，其中，所述的立架 3 上还设有“U”字形防护杆 10，电控箱 2 上设有显示屏 11，使用时可通过操作电控箱 2 使固定在升降杆 8 和支撑架 9 的包装件瞬间跌落到冲击底板 1 上，进行棱、角、平面的冲击试验，根据实际需要调整升降杆 8 的高度，采集不同情形的试验参数，试验中包装件不易滑落，特别适合对立方体结构的包装件进行跌落试验，相较传统的液压升降结构更清洁、环保和节省空间。

[0011] 上述实施例仅例示性说明本实用新型的原理及其功效，以及部分运用的实施例，对于本领域的普通技术人员来说，在不脱离本实用新型创造构思的前提下，还可以做出若干变形和改进，这些都属于本实用新型的保护范围。

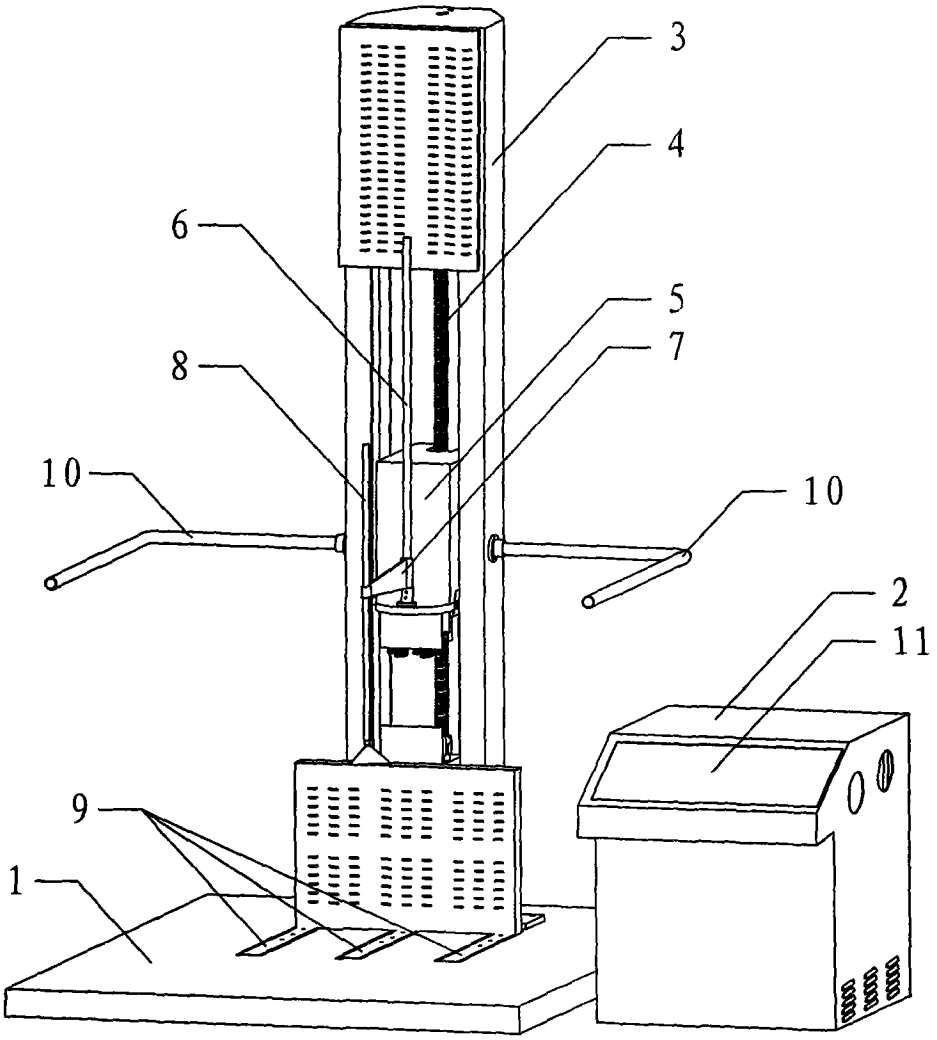

图 1