(19)国家知识产权局

(12)实用新型专利

(10)授权公告号 CN 216961335 U
(45)授权公告日 2022.07.15

(21)申请号 202220679009.X

(22)申请日 2022.03.28

(73)专利权人 西充县粮王生态农业开发有限公司
地址 637200 四川省南充市西充县东岱乡金龟山村六组十号

(72)发明人 吴成木 王青蓉

(74)专利代理机构 成都华辰智合知识产权代理有限公司 51302
专利代理师 贺凤

(51)Int.Cl.
A23B 7/158(2006.01)
A23B 7/02(2006.01)
A23N 15/00(2006.01)
B07B 1/14(2006.01)

权利要求书1页 说明书3页 附图2页

(54)实用新型名称

一种双孢菇的采后保鲜处理系统

(57)摘要

本实用新型公开了一种双孢菇的采后保鲜处理系统，包括带输送架、顶部筛分架、底部筛分架、连架、保鲜喷淋箱和气流箱，所述带输送架上转动安装有两个带滚筒，两个所述带滚筒上套设有输送带，所述带输送架的末端下方设置有所述顶部筛分架，所述顶部筛分架的下方通过所述连架连接安装有所述底部筛分架，所述顶部筛分架和所述底部筛分架的左侧安装有筛分电机架，所述筛分电机架上安装有筛分电机，所述筛分电机上连接有主动齿带轮，所述顶部筛分架和所述底部筛分架上均通过滚柱轴转动安装有筛分滚珠，所述滚柱轴的末端安装有从动齿带轮。有益效果在于：本实用新型可以在喷淋前实现大小双孢菇的分选，然后进行喷淋保鲜液并风干后收集，效率高。

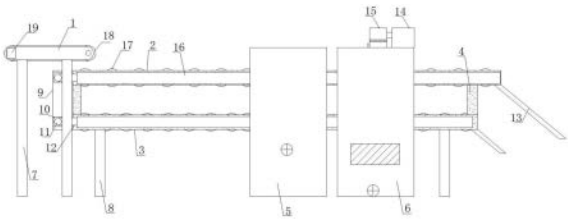

CN 216961335 U

1.一种双孢菇的采后保鲜处理系统,其特征在于:包括带输送架、顶部筛分架、底部筛分架、连架、保鲜喷淋箱和气流箱,所述带输送架上转动安装有两个带滚筒,两个所述带滚筒上套设有输送带,所述带输送架的末端下方设置有所述顶部筛分架,所述顶部筛分架的下方通过所述连架连接安装有所述底部筛分架,所述顶部筛分架和所述底部筛分架的左侧安装有筛分电机架,所述筛分电机架上安装有筛分电机,所述筛分电机上连接有主动齿带轮,所述顶部筛分架和所述底部筛分架上均通过滚柱轴转动安装有筛分滚珠,所述滚柱轴的末端安装有从动齿带轮,所述主动齿带轮通过联动齿带与所述从动齿带轮连接在一起,所述保鲜喷淋箱和所述气流箱的箱体两侧均设有架体通孔,所述顶部筛分架和所述底部筛分架均插设通过所述架体通孔,所述保鲜喷淋箱的内侧底部安装有液泵,所述液泵通过液输送管连接有若干个横向设置的喷洒管,所述喷洒管上安装有喷洒头,所述气流箱的顶部安装有气泵,所述气泵的进气口连接有过滤盒,所述气泵的排气口与横向设置在所述气流箱内部的排气横管连接在一起。

2.根据权利要求1所述的一种双孢菇的采后保鲜处理系统,其特征在于:所述带输送架上还安装有带驱动电机,所述带驱动电机连接到带滚筒上。

3.根据权利要求1所述的一种双孢菇的采后保鲜处理系统,其特征在于:所述带输送架的底部支撑安装有带支腿,所述底部筛分架的底部支撑安装有筛分架支腿。

4.根据权利要求1所述的一种双孢菇的采后保鲜处理系统,其特征在于:所述气流箱的侧面还开设有通风孔,所述通风孔上安装有排风网孔,所述顶部筛分架和所述底部筛分架的末端安装有输送斜板。

5.根据权利要求1所述的一种双孢菇的采后保鲜处理系统,其特征在于:所述保鲜喷淋箱上安装有带阀的进液管,所述气流箱的侧面底部安装有带阀的排液管,所述过滤盒的内部隔设有滤尘网,所述滤尘网下方的所述过滤盒上设有过滤进孔。

一种双孢菇的采后保鲜处理系统

技术领域

[0001] 本实用新型涉及双孢菇保鲜装置领域，特别是涉及一种双孢菇的采后保鲜处理系统。

背景技术

[0002] 双孢蘑菇可食用，味道鲜美，是一种栽培规模大、栽培范围广的食用菌，其蛋白质含量高达42％，氨基酸的种类丰富，核苷酸和维生素也很丰富，因此具有很高的种植价值，但是其不容易保鲜，需要进行保鲜液的浸泡，而其池体浸泡打捞步骤繁琐，并且无法对其进行品质大小分类。

实用新型内容

[0003] 本实用新型的目的就在于为了解决上述问题而提供一种双孢菇的采后保鲜处理系统。

[0004] 本实用新型通过以下技术方案来实现上述目的：

[0005] 一种双孢菇的采后保鲜处理系统，包括带输送架、顶部筛分架、底部筛分架、连架、保鲜喷淋箱和气流箱，所述带输送架上转动安装有两个带滚筒，两个所述带滚筒上套设有输送带，所述带输送架的末端下方设置有所述顶部筛分架，所述顶部筛分架的下方通过所述连架连接安装有所述底部筛分架，所述顶部筛分架和所述底部筛分架的左侧安装有筛分电机架，所述筛分电机架上安装有筛分电机，所述筛分电机上连接有主动齿带轮，所述顶部筛分架和所述底部筛分架上均通过滚柱轴转动安装有筛分滚珠，所述滚柱轴的末端安装有从动齿带轮，所述主动齿带轮通过联动齿带与所述从动齿带轮连接在一起，所述保鲜喷淋箱和所述气流箱的箱体两侧均设有架体通孔，所述顶部筛分架和所述底部筛分架均插设通过所述架体通孔，所述保鲜喷淋箱的内侧底部安装有液泵，所述液泵通过液输送管连接有若干个横向设置的喷洒管，所述喷洒管上安装有喷洒头，所述气流箱的顶部安装有气泵，所述气泵的进气口连接有过滤盒，所述气泵的排气口与横向设置在所述气流箱内部的排气横管连接在一起。

[0006] 进一步的，所述带输送架上还安装有带驱动电机，所述带驱动电机连接到带滚筒上。

[0007] 进一步的，所述带输送架的底部支撑安装有带支腿，所述底部筛分架的底部支撑安装有筛分架支腿。

[0008] 进一步的，所述气流箱的侧面还开设有通风孔，所述通风孔上安装有排风网孔，所述顶部筛分架和所述底部筛分架的末端安装有输送斜板。

[0009] 进一步的，所述保鲜喷淋箱上安装有带阀的进液管，所述气流箱的侧面底部安装有带阀的排液管，所述过滤盒的内部隔设有滤尘网，所述滤尘网下方的所述过滤盒上设有过滤进孔。

[0010] 上述结构中，双孢菇通过带输送架上的输送带输送至顶部筛分架和底部筛分架

上，顶部筛分架上的筛分滚柱密度要低，间隙大，实现大小双孢菇的分离，然后进入保鲜喷淋箱顶部和底部的双面喷淋后进行气流箱内的风干，然后排出。

[0011] 有益效果在于：本实用新型所述的双孢菇的采后保鲜处理系统可以在喷淋前实现大小双孢菇的分选，然后进行喷淋保鲜液并风干后收集，效率高。

附图说明

[0012] 图1是本实用新型所述一种双孢菇的采后保鲜处理系统的结构示意图；

[0013] 图2是本实用新型所述一种双孢菇的采后保鲜处理系统的保鲜喷淋箱示意图；

[0014] 图3是本实用新型所述一种双孢菇的采后保鲜处理系统的气流箱示意图；

[0015] 图4是本实用新型所述一种双孢菇的采后保鲜处理系统的防护条罩内驱动结构示意图。

[0016] 附图标记说明如下：

[0017] 1、带输送架；2、顶部筛分架；3、底部筛分架；4、连架；5、保鲜喷淋箱；6、气流箱；7、带支腿；8、筛分架支腿；9、筛分电机架；10、筛分电机；11、主动齿带轮；12、联动齿带；13、输送斜板；14、气泵；15、过滤盒；16、防护条罩；17、筛分滚柱；18、带滚筒；19、带驱动电机；20、喷洒管；21、喷洒头；22、液输送管；23、液泵；24、排风网孔；25、排气横管；26、滤尘网；27、从动齿带轮。

具体实施方式

[0018] 在本实用新型的描述中，需要理解的是，术语“中心”、“纵向”、“横向”、“上”、“下”、“前”、“后”、“左”、“右”、“竖直”、“水平”、“顶”、“底”、“内”、“外”等指示的方位或位置关系为基于附图所示的方位或位置关系，仅是为了便于描述本实用新型和简化描述，而不是指示或暗示所指的装置或元件必须具有特定的方位、以特定的方位构造和操作，因此不能理解为对本实用新型的限制。此外，术语“第一”、“第二”等仅用于描述目的，而不能理解为指示或暗示相对重要性或者隐含指明所指示的技术特征的数量。由此，限定有“第一”、“第二”等的特征可以明示或者隐含地包括一个或者更多个该特征。在本实用新型的描述中，除非另有说明，“多个”的含义是两个或两个以上。

[0019] 在本实用新型的描述中，需要说明的是，除非另有明确的规定和限定，术语“安装”、“相连”、“连接”应做广义理解，例如，可以是固定连接，也可以是可拆卸连接，或一体地连接；可以是机械连接，也可以是电连接；可以是直接相连，也可以通过中间媒介间接相连，可以是两个元件内部的连通。对于本领域的普通技术人员而言，可以通过具体情况理解上述术语在本实用新型中的具体含义。

[0020] 下面结合附图对本实用新型作进一步说明：

[0021] 如图1-4所示，一种双孢菇的采后保鲜处理系统，所述双孢菇的采后保鲜处理系统由带输送架1、顶部筛分架2、底部筛分架3、连架4、保鲜喷淋箱5和气流箱6组成；

[0022] 带输送架1上转动安装有两个带滚筒18，两个带滚筒18上套设有输送带，带输送架1的末端下方设置有顶部筛分架2，顶部筛分架2的下方通过连架4连接安装有底部筛分架3，顶部筛分架2和底部筛分架3的左侧安装有筛分电机架9，筛分电机架9上安装有筛分电机10，筛分电机10上连接有主动齿带轮11；

[0023] 顶部筛分架2和底部筛分架3上均通过滚柱轴转动安装有筛分滚珠17，所述滚柱轴的末端安装有从动齿带轮27，主动齿带轮11通过联动齿带12与从动齿带轮27连接在一起；

[0024] 保鲜喷淋箱5和气流箱6的箱体两侧均设有架体通孔，顶部筛分架2和底部筛分架3均插设通过所述架体通孔，保鲜喷淋箱5的内侧底部安装有液泵23，液泵23通过液输送管22连接有若干个横向设置的喷洒管20，喷洒管20上安装有喷洒头21，气流箱6的顶部安装有气泵14，气泵14的进气口连接有过滤盒15，气泵14的排气口与横向设置在气流箱6内部的排气横管25连接在一起。

[0025] 在本实施例中，带输送架1上还安装有带驱动电机19，带驱动电机19连接到带滚筒18上。

[0026] 在本实施例中，带输送架1的底部支撑安装有带支腿7，底部筛分架3的底部支撑安装有筛分架支腿8。

[0027] 在本实施例中，气流箱6的侧面还开设有通风孔，所述通风孔上安装有排风网孔24，顶部筛分架2和底部筛分架3的末端安装有输送斜板13。

[0028] 在本实施例中，保鲜喷淋箱2上安装有带阀的进液管，气流箱6的侧面底部安装有带阀的排液管，过滤盒15的内部隔设有滤尘网26，滤尘网26下方的过滤盒15上设有过滤进孔。

[0029] 上述结构中，双孢菇通过带输送架上的输送带输送至顶部筛分架2和底部筛分架3上，顶部筛分架上的筛分滚柱17密度要低，间隙大，实现大小双孢菇的分离，然后进入保鲜喷淋箱5顶部和底部的双面喷淋后进行气流箱6内的风干，然后排出。

[0030] 以上显示和描述了本实用新型的基本原理、主要特征和优点。本行业的技术人员应该了解，本实用新型不受上述实施例的限制，上述实施例和说明书中描述的只是说明本实用新型的原理，在不脱离本实用新型精神和范围的前提下，本实用新型还会有各种变化和改进，这些变化和改进都落入要求保护的本实用新型范围内。本实用新型要求保护范围由所附的权利要求书及其效物界定。

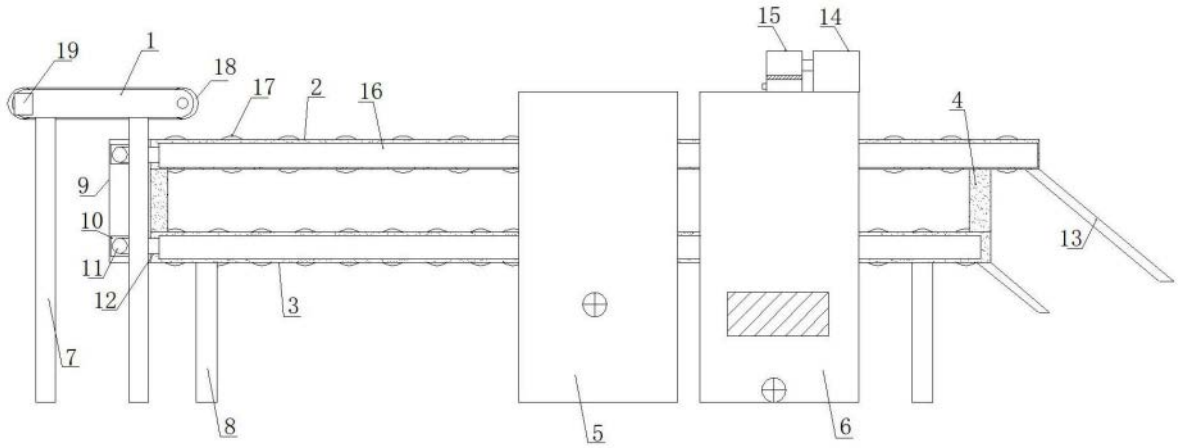

图1

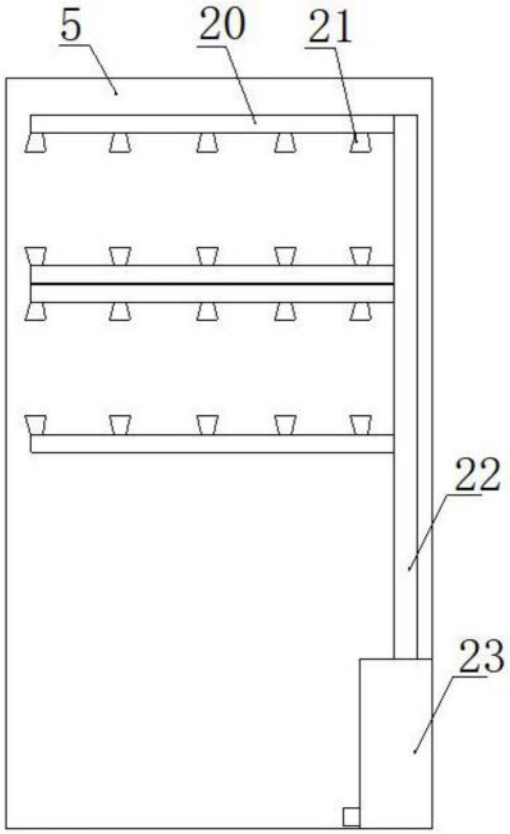

图2

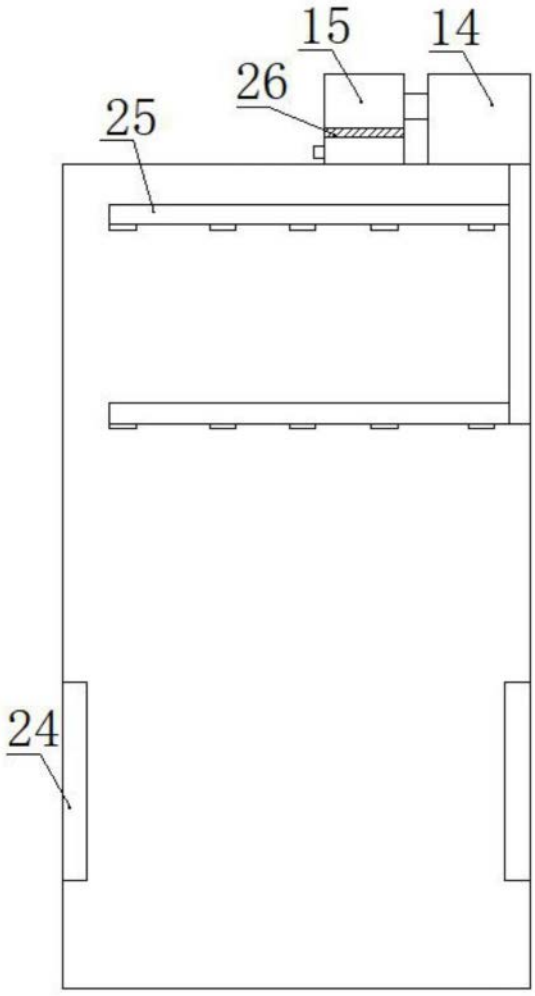

图3

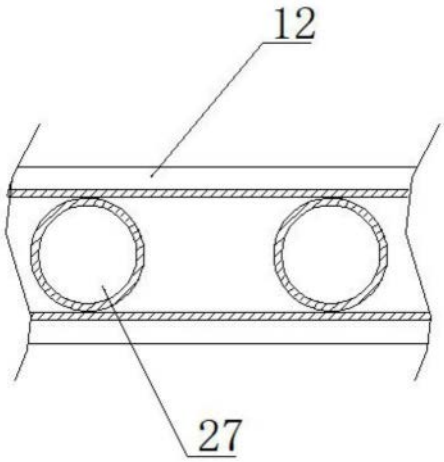

图4