(19)中华人民共和国国家知识产权局

(12)实用新型专利

(10)授权公告号 CN 215423749 U
(45)授权公告日 2022.01.07

(21)申请号 202121886404.7

(22)申请日 2021.08.12

(73)专利权人 章译丹
地址 650000 云南省昆明市五华区二环西路康宏小区18幢3单元702室

(72)发明人 章译丹

(74)专利代理机构 昆明盛鼎宏图知识产权代理事务所(特殊普通合伙) 53203
代理人 许竞雄

(51)Int.Cl.
A47C 17/86(2006.01)
A47C 19/02(2006.01)
A47B 31/00(2006.01)

权利要求书1页 说明书4页 附图3页

(54)实用新型名称

一种组合机构、组合床、茶几和沙发

(57)摘要

本实用新型公开了一种组合机构包括若干组合架，组合架包括矩形框和支撑腿，矩形框的四个边角底部均安装有支撑腿，矩形框的横向边框上纵向开设有燕尾槽，矩形框的纵向边框上横向开设有燕尾槽，相邻组合架的燕尾槽对齐，且相邻组合架通过安装在燕尾槽内的燕尾块连接，还公开了组合床、茶几和沙发。本实用新型的有益效果是：组合机构，可以拼接成床架、沙发架和支撑架，从而形成组合床、组合沙发和组合茶几，并且整个组合机构拆装较为方便，组合架结构较轻，体积较小，便于搬运，而且组合架可以采用边角木料制成，其成本大幅降低，因此其价格也比较便宜。

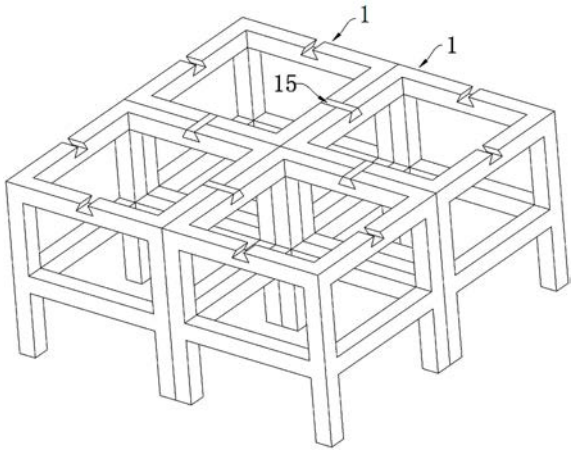

CN 215423749 U

1.一种组合机构,其特征在于:包括若干组合架,所述组合架包括矩形框和支撑腿,所述矩形框的四个边角底部均安装有所述支撑腿,所述矩形框的横向边框上纵向开设有燕尾槽,所述矩形框的纵向边框上横向开设有燕尾槽,相邻所述组合架的燕尾槽对齐,且相邻组合架通过安装在燕尾槽内的燕尾块连接。

2.根据权利要求1所述的一种组合机构,其特征在于:所述组合架上的相邻所述支撑腿通过连接杆连接。

3.根据权利要求1所述的一种组合机构,其特征在于:所述组合架和所述燕尾块均为木质材料制成。

4.一种组合床,其特征在于:包括床架和床板,所述床板放置在所述床架上,所述床架为权利要求1~3任意一项所述的组合机构,且若干组合架组合成矩形的床架。

5.一种组合茶几,其特征在于:包括支撑架和茶几面板,所述茶几面板放置在所述支撑架上,且所述支撑架为权利要求1~3任意一项所述的组合机构,且若干组合架组合成矩形的支撑架,所述组合架的矩形框的四个边角顶部放置有胶垫,所述茶几面板放置在所述胶垫上。

6.一种组合沙发,其特征在于:包括沙发架和沙发垫板,所述沙发垫板放置在所述沙发架上,且所述沙发架为权利要求1~3任意一项所述的组合机构,且若干组合架组合成矩形或L形或U形的沙发架。

一种组合机构、组合床、茶几和沙发

技术领域

[0001] 本实用新型涉及组合家具，特别是一种组合机构、组合床、茶几和沙发。

背景技术

[0002] 目前单身的青年越来越多，并且大部分单身青年主要是以租房的方式进行蜗居，而在生活过程中，床、沙发和茶几是常见的家用家具，目前的床、茶发和茶几均为整体式结构，价格昂贵不说，而且搬运还不方便，特别是对于单身青年来说，其居住方式采用的是租房，会经常随着工作、房租等多种因数进行搬家，而购买的床、茶发和茶几搬运价格贵，且搬运不方便，通常采用底价处理，从而造成经济损失，虽然目前有些房东，会提供齐全的家具家电，但是这种房子的租金高，单身青年很难支付昂贵的租金，因此单身青年需要一种价格便宜，且搬运方便的床、茶几和沙发。

实用新型内容

[0003] 本实用新型的目的在于克服现有技术的缺点，提供一种价格便宜、拆装方便和搬运便捷的组合机构、组合床、茶几和沙发。

[0004] 本实用新型的目的通过以下技术方案来实现：一种组合机构，包括若干组合架，组合架包括矩形框和支撑腿，矩形框的四个边角底部均安装有支撑腿，矩形框的横向边框上纵向开设有燕尾槽，矩形框的纵向边框上横向开设有燕尾槽，相邻组合架的燕尾槽对齐，且相邻组合架通过安装在燕尾槽内的燕尾块连接。

[0005] 可选的，组合架上的相邻支撑腿通过连接杆连接。

[0006] 可选的，组合架和燕尾块均为木质材料制成。

[0007] 一种组合床，包括床架和床板，床板放置在床架上，床架为上述的组合机构，且若干组合架组合成矩形的床架。

[0008] 一种组合茶几，包括支撑架和茶几面板，茶几面板放置在支撑架上，且支撑架为上述的组合机构，且若干组合架组合成矩形的支撑架，组合架的矩形框的四个边角顶部放置有胶垫，茶几面板放置在胶垫上。

[0009] 一种组合沙发，包括沙发架和沙发垫板，沙发垫板放置在沙发架上，且沙发架为上述的组合机构，且若干组合架组合成矩形或L形或U形的沙发架。

[0010] 本实用新型具有以下优点：本实用新型的组合机构，可以拼接成床架、沙发架和支撑架，从而形成组合床、组合沙发和组合茶几，并且整个组合机构拆装较为方便，组合架结构较轻，体积较小，便于搬运，而且组合架可以采用边角木料制成，其成本大幅降低，因此其价格也比较便宜。

附图说明

[0011] 图1 为组合机构的结构示意图；

[0012] 图2 为组合架的结构示意图；

[0013] 图3 为组合床的结构示意图；

[0014] 图4 为床架的结构示意图；

[0015] 图5 为组合茶几的结构示意图；

[0016] 图6 为组合沙发的结构示意图；

[0017] 图7 为沙发架的结构示意图；

[0018] 图中，1-组合架，2-茶几面板，3-沙发垫板，4-床板，11-矩形框，12-支撑腿，13-连接杆，14-燕尾槽，15-燕尾块。

具体实施方式

[0019] 为使本实用新型实施方式的目的、技术方案和优点更加清楚，下面将结合本实用新型实施方式中的附图，对本实用新型实施方式中的技术方案进行清楚、完整地描述，显然，所描述的实施方式是本实用新型一部分实施方式，而不是全部的实施方式。通常在此处附图中描述和示出的本实用新型实施方式的组件可以以各种不同的配置来布置和设计。

[0020] 因此，以下对在附图中提供的本实用新型的实施方式的详细描述并非旨在限制要求保护的本实用新型的范围，而是仅仅表示本实用新型的选定实施方式。基于本实用新型中的实施方式，本领域普通技术人员在没有作出创造性劳动前提下所获得的所有其他实施方式，都属于本实用新型保护的范围。

[0021] 需要说明的是，在不冲突的情况下，本实用新型中的实施方式及实施方式中的特征可以相互组合。

[0022] 应注意到：相似的标号和字母在下面的附图中表示类似项，因此，一旦某一项在一个附图中被定义，则在随后的附图中不需要对其进行进一步定义和解释。

[0023] 在本实用新型的描述中，需要说明的是，术语“中心”、“上”、“下”、“左”、“右”、“竖直”、“水平”、“内”、“外”等指示的方位或位置关系为基于附图所示的方位或位置关系，或者是该实用新型产品使用时惯常摆放的方位或位置关系，或者是本领域技术人员惯常理解的方位或位置关系，仅是为了便于描述本实用新型和简化描述，而不是指示或暗示所指的装置或元件必须具有特定的方位、以特定的方位构造和操作，因此不能理解为对本实用新型的限制。此外，术语“第一”、“第二”等仅用于区分描述，而不能理解为指示或暗示相对重要性。

[0024] 在本实用新型的描述中，还需要说明的是，除非另有明确的规定和限定，术语“设置”、“安装”、“相连”、“连接”应做广义理解，例如，可以是固定连接，也可以是可拆卸连接，或一体地连接；可以是机械连接，也可以是电连接；可以是直接相连，也可以通过中间媒介间接相连，可以是两个元件内部的连通。对于本领域的普通技术人员而言，可以具体情况理解上述术语在本实用新型中的具体含义。

[0025] 实施例一：

[0026] 如图3和图4所示，一种组合床，包括床架和床板4，床板4放置在床架上，床架为组合机构，且若干组合架1组合成矩形的床架，在本实施例中，如图1和图2所示，组合机构包括若干组合架1，组合架1包括矩形框11和支撑腿12，矩形框11的四个边角底部均安装有支撑腿12，矩形框11的横向边框上纵向开设有燕尾槽14，矩形框11的纵向边框上横向开设有燕尾槽14，相邻组合架1的燕尾槽14对齐，且相邻组合架1通过安装在燕尾槽14内的燕尾块15

连接，优选的，组合架1上的相邻支撑腿12通过连接杆13连接，组合架1和燕尾块15均为木质材料制成，组装时，将组合架1放置在水平面上，然后将若干组合架1对齐拼接，使得相邻组合架1的燕尾槽14对齐，然后将燕尾块15插入到燕尾槽14内即可，由于组合架1上具有横向的燕尾槽14和纵向的燕尾槽14，因此当组合架1拼接后，组合架1则不会横向和纵向移动，保证了组合架1拼接后的稳固性，因此即便是床受到撞击，其组合架1也不会散架，而且组合架1采用木质材料制成，其与地面本身具有一定的摩擦力，因此当床架安装好后，其位置很难实现移动，而在使用过程中，在床架上放置床板4，然后在床板4上铺设被褥等床上用品后，床单能够遮挡柱床架，因此使得组合床具有了美观性，而拆卸时，只需将床板4移开，将燕尾块15取下，就可实现床架的拆卸，而组合架1为木质材料，其质量轻，单身女性都能轻易的对组合架1进行搬运，因此搬运则比较方便。

[0027] 实施例二：

[0028] 如图5所示，一种组合茶几，包括支撑架和茶几面板2，茶几面板2放置在支撑架上，且支撑架为组合机构，且若干组合架1组合成矩形的支撑架，在本实施例中，如图1和图2所示，组合机构包括若干组合架1，组合架1包括矩形框11和支撑腿12，矩形框11的四个边角底部均安装有支撑腿12，矩形框11的横向边框上纵向开设有燕尾槽14，矩形框11的纵向边框上横向开设有燕尾槽14，相邻组合架1的燕尾槽14对齐，且相邻组合架1通过安装在燕尾槽14内的燕尾块15连接，优选的，组合架1上的相邻支撑腿12通过连接杆13连接，组合架1和燕尾块15均为木质材料制成，组装时，将组合架1放置在水平面上，然后将若干组合架1对齐拼接，使得相邻组合架1的燕尾槽14对齐，然后将燕尾块15插入到燕尾槽14内即可，由于组合架1上具有横向的燕尾槽14和纵向的燕尾槽14，因此当组合架1拼接后，组合架1则不会横向和纵向移动，保证了组合架1拼接后的稳固性，因此即便是茶几受到一定的撞击，其组合架1也不会散架，而且组合架1采用木质材料制成，其与地面本身具有一定的摩擦力，进一步的，保证了组合架1安装的稳固性，因此当支撑架安装好后，其位置很难实现移动，进一步的，组合架1的矩形框11的四个边角顶部放置有胶垫，茶几面板2放置在胶垫上，茶几面板2选用钢化玻璃，茶几面板2放置在胶垫上后，茶几面板2与胶垫的摩擦力较大，因此茶几面板2很难水平移动，从而保证了茶几的稳固性，拆卸时，将茶几面板2往上提，就可将茶几面板2取下，同理，将燕尾块15取出，就可实现组合架1的分离。

[0029] 实施例三：

[0030] 如图6和图7所示，一种组合沙发，包括沙发架和沙发垫板3，沙发垫板3放置在沙发架上，且沙发架为组合机构，组合机构包括若干组合架1，如图1和图2所示，组合架1包括矩形框11和支撑腿12，矩形框11的四个边角底部均安装有支撑腿12，矩形框11的横向边框上纵向开设有燕尾槽14，矩形框11的纵向边框上横向开设有燕尾槽14，相邻组合架1的燕尾槽14对齐，且相邻组合架1通过安装在燕尾槽14内的燕尾块15连接，优选的，组合架1上的相邻支撑腿12通过连接杆13连接，组合架1和燕尾块15均为木质材料制成，组装时，将组合架1放置在水平面上，然后将若干组合架1对齐拼接，使得相邻组合架1的燕尾槽14对齐，然后将燕尾块15插入到燕尾槽14内即可，由于组合架1上具有横向的燕尾槽14和纵向的燕尾槽14，因此当组合架1拼接后，组合架1则不会横向和纵向移动，保证了组合架1拼接后的稳固性，因此即便是茶几受到一定的撞击，其组合架1也不会散架，而且组合架1采用木质材料制成，其与地面本身具有一定的摩擦力，进一步的，保证了组合架1安装的稳固性，因此当沙发架安

装好后，其位置很难实现移动，在本实施例中，可以根据自己的喜好，以及房屋的实际情况，将若干组合架1组合成矩形或L形或U形的沙发架，在使用时，在沙发垫板3上铺上沙发垫后，沙发垫能够遮挡住沙发架，从而杀跌沙发具有了一定的美观性，而且本实施例中的组合沙发由于没有靠背的存在，因此该沙发还可用作榻榻米。

[0031] 尽管参照前述实施例对本实用新型进行了详细的说明，对于本领域的技术人员来说，其依然可以对前述各实施例所记载的技术方案进行修改，或者对其中部分技术特征进行等同替换，凡在本实用新型的精神和原则之内，所作的任何修改、等同替换、改进等，均应包含在本实用新型的保护范围之内。

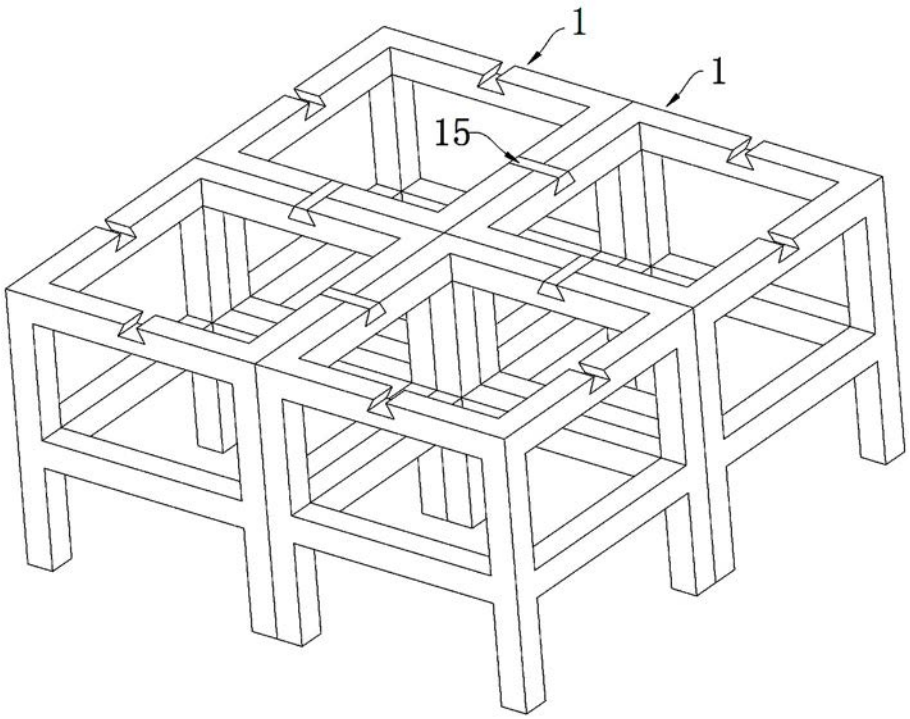

图1

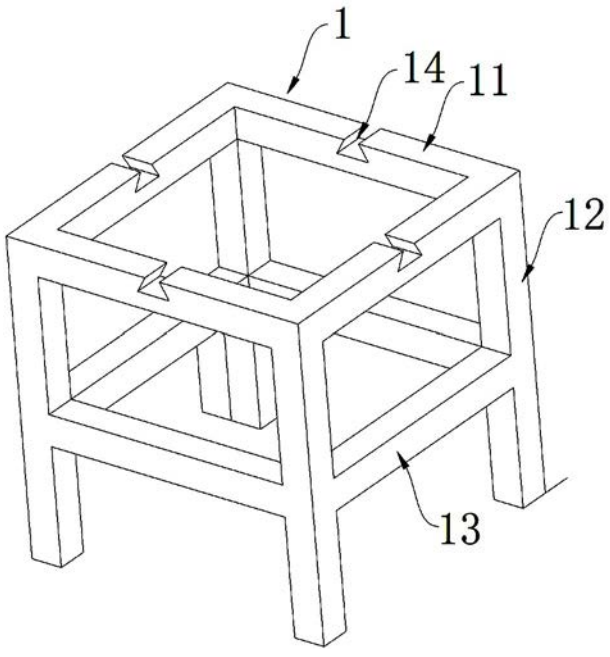

图2

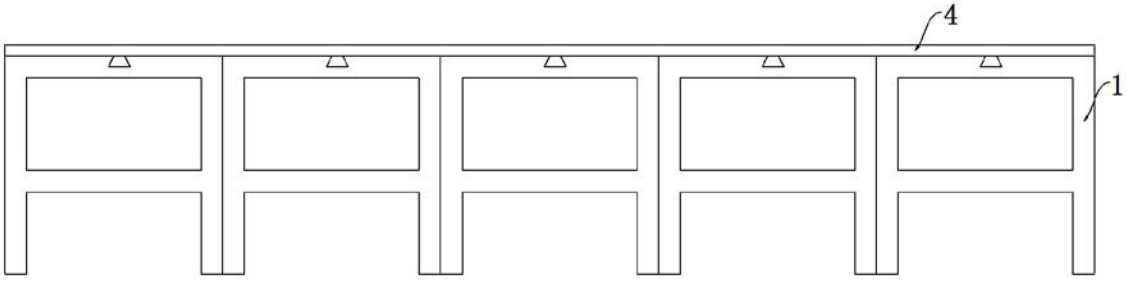

图3

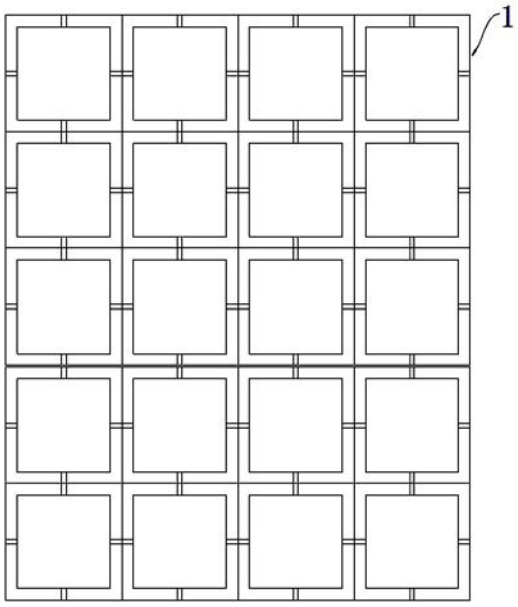

图4

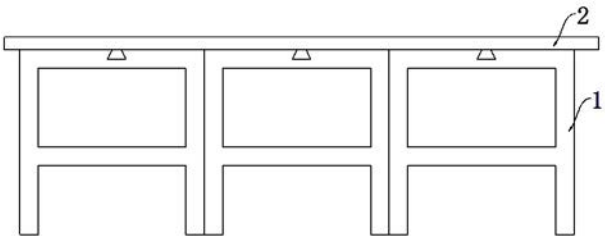

图5

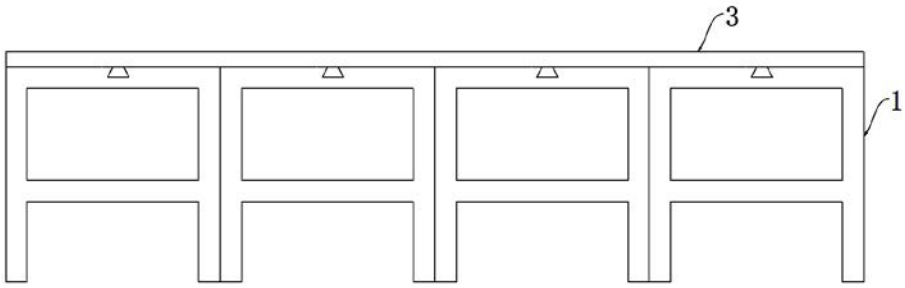

图6

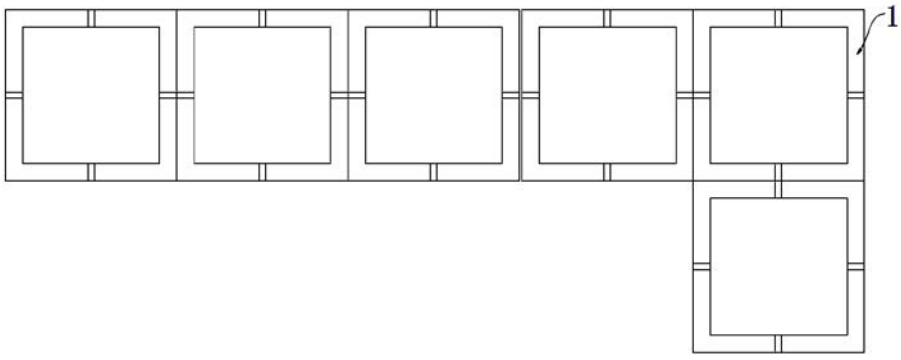

图7