(19)中华人民共和国国家知识产权局

(12)实用新型专利

(10)授权公告号 CN 203483167 U
(45)授权公告日 2014.03.19

(21)申请号 201320560477.6

(22)申请日 2013.09.09

(73)专利权人 巢威风
地址 322099 浙江省金华市义乌市北苑街道春晗三区 17 栋 2 单元 202

(72)发明人 巢威风

(51)Int.Cl.
A47D 13/02(2006.01)
A47D 15/00(2006.01)

权利要求书1页 说明书2页 附图1页

(54)实用新型名称

一种带颈罩和帽子的婴儿背带

(57)摘要

本实用新型公开了一种带颈罩和帽子的婴儿背带，包括护婴带，腰带、背带、盖帽和颈罩，护婴带包括第一连接部、第二连接部，第一连接端设置于护婴带的上端，第二连接部设置在护婴带的外侧中部，第一拉链带设置于护婴带的下端；腰带包括婴儿垫、护腰带，护腰带设置在婴儿垫两侧，婴儿垫上端设置有与第一拉链带相配合的第二拉链带；背带为双肩背带，双肩背带之间连接限制带，背带的一端通过第一连接部与护婴带缝接，背带的另一端通过第二连接部与护婴带缝接，护婴带呈三角状，颈罩的一端与护婴带的上端扣合，颈罩的另一端和背带进行扣合，盖帽设于颈罩的上部，并固定在背带上，通过颈罩和盖帽的设置方便父母保护婴儿娇嫩的皮肤。

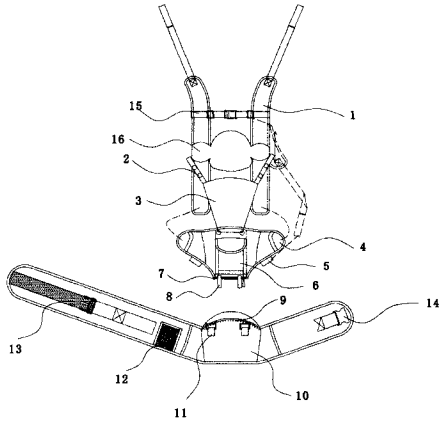

CN 203483167 U

1. 一种带颈罩和帽子的婴儿背带，其特征在于，包括护婴带，腰带、背带、盖帽和颈罩，所述护婴带包括第一连接部、第二连接部，所述第一连接端设置于所述护婴带的上端，所述第二连接部设置在所述护婴带的外侧中部，所述第一拉链带设置于所述护婴带的下端；所述腰带包括婴儿垫、护腰带，所述护腰带设置在婴儿垫两侧，所述婴儿垫上端设置有与第一拉链带相配合的第二拉链带；所述背带为双肩背带，所述双肩背带之间连接限制带，所述背带的一端通过第一连接部与所述护婴带缝接，所述背带的另一端通过所述第二连接部与所述护婴带缝接，所述护婴带呈三角状，在所述护婴带前端设置有口袋，所述口袋的开口设有翻盖，所述颈罩的一端与所述护婴带的上端扣合，所述颈罩的另一端和所述背带进行扣合，所述盖帽设于所述颈罩的上部，并固定在所述背带上。

2. 根据权利要求 1 所述的一种带颈罩和帽子的婴儿背带，其特征在于，所述护腰带缝制有粘带和第一公母扣。

3. 根据权利要求 1 所述的一种带颈罩和帽子的婴儿背带，其特征在于，在护腰带一侧还设置有第二网袋。

4. 根据权利要求 1 所述的一种带颈罩和帽子的婴儿背带，其特征在于，所述婴儿垫上端表面缝制有防滑垫，所述婴儿垫上端呈一斜面。

5. 根据权利要求 1 所述的一种带颈罩和帽子的婴儿背带，其特征在于，所述盖帽采用硬质布料。

6. 根据权利要求 1 所述的一种带颈罩和帽子的婴儿背带，其特征在于，所述婴儿垫下端的两侧分别设有可伸缩调节的固脚圈带。

7. 根据权利要求 1 所述的一种带颈罩和帽子的婴儿背带，其特征在于，所述护婴带下端还设置有伸缩带，所述婴儿垫上端设置有与所述伸缩带配合的固定扣。

8. 根据权利要求 1 ～ 7 任意一项所述的一种带颈罩和帽子的婴儿背带，其特征在于，还包括腰包，所述护腰带可插入腰包背后缝制的固定带。

一种带颈罩和帽子的婴儿背带

技术领域

[0001] 本实用新型涉及一种带颈罩和帽子的婴儿背带。

背景技术

[0002] 现有市场中的婴儿背带功能比较单一，婴儿背带相对比较简陋，长期使用时，用户往往会感到不方便，或者使用过程中出现身体不舒服的情况。另外，置于传统的婴儿背带的婴儿，由于无法将婴儿进行固定，其腿部容易受到抱凳布料的摩擦，导致其皮肤表面损伤，在太阳照射猛烈的情况下，传统的婴儿背带并无遮挡部的设置，需要额外对婴儿带上帽子等进行遮挡。

发明内容

[0003] 针对上述技术缺陷，本实用新型提出一种带颈罩和帽子的婴儿背带。

[0004] 为了解决上述技术问题，本实用新型的技术方案如下：

[0005] 一种带颈罩和帽子的婴儿背带，包括护婴带，腰带、背带、盖帽和颈罩，所述护婴带包括第一连接部、第二连接部，所述第一连接端设置于所述护婴带的上端，所述第二连接部设置在所述护婴带的外侧中部，所述第一拉链带设置于所述护婴带的下端；所述腰带包括婴儿垫、护腰带，所述护腰带设置在婴儿垫两侧，所述婴儿垫上端设置有与第一拉链带相配合的第二拉链带；所述背带为双肩背带，所述双肩背带之间连接限制带，所述背带的一端通过第一连接部与所述护婴带缝接，所述背带的另一端通过所述第二连接部与所述护婴带缝接，所述护婴带呈三角状，在所述护婴带前端设置有口袋，所述口袋的开口设有翻盖，所述颈罩的一端与所述护婴带的上端扣合，所述颈罩的另一端和所述背带进行扣合，所述盖帽设于所述颈罩的上部，并固定在所述背带上。

[0006] 进一步的，所述护腰带缝制有粘带和第一公母扣。

[0007] 进一步的，在护腰带一侧还设置有第二网袋。

[0008] 进一步的，所述婴儿垫上端表面缝制有防滑垫，所述婴儿垫上端呈一斜面。

[0009] 进一步的，所述盖帽采用硬质布料。

[0010] 进一步的，所述婴儿垫下端的两侧分别设有可伸缩调节的固脚圈带。

[0011] 进一步的，所述护婴带下端还设置有伸缩带，所述婴儿垫上端设置有与所述伸缩带配合的固定扣。

[0012] 进一步的，还包括腰包，所述护腰带可插入腰包背后缝制的固定带。

[0013] 本实用新型的有益效果在于：将护婴带，腰带和背带进行模块组合，使得每个部件替换比较方便，在护腰带处设计有粘带和第一连接部，这样腰带固定更加牢靠，护婴带的网兜设计，透气性较佳；双腰包套设在腰带处，方便用户储存东西，婴儿垫上端表面缝制有防滑垫，表面的斜面设计，另外婴儿垫下端通过设置固脚线圈，实现对婴儿双腿的固定，不但保证了婴儿的安全性，更加提高了婴儿的舒适度，在护婴带和背带之间设置盖帽，可保护婴儿的头部防止被晒伤，在护婴带处设置带有翻盖的口袋，方便父母存储婴儿的小物品，通过

颈罩和盖帽的设置方便父母保护婴儿娇嫩的皮肤，其中颈罩采用纽扣设计，通过设置多个排列纽扣方便父母进行长短调节，同样，盖帽通过粘带设置在背带上，方便调节。

附图说明

[0014] 图 1 为本实用新型的组装示意图。

[0015] 附图标记

[0016] 双肩背带 1 ；颈罩上端纽扣 2 ；颈罩 3 ；第一连接部 4 ；第二连接部 5 ；口袋 6 ；第一拉链带 7 ；伸缩带 8 ；第二拉链带 9 ；婴儿垫 10 ；固定扣 11 ；第二网袋 12 ；粘带 13 ；第一公母扣 14 ；限制带 15 ；盖帽 16。

具体实施方式

[0017] 下面将结合附图和具体实施例对本实用新型做进一步的说明。

[0018] 如图 1 所示，一种带口袋的婴儿背带，包括护婴带，腰带、背带、盖帽和颈罩，所述护婴带包括第一连接部、第二连接部，所述第一连接端设置于所述护婴带的上端，所述第二连接部设置在所述护婴带的外侧中部，所述第一拉链带设置于所述护婴带的下端 ；所述腰带包括婴儿垫、护腰带，所述护腰带设置在婴儿垫两侧，所述婴儿垫上端设置有与第一拉链带相配合的第二拉链带 ；所述背带为双肩背带，所述双肩背带之间连接限制带，所述背带的一端通过第一连接部与所述护婴带缝接，所述背带的另一端通过所述第二连接部与所述护婴带缝接。所述护婴带呈三角状，在所述护婴带前端设置口袋，所述口袋的开口设有翻盖，在口袋处可存放小件物品，在口袋的周围和护婴带的反面可以采用网兜缝制，只要保证了护婴带的透气性，所述护婴带表面采用网兜缝制。所述颈罩的一端与所述护婴带的上端扣合，所述颈罩的另一端和所述背带进行扣合，所述盖帽设于所述颈罩的上部，并固定在所述背带上。该固定方式采用粘带的固定，这样的设置方便父母根据婴儿不同的体型进行调节，所述护腰带缝制有粘带和第一公母扣。在护腰带一侧还设置有第二网袋。所述婴儿垫上端表面缝制有防滑垫，所述婴儿垫上端呈一斜面。所述婴儿垫下端的两侧分别设有可伸缩调节的固脚圈带，该固脚圈带可采用柔性面料制成，根据不同婴儿腿的粗细对其进行包裹，实现对婴儿双腿的固定，不但保证了婴儿的安全性，更加提高了婴儿的舒适度。所述护婴带下端还设置有伸缩带，所述婴儿垫上端设置有与所述伸缩带配合的固定扣，该设置使得本实用新型适应各种体型的婴儿的使用。进一步的，该婴儿背带还可以包括腰包，所述护腰带可插入腰包背后缝制的固定带。

[0019] 以上所述仅是本实用新型的优选实施方式，应当指出，对于本技术领域的普通技术人员，在不脱离本实用新型构思的前提下，还可以做出若干改进和润饰，这些改进和润饰也应视为本实用新型保护范围内。

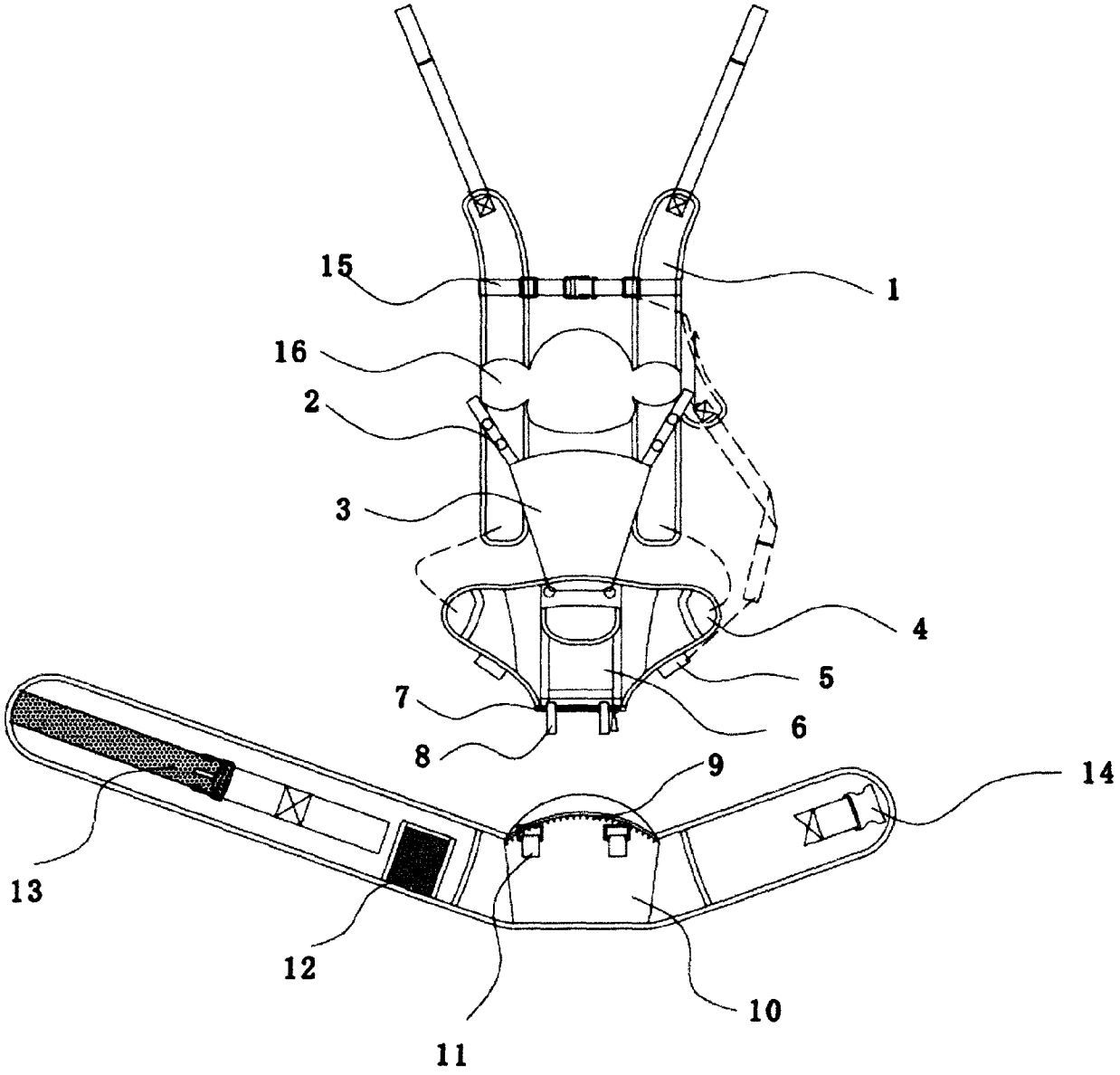

图 1