Союз Советских Социалистических Республик

ОПИСАНИЕ ИЗОБРЕТЕНИЯ

К АВТОРСКОМУ СВИДЕТЕЛЬСТВУ

(11) 1003799

(61) Дополнительное к авт. свид-ву –

(22) Заявлено 120380 (21) 2895565/28-13

с присоединением заявки № –

(23) Приоритет –

Опубликовано 150383. Бюллетень № 10

Дата опубликования описания 150383

[51] М.Кл.³ A 23 N 7/08

[53] УДК 631.361.9(088.8)

Государственный комитет СССР по делам изобретений и открытий

(72) Авторы изобретения И.В. Кохашвили и В.Д. Черненков

(71) Заявитель Всесоюзный научно-исследовательский и конструкторско-технологический институт по машинам для горного земледелия и возделывания субтропических культур

13 БИБЛИОТЕКА

(54) МАШИНА ДЛЯ ОЧИСТКИ СЕЛЬСКОХОЗЯЙСТВЕННЫХ КУЛЬТУР

1

Изобретение относится к обработке сельскохозяйственных культур, а именно очистке тунга от околоплодника, ореха грецкого и миндаля, а также отделение от косточек персиков, абрикос, слив, шиповника и т.п.

Известны тунгоочистительные машины-устройства, выполненные в виде имеющего прорези барабана, внутри которого на валу укреплены лопасти [1].

Недостатком данного устройства является некачественная очистка плодов.

Наиболее близкой к предлагаемой по технической сущности и достигаемому результату является машина для очистки сельскохозяйственных культур, преимущественно тунга, миндаля, содержащая неподвижно установленный цилиндрический перфорированный барабан с загрузочным бункером, размещенный внутри барабана лопастной ротор и сепаратор, состоящий из установленных на осях роликов [2].

Однако производительность известной машины недостаточна.

Цель изобретения – повышение производительности.

Поставленная цель достигается тем, что в машине для очистки сельскохозяйственных культур, преимущественно тунга, миндаля, содержащей неподвижно установленный цилиндрический перфорированный барабан с загрузочным бункером, размещенный внутри барабана лопастной ротор и сепаратор, состоящий из установленных на осях роликов, последние установлены с возможностью возвратно-поступательного перемещения один относительно другого.

2

На фиг. 1 изображена машина для очистки сельскохозяйственных культур, сечение А-А; на фиг. 2 – сменная нижняя половина рабочей камеры.

Машина состоит из бункера 1, транспортера 2, загрузочного бункера 3, цилиндрического перфорированного барабана 4, ротора 5 с лопастями, сепаратора 6 с укрепленными на осях граненными роликами 7. Цилиндрический перфорированный барабан 4 состоит из двух половин – верхней 8 и нижней 9. На верхней половине 8 имеются продолговатые пазы 10, расположенные в елочку, а нижняя сменная половина барабана в одном случае имеет расположенные наклонно и продольно продолговатые пазы 11, а в другом случае между расположенными по вин-

товой линии продолговатыми пазами - круглые отверстия 13. В конце барабана (нижней сменной половине) имеется окно 14.

Машина работает следующим образом.

Плоды сельскохозяйственных культур подаются скребковым транспортером 2 в загрузочный бункер 3, через который они попадают в барабан 4 машины, где вращающиеся лопасти ротора 5 перетирают их на пазах 10, 11, 12 и 13 цилиндрического барабана 4, при этом частично отделяются семена от шелухи и через выходное окно 14 попадают на роликовый сепаратор 6. Из попавшей на граненные ролики 7 сепаратора 6 обработанной массы, за счет переменного вращения и возвратно-поступательного их движения, ролики 7 быстро протаскивают вниз оставшуюся шелуху и окончательно очищают семена.

Применение предлагаемого изобретения обеспечивает универсальность машины, повышает качество очистки семян с одновременным увеличением производительности машины, что дает большой экономический эффект.

Формула изобретения

Машина для очистки сельскохозяйственных культур, преимущественно тунга и миндаля, содержащая неподвижно установленный цилиндрический перфорированный барабан с загрузочным бункером, размещенный внутри барабана лопастной ротор и сепаратор, состоящий из установленных на осях роликов, отличающаяся тем, что, с целью повышения производительности, ролики сепаратора установлены с возможностью возвратно-поступательного перемещения один относительно другого.

Источники информации, принятые во внимание при экспертизе

1. Авторское свидетельство СССР № 333926, кл. А 23 N 5/00, 1970.
2. Авторское свидетельство СССР № 902711, кл. А 23 N 7/08, 1978.

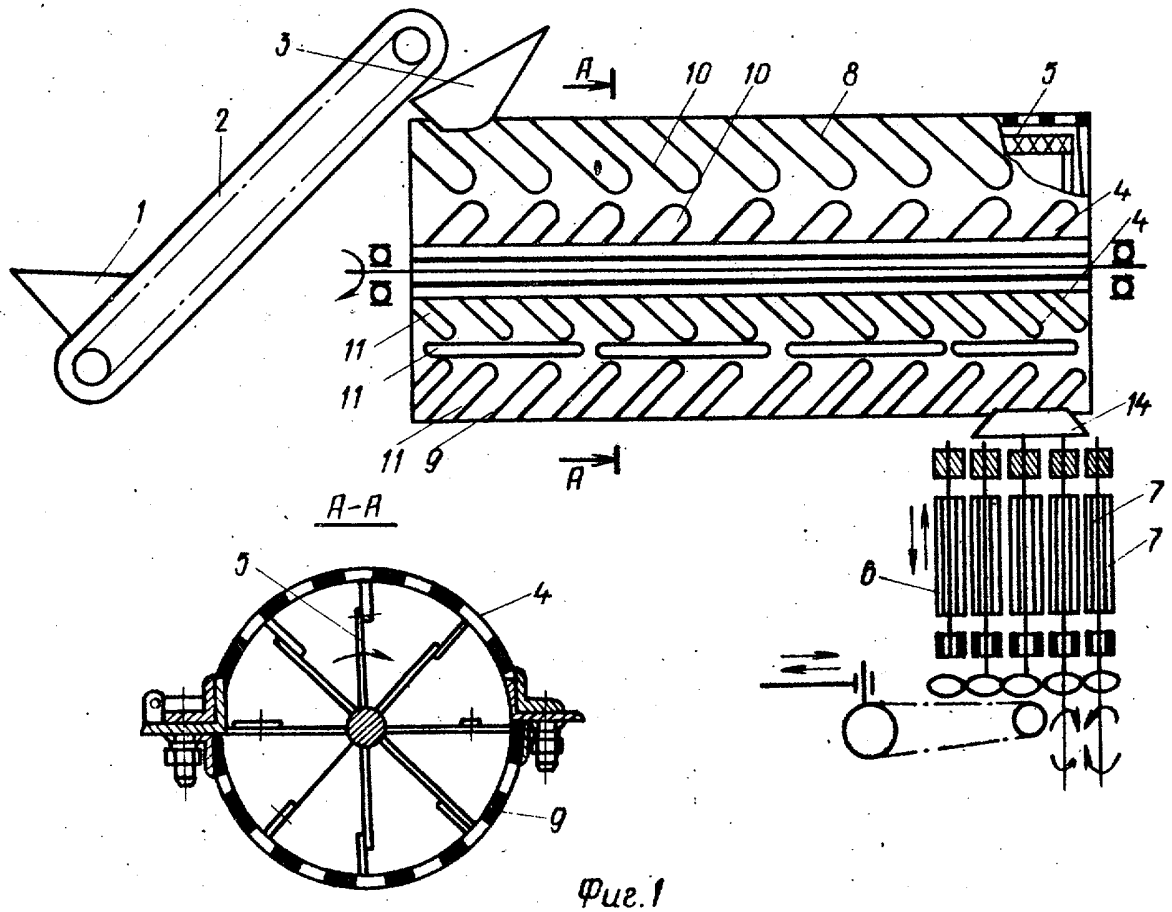

Фиг.1

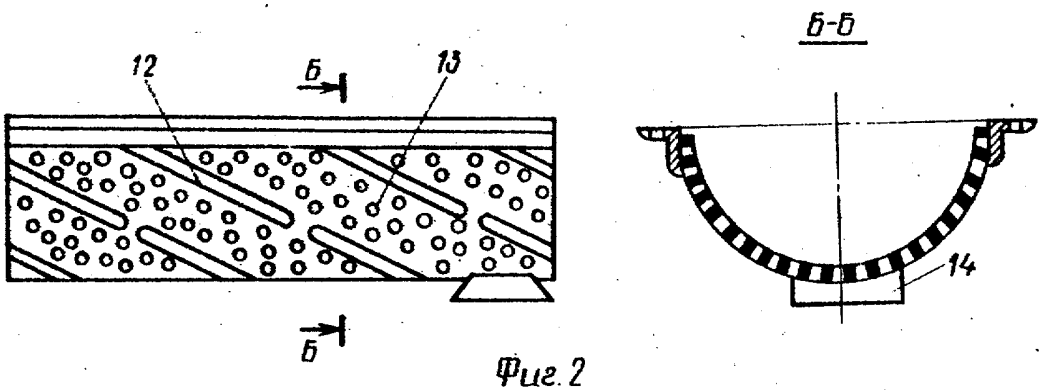

Фиг. 2

Составитель О. Драгунова
Редактор В. Ковтун Техред С.Мигунова Корректор М. Коста
Заказ 1634/2 Тираж 565 Подписное
ВНИИПИ Государственного комитета СССР
по делам изобретений и открытий
113035, Москва, Ж-35, Раушская наб., д. 4/5
Филиал ППП "Патент", г. Ужгород, ул. Проектная,4