(19)国家知识产权局

(12)实用新型专利

(10)授权公告号 CN 222413587 U
(45)授权公告日 2025.01.28

(21)申请号 202420291208.2

(22)申请日 2024.02.14

(73)专利权人 山东天元尚家装饰工程有限公司
地址 277600 山东省临沂市柳青街道成都路与温凉河路交汇汀香郡二期沿街C16号楼商铺

(72)发明人 赵凯 陈卫美 屈晨 褚夫星 王云龙 赵宏伟 张浩东

(74)专利代理机构 临沂双正专利代理事务所(普通合伙) 37404
专利代理师 王小娟

(51)Int.Cl.
E04B 2/74(2006.01)
E04B 2/82(2006.01)

权利要求书1页 说明书3页 附图4页

(54)实用新型名称

一种新型玻璃隔断放置架

(57)摘要

本实用新型公开了一种新型玻璃隔断放置架,涉及玻璃隔断放置架技术领域,包括安装机构、固定机构和玻璃块;所述安装机构包括底板,所述底板的顶部固定安装有U型板;本实用新型通过在底板的顶部固定安装U型板,U型板的内部开设安装槽,将玻璃块插设在安装槽的内部,便于取出或放入玻璃块,在U型板的一端固定连接连接板,U型板的顶部固定安装弹簧,弹簧的顶部固定安装顶板,便于将该装置安装在室内,避免玻璃块划伤室内墙壁;通过在固定板的内部开设安装孔,安装孔的内部固定连接弹力配件,弹力配件的一端固定连接卡块,在U型板的外表壁开设卡槽,设置固定板与U型板卡接,卡块与卡槽卡接,便于固定玻璃块。

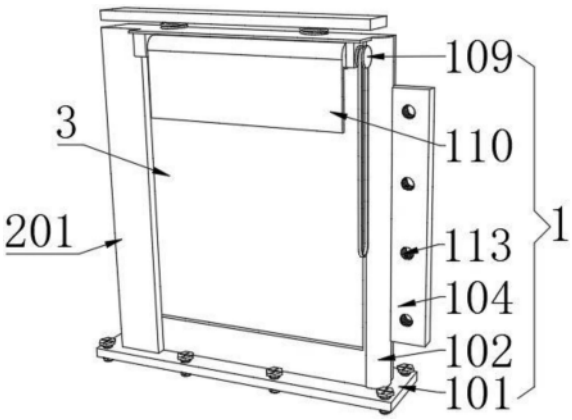

CN 222413587 U

1.一种新型玻璃隔断放置架,其特征在于,包括安装机构(1)、固定机构(2)和玻璃块(3);

所述安装机构(1)包括底板(101),所述底板(101)的顶部固定安装有U型板(102),所述U型板(102)的内部开设有安装槽(103),所述U型板(102)的一端固定连接有连接板(104),所述U型板(102)的顶部固定安装有弹簧(105),所述弹簧(105)的顶部固定安装有顶板(106),所述U型板(102)的一侧固定连接有安装板(107),所述安装板(107)的顶部固定安装有挡板(108),所述安装板(107)的内部插设有转轴(109),所述转轴(109)的外表壁套设哟卷布(110)。

2.根据权利要求1所述的一种新型玻璃隔断放置架,其特征在于:所述固定机构(2)包括固定板(201),所述固定板(201)的内部开设有安装孔(202),所述安装孔(202)的内部固定安装有弹力配件(203),所述弹力配件(203)的一端固定安装有卡块(204)。

3.根据权利要求1所述的一种新型玻璃隔断放置架,其特征在于:所述转轴(109)的外表壁固定套设有卷轴(111),所述卷轴(111)的外表壁啮合连接有拉绳(112)。

4.根据权利要求1所述的一种新型玻璃隔断放置架,其特征在于:所述连接板(104)和底板(101)上均开设有螺纹孔(113),所述底板(101)的内部贯穿插设有螺栓(114),所述螺栓(114)与底板(101)上开设的螺纹孔(113)螺纹连接。

5.根据权利要求1所述的一种新型玻璃隔断放置架,其特征在于:所述玻璃块(3)插设于安装槽(103)的内部,所述玻璃块(3)与安装槽(103)滑动连接。

6.根据权利要求2所述的一种新型玻璃隔断放置架,其特征在于:所述U型板(102)的外表壁开设有卡槽(115),所述固定板(201)与U型板(102)卡接,所述卡槽(115)与卡块(204)卡接。

一种新型玻璃隔断放置架

技术领域

[0001] 本实用新型涉及玻璃隔断放置架技术领域,尤其涉及一种新型玻璃隔断放置架。

背景技术

[0002] 玻璃隔断又叫高隔墙,高隔间,高隔断,隔断,成品隔断,铝合金隔断,高屏风,玻璃隔墙,办公隔断,办公玻璃,办公隔墙等,也有人也叫屏风,而高隔间是在中国南方的叫法,玻璃隔断是一种到顶的,可完全划分空间的隔断。

[0003] 但现有技术中,在安装玻璃隔断时,常常是直接将其固定在边框上,当玻璃损坏时,更换新的玻璃较为不便,拆装也较为麻烦,边框和玻璃的连接处也会存在一些玻璃残渣,一不小心会划伤人的皮肤。

实用新型内容

[0004] 本实用新型的目的是为了解决现有技术中存在的在安装玻璃隔断时,常常是直接将其固定在边框上,当玻璃损坏时,更换新的玻璃较为不便,拆装也较为麻烦,边框和玻璃的连接处也会存在一些玻璃残渣,一不小心会划伤人的皮肤的问题,而提出的一种新型玻璃隔断放置架。

[0005] 为了实现上述目的,本实用新型采用了如下技术方案:一种新型玻璃隔断放置架,包括安装机构、固定机构和玻璃块;所述安装机构包括底板,所述底板的顶部固定安装有U型板,所述U型板的内部开设有安装槽,所述U型板的一端固定连接有连接板,所述U型板的顶部固定安装有弹簧,所述弹簧的顶部固定安装有顶板,所述U型板的一侧固定连接有安装板,所述安装板的顶部固定安装有挡板,所述安装板的内部插设有转轴,所述转轴的外表壁套设哟卷布。

[0006] 优选的,所述固定机构包括固定板,所述固定板的内部开设有安装孔,所述安装孔的内部固定安装有弹力配件,所述弹力配件的一端固定安装有卡块。

[0007] 优选的,所述转轴的外表壁固定套设有卷轴,所述卷轴的外表壁啮合连接有拉绳。

[0008] 优选的,所述连接板和底板上均开设有螺纹孔,所述底板的内部贯穿插设有螺栓,所述螺栓与底板上开设的螺纹孔螺纹连接。

[0009] 优选的,所述玻璃块插设于安装槽的内部,所述玻璃块与安装槽滑动连接。

[0010] 优选的,所述U型板的外表壁开设有卡槽,所述固定板与U型板卡接,所述卡槽与卡块卡接。

[0011] 与现有技术相比,本实用新型的优点和积极效果在于:

[0012] 1、本实用新型中,通过在底板的顶部固定安装U型板,U型板的内部开设安装槽,将玻璃块插设在安装槽的内部,便于取出或放入玻璃块,在U型板的一端固定连接连接板,U型板的顶部固定安装弹簧,弹簧的顶部固定安装顶板,便于将该装置安装在室内,避免玻璃块划伤室内墙壁。

[0013] 2、本实用新型中,通过在固定板的内部开设安装孔,安装孔的内部固定连接弹力

配件,弹力配件的一端固定连接卡块,在U型板的外表壁开设卡槽,设置固定板与U型板卡接,卡块与卡槽卡接,便于固定玻璃块。

附图说明

[0014] 图1为本实用新型提出一种新型玻璃隔断放置架的立体结构示意图;

[0015] 图2为本实用新型提出一种新型玻璃隔断放置架的立体结构拆分示意图;

[0016] 图3为本实用新型提出一种新型玻璃隔断放置架中安装机构的立体结构示意图;

[0017] 图4为本实用新型提出一种新型玻璃隔断放置架中固定机构的立体结构示意图。

[0018] 图例说明:1、安装机构;101、底板;102、U型板;103、安装槽;104、连接板;105、弹簧;106、顶板;107、安装板;108、挡板;109、转轴;110、卷布;111、卷轴;112、拉绳;113、螺纹孔;114、螺栓;115、卡槽;2、固定机构;201、固定板;202、安装孔;203、弹力配件;204、卡块;3、玻璃块。

具体实施方式

[0019] 为了能够更清楚地理解本实用新型的上述目的、特征和优点,下面结合附图和实施例对本实用新型做进一步说明。需要说明的是,在不冲突的情况下,本申请的实施例及实施例中的特征可以相互组合。

[0020] 在下面的描述中阐述了很多具体细节以便于充分理解本实用新型,但是,本实用新型还可以采用不同于在此描述的其他方式来实施,因此,本实用新型并不限于下面公开说明书的具体实施例的限制。

[0021] 如图1-图4所示,本实用新型提供了一种新型玻璃隔断放置架,包括安装机构1、固定机构2和玻璃块3;安装机构1包括底板101,底板101的顶部固定安装有U型板102,U型板102的内部开设有安装槽103,U型板102的一端固定连接有连接板104,U型板102的顶部固定安装有弹簧105,弹簧105的顶部固定安装有顶板106,U型板102的一侧固定连接有安装板107,安装板107的顶部固定安装有挡板108,安装板107的内部插设有转轴109,转轴109的外表壁套设哟卷布110;首先在底板101和连接板104上贯穿开设螺纹孔113,在底板101的内部插设螺栓114,设置螺栓114与底板101上开设的螺纹孔113螺纹连接,将该装置固定在室内,通过在底板101的顶部固定安装U型板102,U型板102的内部开设安装槽103,将玻璃块3插设在安装槽103的内部,便于取出或放入玻璃块3,在U型板102的一端固定连接连接板104,U型板102的顶部固定安装弹簧105,弹簧105的顶部固定安装顶板106,便于将该装置安装在室内,避免玻璃块3划伤室内墙壁;然后在U型板102的一侧固定安装安装板107,安装板107的顶部固定连接挡板108,安装板107的内部插设转轴109,在转轴109的外表壁套设卷布110,利用拉绳112与转轴109外表壁固定套设的卷轴111啮合连接,拉动拉绳112带动转轴109转动,放下或卷起卷布110,使室内达到一定的隐私性;然后,通过在固定板201的内部开设安装孔202,安装孔202的内部固定连接弹力配件203,弹力配件203的一端固定连接卡块204,在U型板102的外表壁开设卡槽115,设置固定板201与U型板102卡接,卡块204与卡槽115卡接,便于固定玻璃块3。

[0022] 如图2和图4所示,固定机构2包括固定板201,固定板201的内部开设有安装孔202,安装孔202的内部固定安装有弹力配件203,弹力配件203的一端固定安装有卡块204;通过

在固定板201的内部开设安装孔202,安装孔202的内部固定连接弹力配件203,弹力配件203的一端固定连接卡块204,在U型板102的外表壁开设卡槽115,设置固定板201与U型板102卡接,卡块204与卡槽115卡接,便于固定玻璃块3。

[0023] 如图3所示,转轴109的外表壁固定套设有卷轴111,卷轴111的外表壁啮合连接有拉绳112;利用拉绳112与转轴109外表壁固定套设的卷轴111啮合连接,拉动拉绳112带动转轴109转动,放下或卷起卷布110。

[0024] 如图3所示,连接板104和底板101上均开设有螺纹孔113,底板101的内部贯穿插设有螺栓114,螺栓114与底板101上开设的螺纹孔113螺纹连接;通过在底板101和连接板104上贯穿开设螺纹孔113,在底板101的内部插设螺栓114,设置螺栓114与底板101上开设的螺纹孔113螺纹连接,将该装置固定在室内。

[0025] 如图2所示,玻璃块3插设于安装槽103的内部,玻璃块3与安装槽103滑动连接;通过将玻璃块3插设于安装槽103的内部,设置玻璃块3与安装槽103滑动连接,便于装卸、更换玻璃块3。

[0026] 如图2、图3和图4所示,U型板102的外表壁开设有卡槽115,固定板201与U型板102卡接,卡槽115与卡块204卡接;通过在U型板102的外表壁开设卡槽115,设置固定板201与U型板102卡接,卡块204与卡槽115卡接,便于固定玻璃块3。

[0027] 工作原理:该装置在使用时,首先在底板101和连接板104上贯穿开设螺纹孔113,在底板101的内部插设螺栓114,设置螺栓114与底板101上开设的螺纹孔113螺纹连接,将该装置固定在室内,通过在底板101的顶部固定安装U型板102,U型板102的内部开设安装槽103,将玻璃块3插设在安装槽103的内部,便于取出或放入玻璃块3,在U型板102的一端固定连接连接板104,U型板102的顶部固定安装弹簧105,弹簧105的顶部固定安装顶板106,便于将该装置安装在室内,避免玻璃块3划伤室内墙壁;然后在U型板102的一侧固定安装安装板107,安装板107的顶部固定连接挡板108,安装板107的内部插设转轴109,在转轴109的外表壁套设卷布110,利用拉绳112与转轴109外表壁固定套设的卷轴111啮合连接,拉动拉绳112带动转轴109转动,放下或卷起卷布110,使室内达到一定的隐私性;然后,通过在固定板201的内部开设安装孔202,安装孔202的内部固定连接弹力配件203,弹力配件203的一端固定连接卡块204,在U型板102的外表壁开设卡槽115,设置固定板201与U型板102卡接,卡块204与卡槽115卡接,便于固定玻璃块3。

[0028] 以上所述,仅是本实用新型的较佳实施例而已,并非是对本实用新型作其它形式的限制,任何熟悉本专业的技术人员可能利用上述揭示的技术内容加以变更或改型为等同变化的等效实施例应用于其它领域,但是凡是未脱离本实用新型技术方案内容,依据本实用新型的技术实质对以上实施例所作的任何简单修改、等同变化与改型,仍属于本实用新型技术方案的保护范围。

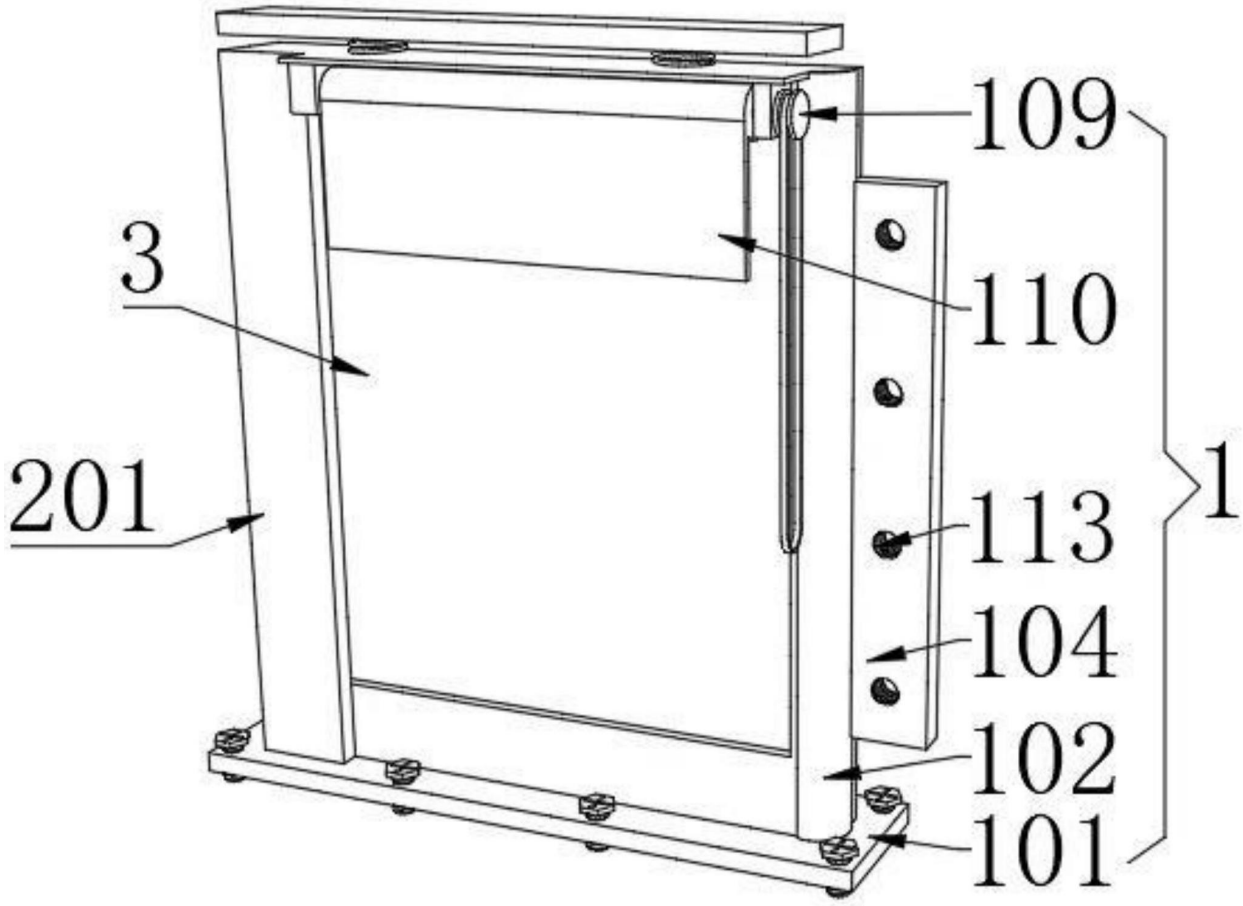

图1

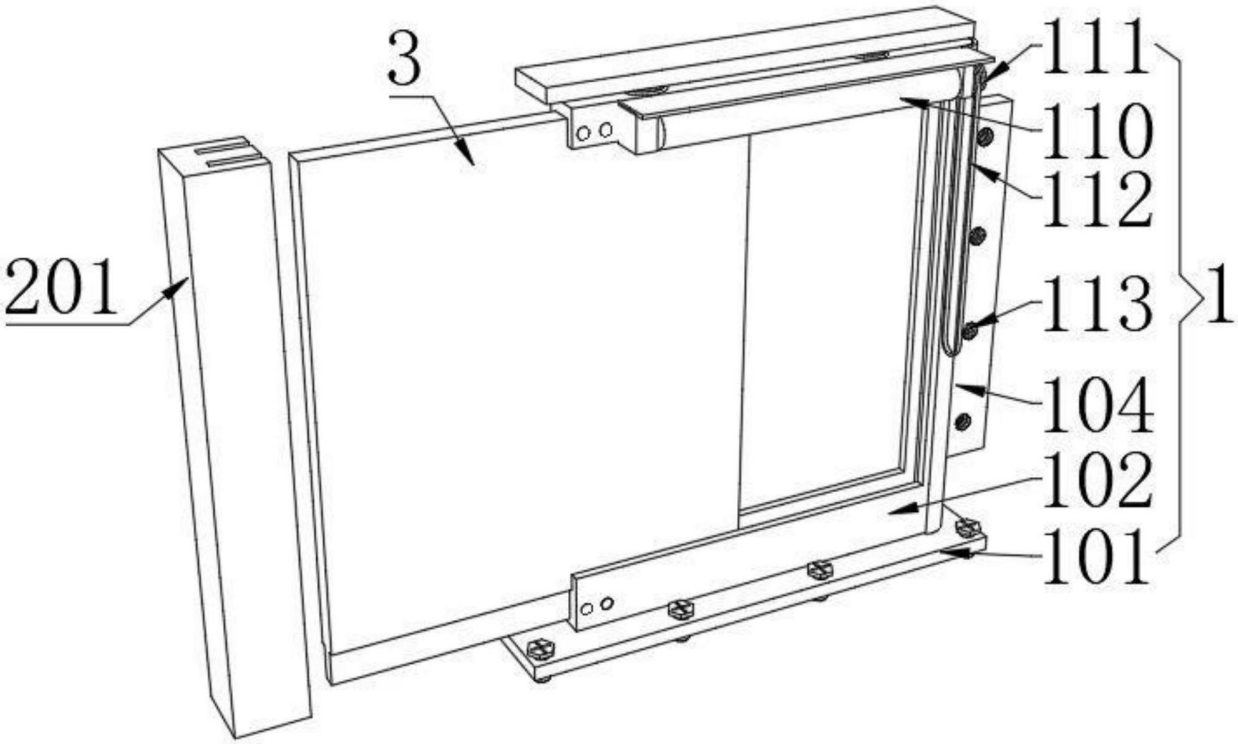

图2

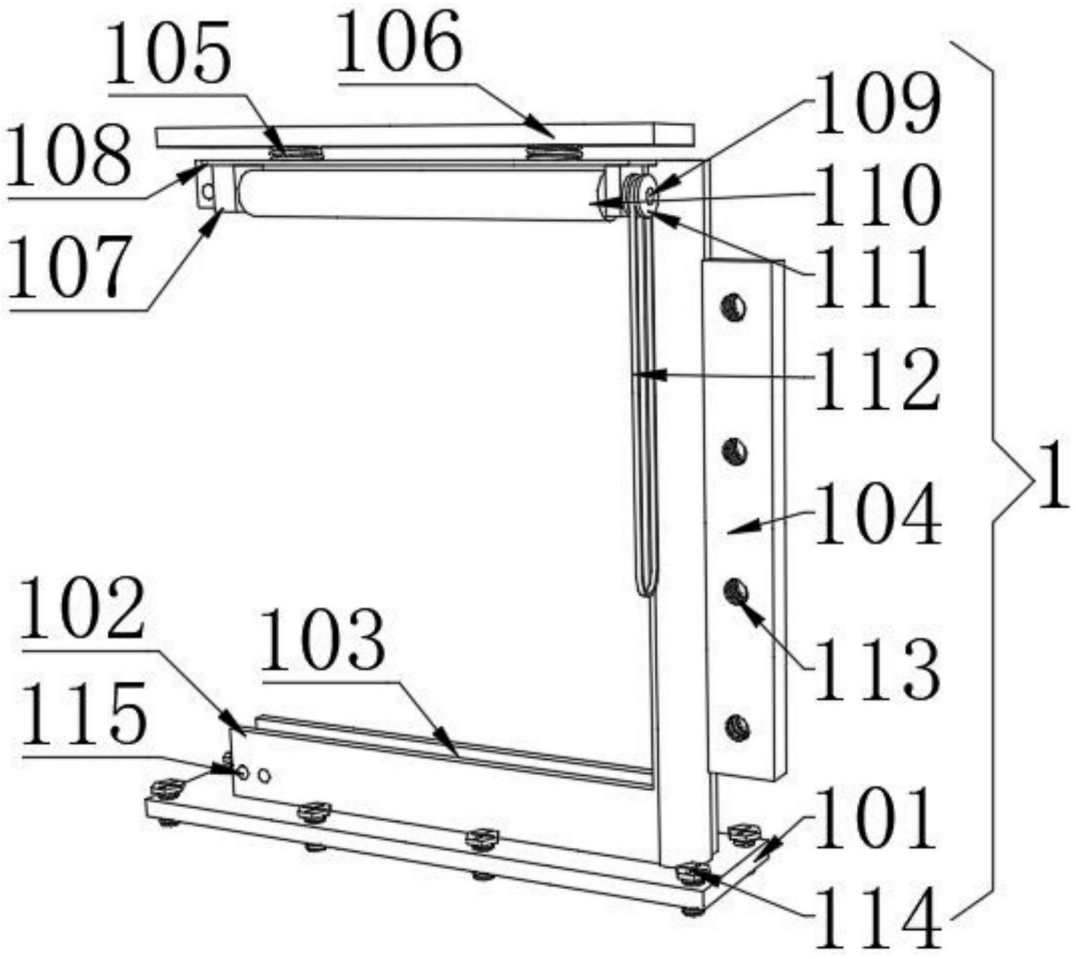

图3

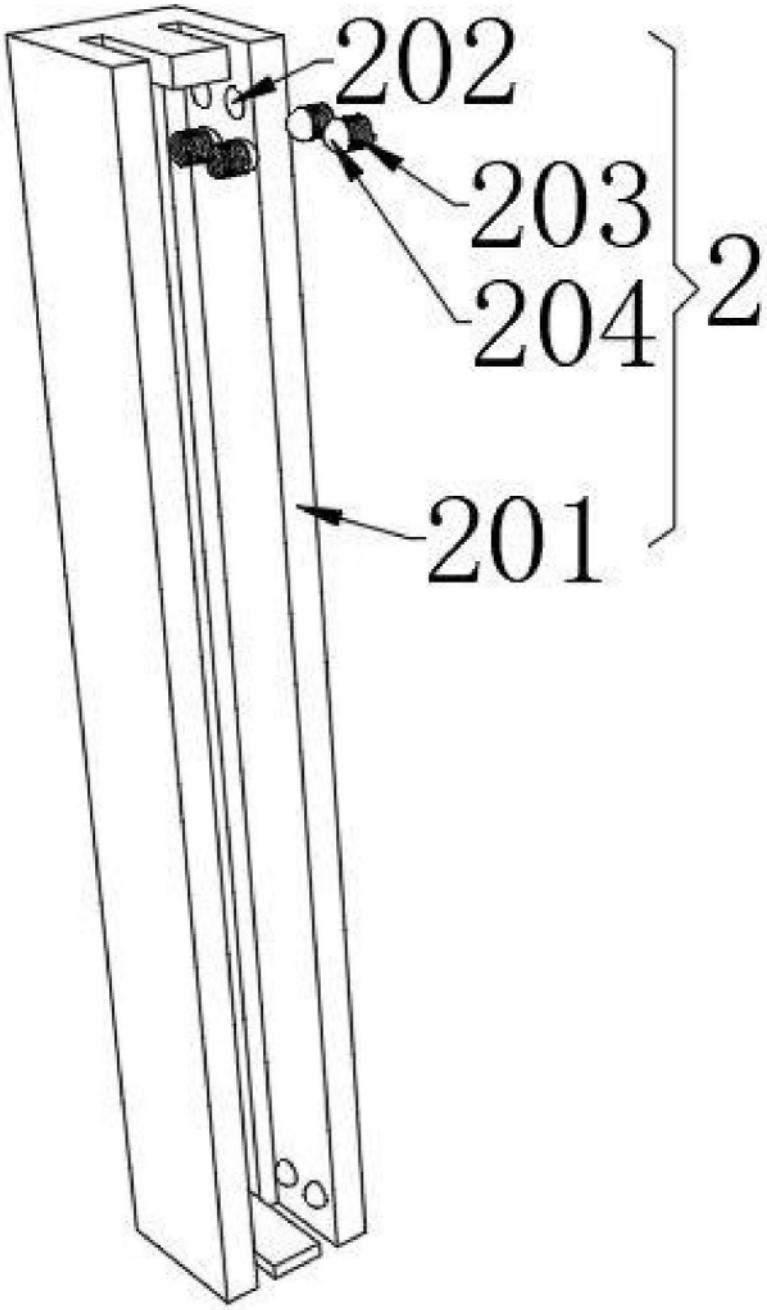

图4