(19)中华人民共和国国家知识产权局

(12)实用新型专利

(10)授权公告号 CN 208034884 U
(45)授权公告日 2018.11.02

(21)申请号 201721767647.2

(22)申请日 2017.12.18

(73)专利权人 杭州旗锐工具有限公司
地址 311258 浙江省杭州市萧山区闻堰镇长安村(王家里村)

(72)发明人 王伟明

(74)专利代理机构 杭州九洲专利事务所有限公司 33101
代理人 沈敏强

(51)Int.Cl.
B27B 33/14(2006.01)

权利要求书1页 说明书2页 附图2页

(54)实用新型名称

合金刀片

(57)摘要

本实用新型涉及一种合金刀片。本实用新型的目的是提供一种结构简单、制作方便、耐磨的合金刀片，以延长使用寿命，降低成本。本实用新型的技术方案是：一种合金刀片，由刀片基体和刀头组成，其特征在于：所述刀头分为刀头主体和位于刀头刃口的合金头，其中刀头主体与所述刀片基体一体制成，所述合金头与刀头主体和刀片基体焊接相连。本实用新型适用于油锯。

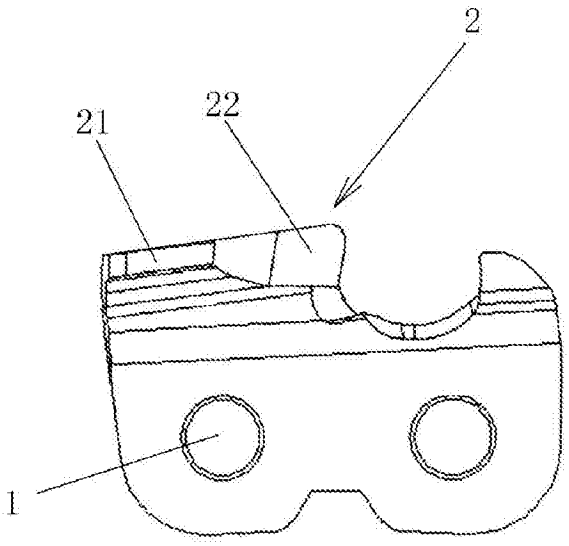

CN 208034884 U

1.一种合金刀片，由刀片基体(1)和刀头(2)组成，其特征在于：所述刀头(2)分为刀头主体(21)和位于刀头刃口的合金头(22)，其中刀头主体(21)与所述刀片基体(1)一体制成，所述合金头(22)与刀头主体(21)和刀片基体(1)焊接相连。

2.根据权利要求1所述的合金刀片，其特征在于：所述合金头(22)包括连成“一”字形的刀刃部(221)和连接部(222)，其中刀刃部(221)的远离刀头主体端为刃口，刀刃部的靠近刀头主体端端面紧贴刀头主体的靠近合金头端端面并焊接相连；所述连接部(222)的靠近刀头主体端端面紧贴刀头主体的靠近合金头端端面并焊接相连，连接部下端面紧贴所述刀片基体的上端面并焊接相连。

3.根据权利要求2所述的合金刀片，其特征在于：所述刀头主体(21)的靠近合金头(22)端端面和与所述连接部(222)相连的刀片基体(1)的上端面之间夹角为锐角。

合金刀片

技术领域

[0001] 本实用新型涉及一种合金刀片，适用于油锯。

背景技术

[0002] 在森林伐木、锯木等行业中，油锯得到了广泛使用，而对于油锯来说，锯链是它必不可少的配件，而对与锯链来说，刀片是它的主要组件。

[0003] 在伐木过程中，刀片与树木直接接触，在高温以及高频率锯切过程中，刀片在使用一段时间后就会变钝(特别是锯切高硬度木材时，变钝速度极快)，导致伐木效率变低。

[0004] 当刀片磨损到一定程度，则需对刀片刃口进行修磨后方可继续使用；当修磨到一定程度，则刀片报废，需换新的锯链。

发明内容

[0005] 本实用新型要解决的技术问题是：针对上述存在的问题，提供一种结构简单、制作方便、耐磨的合金刀片，以延长使用寿命，降低成本。

[0006] 本实用新型所采用的技术方案是：一种合金刀片，由刀片基体和刀头组成，其特征在于：所述刀头分为刀头主体和位于刀头刃口的合金头，其中刀头主体与所述刀片基体一体制成，所述合金头与刀头主体和刀片基体焊接相连。

[0007] 所述合金头包括连成“一”字形的刀刃部和连接部，其中刀刃部的远离刀头主体端为刃口，刀刃部的靠近刀头主体端端面紧贴刀头主体的靠近合金头端端面并焊接相连；所述连接部的靠近刀头主体端端面紧贴刀头主体的靠近合金头端端面并焊接相连，连接部下端面紧贴所述刀片基体的上端面并焊接相连。

[0008] 所述刀头主体的靠近合金头端端面和与所述连接部相连的刀片基体的上端面之间夹角为锐角。

[0009] 本实用新型的有益效果是：本实用新型通过采用耐磨的合金头作为刀片的刀刃，提高刀片的耐磨能力，从而延长使用寿命，降低使用成本，并且本实用新型仅在刃口部位设置合金头，耐磨损合金材料的使用量较少，制作成本较低。本实用新型中合金头与刀头主体的“一”字形端面紧密接触并焊接相连，合金头下端面与刀片基体焊接相连，确保合金头与刀头主体和刀片基体的整体结构连接牢固。

附图说明

[0010] 图1为实施例的结构示意图。

[0011] 图2为实施例中刀头主体与刀片基体的示意图。

[0012] 图3为实施例中合金头的结构示意图。

具体实施方式

[0013] 如图1所示，本实施例为一种合金刀片，包括刀片基体1和刀头2，其中刀头2由刀头

主体21和位于刀头刃口部位的合金头22组成。

[0014] 如图2所示，本例中刀头主体21接于刀片基体1上端，并且刀头主体与刀片基体一体制成。刀头主体21的靠近合金头22端端面呈“一”字形，且该端面与刀片基体1上端面之间的夹角为锐角。

[0015] 本实施例中合金头22由刀刃部221和连接部222组成，刀刃部和连接部一体制成，且刀刃部与连接部连成与刀头主体的靠近合金头端端面向适配的“一”字形，该刀刃部的远离刀头主体端为刃口(见图3)。

[0016] 本例中合金头22嵌入刀头主体21的靠近合金头端端面与刀片基体1的上端面之间，刀刃部221的靠近刀头主体21端端面紧贴刀头主体的靠近合金头端端面，并焊接相连；连接部222的靠近刀头主体21端端面紧贴刀头主体的靠近合金头端端面，并焊接相连；连接部222下端面紧贴所述刀片基体的上端面，并焊接相连。

[0017] 当然，上述说明并非对本实用新型的限制，本实用新型也并不限于上述举例，本技术领域的普通技术人员，在本实用新型的范围内，做出的变化、添加或替换，都应属于本实用新型的保护范围。

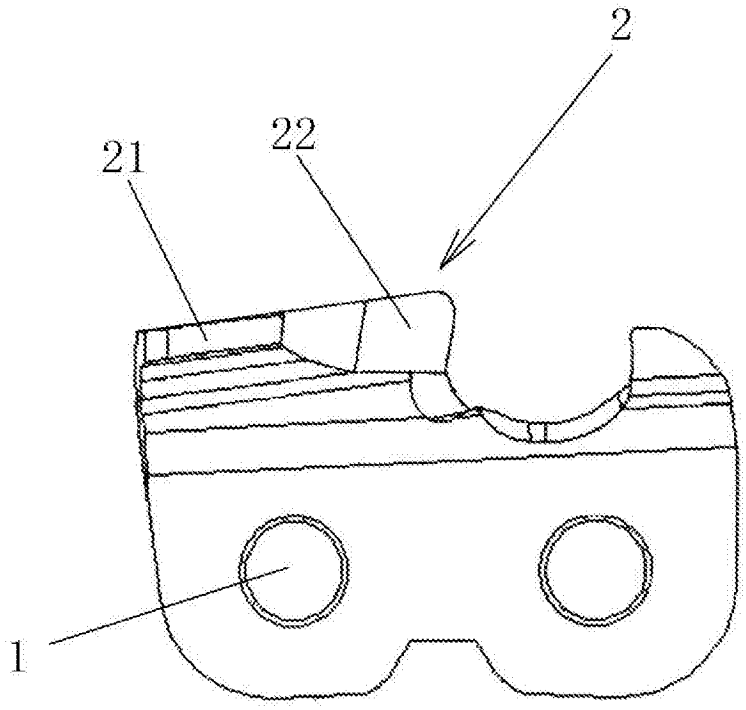

图1

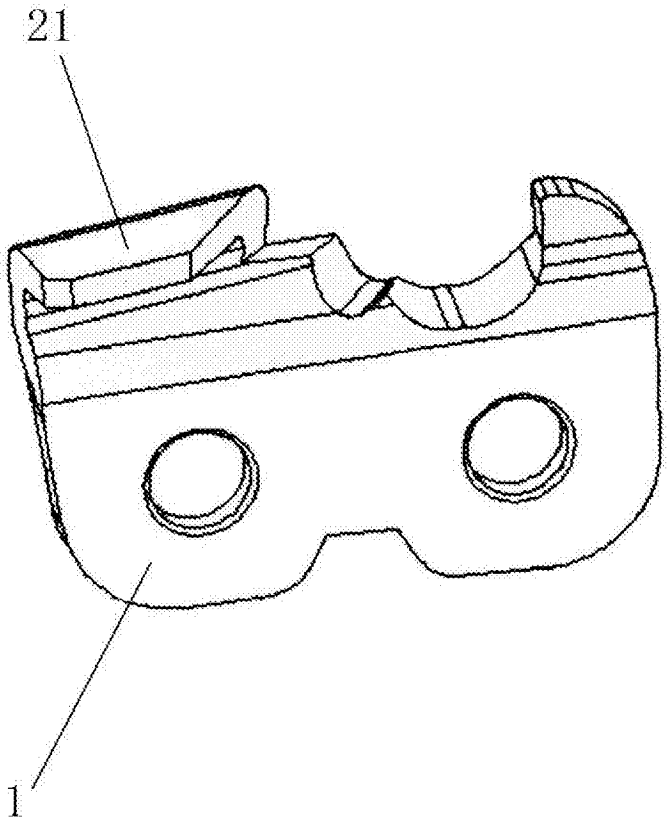

图2

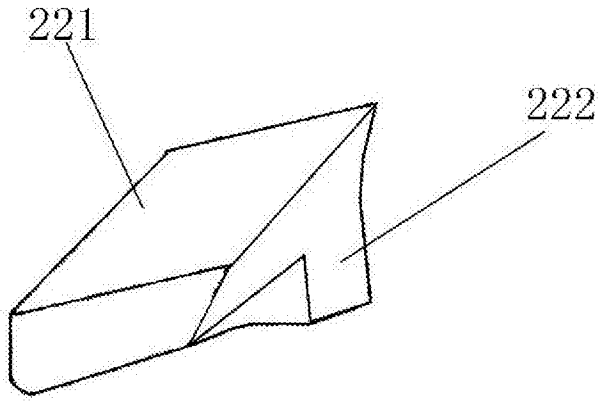

图3