(19)中华人民共和国国家知识产权局

(12)实用新型专利

(10)授权公告号 CN 209919748 U
(45)授权公告日 2020.01.10

(21)申请号 201920662840.2

(22)申请日 2019.05.10

(73)专利权人 天津市潞沅涂塑钢管有限公司
地址 300000 天津市静海县双塘镇高档五金制品产业园内静陈路东侧50米

(72)发明人 马继兰

(51)Int.Cl.
B25B 11/02(2006.01)
B25H 1/10(2006.01)

(ESM)同样的发明创造已同日申请发明专利

权利要求书1页 说明书2页 附图2页

(54)实用新型名称

一种热浸塑钢管的连接装置

(57)摘要

本实用新型公开了一种热浸塑钢管的连接装置，涉及热浸塑钢管领域，针对现有的不便连接的问题，现提出如下方案，其包括支撑座，支撑座的顶部一侧设有固定槽，固定槽的内壁一侧转动安装有螺杆，螺杆远离固定槽的一端焊接有圆盘手轮，螺杆的外部螺纹套接有安装板，安装板的上部延伸至支撑座的外部，并且固定连接有第一安装座，支撑座的顶部远离固定槽的一侧焊接有第二安装座，第一安装座和第二安装座的中间位置均设有安装孔，且安装孔的两侧内壁上均固定安装有多个弹簧柱，两组弹簧柱相互靠近的一侧均固定连接有抵压板。本实用新型，便于对热浸塑钢管之间的距离进行调节，调节方便，方便连接，操作简单，符合使用需求。

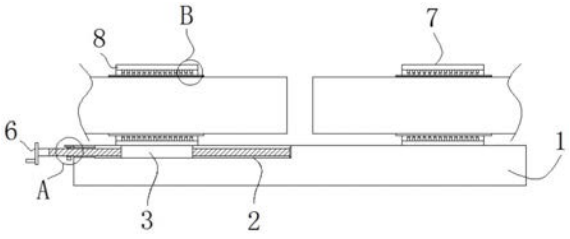

CN 209919748 U

1.一种热浸塑钢管的连接装置,包括支撑座(1),其特征在于,所述支撑座(1)的顶部一侧设有固定槽(2),固定槽(2)的内壁一侧转动安装有螺杆(4),螺杆(4)远离固定槽(2)的一端焊接有圆盘手轮(6),所述螺杆(4)的外部螺纹套接有安装板(3),所述安装板(3)的上部延伸至支撑座(1)的外部,并且固定连接有第一安装座(8),所述支撑座(1)的顶部远离固定槽(2)的一侧焊接有第二安装座(7),所述第一安装座(8)和第二安装座(7)的中间位置均设有安装孔,且安装孔的两侧内壁上均固定安装有多个弹簧柱(9),两组所述弹簧柱(9)相互靠近的一侧均固定连接有抵压板(10),两个所述抵压板(10)相互靠近的一侧均固定安装有海绵板(11)。

2.根据权利要求1所述的一种热浸塑钢管的连接装置,其特征在于,所述支撑座(1)远离第二安装座(7)的一侧侧面固定安装有T型限位板(5),且T型限位板(5)的下部设有通孔,所述螺杆(4)活动板设置在通孔的内部。

3.根据权利要求1所述的一种热浸塑钢管的连接装置,其特征在于,所述第一安装座(8)和第二安装座(7)相对设置。

4.根据权利要求1所述的一种热浸塑钢管的连接装置,其特征在于,所述抵压板(10)和海绵板(11)均呈弧形结构。

5.根据权利要求1所述的一种热浸塑钢管的连接装置,其特征在于,多个所述弹簧柱(9)的个数为四到二十个。

一种热浸塑钢管的连接装置

技术领域

[0001] 本实用新型涉及热浸塑钢管领域，尤其涉及一种热浸塑钢管的连接装置。

背景技术

[0002] 目前传统的热浸塑钢管连接时，要么通过焊接的方式连接，要么采用螺钉进行固定，这两种连接方式都极其繁琐，费时费力，且在实际使用过程中，无法根据使用者需求，对热浸塑钢管之间的距离进行调节，不方便使用，为此我们提出一种热浸塑钢管的连接装置。

实用新型内容

[0003] 本实用新型的目的是为了解决现有技术中存在的缺点，而提出的一种热浸塑钢管的连接装置。

[0004] 为了实现上述目的，本实用新型采用了如下技术方案：

[0005] 一种热浸塑钢管的连接装置，包括支撑座，所述支撑座的顶部一侧设有固定槽，固定槽的内壁一侧转动安装有螺杆，螺杆远离固定槽的一端焊接有圆盘手轮，所述螺杆的外部螺纹套接有安装板，所述安装板的上部延伸至支撑座的外部，并且固定连接有第一安装座，所述支撑座的顶部远离固定槽的一侧焊接有第二安装座，所述第一安装座和第二安装座的中间位置均设有安装孔，且安装孔的两侧内壁上均固定安装有多个弹簧柱，两组所述弹簧柱相互靠近的一侧均固定连接有抵压板，两个所述抵压板相互靠近的一侧均固定安装有海绵板。

[0006] 优选的，所述支撑座远离第二安装座的一侧侧面固定安装有T型限位板，且T型限位板的下部设有通孔，所述螺杆活动板设置在通孔的内部。

[0007] 优选的，所述第一安装座和第二安装座相对设置。

[0008] 优选的，所述抵压板和海绵板均呈弧形结构。

[0009] 优选的，多个所述弹簧柱的个数为四到二十个。

[0010] 本实用新型的有益效果为：本实用新型中，通过设置有第一安装座、第二安装座、安装孔、海绵板、弹簧柱和抵压板，使得两组抵压板和海绵板将两个热浸塑钢管固定住，固定方便，便于热浸塑钢管的连接，通过设置有圆盘手轮、螺杆、T型限位板和安装板，使得第一安装座和第二安装座相互靠近或者远离，便于对热浸塑钢管之间的距离进行调节，调节方便，方便连接，操作简单。

附图说明

[0011] 图1为本实用新型的结构示意图。

[0012] 图2为本实用新型中A处局部放大图。

[0013] 图3为本实用新型中B处局部放大图。

[0014] 图4为本实用新型中抵压板、海绵板和热浸塑钢管的侧视图。

[0015] 图中标号：1支撑座、2固定槽、3安装板、4螺杆、5T型限位板、6圆盘手轮、7第二安装

座、8第一安装座、9弹簧柱、10抵压板、11海绵板。

具体实施方式

[0016] 下面将结合本实用新型实施例中的附图，对本实用新型实施例中的技术方案进行清楚、完整地描述，显然，所描述的实施例仅仅是本实用新型一部分实施例，而不是全部的实施例。

[0017] 参照图1-4，一种热浸塑钢管的连接装置，包括支撑座1，支撑座1的顶部一侧设有固定槽2，固定槽2的内壁一侧转动安装有螺杆 4，螺杆4远离固定槽2的一端焊接有圆盘手轮6，螺杆4的外部螺纹套接有安装板3，安装板3的上部延伸至支撑座1的外部，并且固定连接有第一安装座8，支撑座1的顶部远离固定槽2的一侧焊接有第二安装座7，第一安装座8和第二安装座7的中间位置均设有安装孔，且安装孔的两侧内壁上均固定安装有多个弹簧柱9，两组弹簧柱 9相互靠近的一侧均固定连接有抵压板10，两个抵压板10相互靠近的一侧均固定安装有海绵板11。

[0018] 支撑座1远离第二安装座7的一侧侧面固定安装有T型限位板5，且T型限位板5的下部设有通孔，螺杆4活动板设置在通孔的内部，第一安装座8和第二安装座7相对设置，抵压板10和海绵板11均呈弧形结构，多个弹簧柱9的个数为四到二十个。

[0019] 工作原理：在使用时，分别将热浸塑钢管放入到第一安装座8和第二安装座7的安装孔内，两组弹簧柱9相互靠近的一侧均固定连接有抵压板10，两个抵压板10相互靠近的一侧均固定安装有海绵板11，在弹簧柱9的弹性作用下，使得两组抵压板10和海绵板11将两个热浸塑钢管固定住，固定方便，便于热浸塑钢管的连接，然后转动圆盘手轮6，使得圆盘手轮6带动螺杆4转动，在T型限位板5的限位作用下，使得安装板3左右运动，安装板3水平运动时带动第一安装座 8运动，从而使得第一安装座8和第二安装座7相互靠近或者远离，从而便于对热浸塑钢管之间的距离进行调节，调节方便，方便连接，操作简单。

[0020] 在本实用新型的描述中，需要理解的是，术语“中心”、“纵向”、“横向”、“长度”、“宽度”、“厚度”、“上”、“下”、“前”、“后”、“左”、“右”、“竖直”、“水平”、“顶”、“底”、“内”、“外”、“顺时针”、“逆时针”等指示的方位或位置关系为基于附图所示的方位或位置关系，仅是为了便于描述本实用新型和简化描述，而不是指示或暗示所指的设备或元件必须具有特定的方位、以特定的方位构造和操作，因此不能理解为对本实用新型的限制。

[0021] 此外，术语“第一”、“第二”仅用于描述目的，而不能理解为指示或暗示相对重要性或者隐含指明所指示的技术特征的数量。由此，限定有“第一”、“第二”的特征可以明示或者隐含地包括一个或者更多个该特征。在本实用新型的描述中，“多个”的含义是两个或两个以上，除非另有明确具体的限定。

[0022] 以上所述，仅为本实用新型较佳的具体实施方式，但本实用新型的保护范围并不局限于此，任何熟悉本技术领域的技术人员在本实用新型揭露的技术范围内，根据本实用新型的技术方案及其实用新型构思加以等同替换或改变，都应涵盖在本实用新型的保护范围之内。

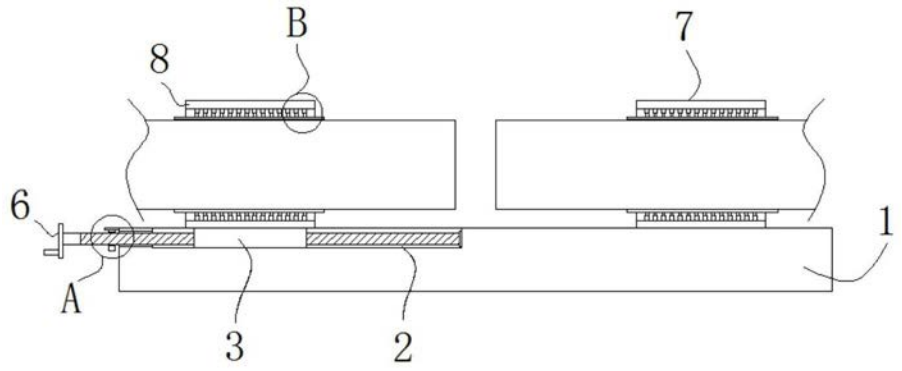

图1

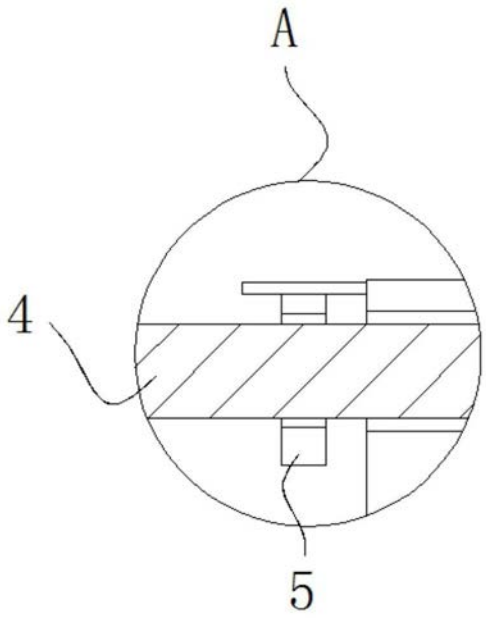

图2

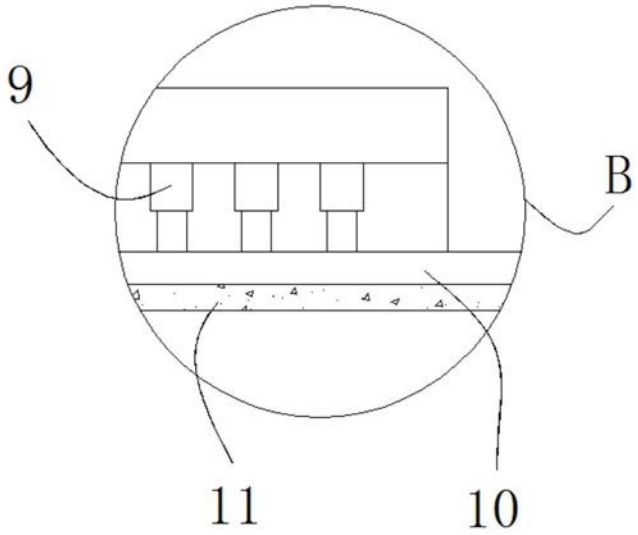

图3

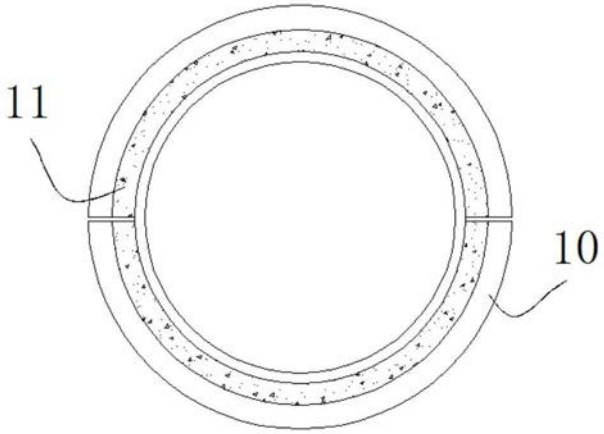

图4