(19)中华人民共和国国家知识产权局

(12)实用新型专利

(10)授权公告号 CN 213292515 U
(45)授权公告日 2021.05.28

(21)申请号 202022167772.8

(22)申请日 2020.09.28

(73)专利权人 上海云闯电子科技有限公司
地址 200080 上海市虹口区广纪路173号10层1001室(集中登记地)

(72)发明人 穆云峰

(74)专利代理机构 北京中索知识产权代理有限公司 11640
代理人 姚昌胜

(51)Int.Cl.
B62J 7/04(2006.01)

权利要求书1页 说明书3页 附图1页

(54)实用新型名称

一种智能电动车行李架

(57)摘要

本实用新型公开了一种智能电动车行李架，包括固定架和收缩架，所述固定架的内部开设有收纳腔，所述收缩架活动卡合套接于收纳腔的内部，远离收缩架的所述收纳腔的内壁对称开设有一对第一限位孔，靠近收缩架的所述收纳腔的内壁对称开设有一对第二限位孔，所述收缩架的内部对称活动连接有一对L形限位杆。本实用新型中，在存放行李时，可以先将收缩架向外抽出，使收缩架移动至较高车架的下方，此时可以更加方便将行李由下往上放置到收缩架上，然后再将收缩架推至固定架内即可；该装置通过第一限位孔、第二限位孔和L形限位杆的设计，便于对不同位置的收缩架进行限位；通过栏板的设计，便于将行李挡在固定架上。

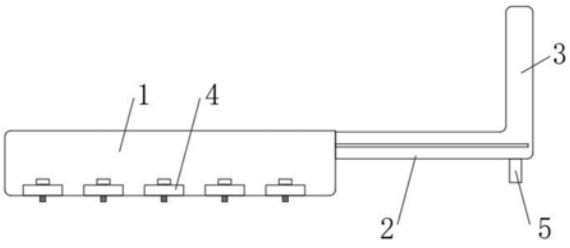

CN 213292515 U

1.一种智能电动车行李架,其特征在于,包括固定架(1)和收缩架(2),所述固定架(1)的内部开设有收纳腔(6),所述收缩架(2)活动卡合套接于收纳腔(6)的内部,远离收缩架(2)的所述收纳腔(6)的内壁对称开设有一对第一限位孔(7),靠近收缩架(2)的所述收纳腔(6)的内壁对称开设有一对第二限位孔(8),所述收缩架(2)的内部对称活动连接有一对L形限位杆(9),且两个所述L形限位杆(9)的一端与第一限位孔(7)和第二限位孔(8)都匹配卡合。

2.根据权利要求1所述的一种智能电动车行李架,其特征在于,所述收缩架(2)的内部位于两个L形限位杆(9)之间固定连接有导向杆(10),且两个所述L形限位杆(9)均开设有供导向杆(10)贯穿的导向槽(11)。

3.根据权利要求2所述的一种智能电动车行李架,其特征在于,所述导向杆(10)的外表面套接有推簧(12),且所述推簧(12)的两端分别与两个L形限位杆(9)的外表面固定连接。

4.根据权利要求1所述的一种智能电动车行李架,其特征在于,所述收缩架(2)的边缘表面对称开设有一对定位槽(14),所述收纳腔(6)的内壁固定连接有与定位槽(14)相匹配的定位块(13)。

5.根据权利要求1所述的一种智能电动车行李架,其特征在于,远离固定架(1)的两个所述L形限位杆(9)的一端下表面均固定连接有一个握柄(5),且两个所述握柄(5)的底端均贯穿收缩架(2)的下表面。

6.根据权利要求1所述的一种智能电动车行李架,其特征在于,所述收缩架(2)远离固定架(1)的一端一同连接有栏板(3)。

7.根据权利要求1所述的一种智能电动车行李架,其特征在于,所述固定架(1)的边缘表面固定连接有多个固定脚(4),且所述固定架(1)通过固定脚(4)与车体固定连接。

一种智能电动车行李架

技术领域

[0001] 本实用新型涉及智能电动车技术领域，尤其涉及一种智能电动车行李架。

背景技术

[0002] 传统的智能电动车的行李架一般安装于车体内部后侧，由于车架的前后端较低，在存放行李时，较低的车架挡住了行李架的上方空间，导致在存放行李时非常不便操作。

实用新型内容

[0003] (一)实用新型目的

[0004] 为解决背景技术中存在的技术问题，本实用新型提出一种智能电动车行李架。

[0005] (二)技术方案

[0006] 本实用新型提供了一种智能电动车行李架，包括固定架和收缩架，所述固定架的内部开设有收纳腔，所述收缩架活动卡合套接于收纳腔的内部，远离收缩架的所述收纳腔的内壁对称开设有一对第一限位孔，靠近收缩架的所述收纳腔的内壁对称开设有一对第二限位孔，所述收缩架的内部对称活动连接有一对L形限位杆，且两个所述L形限位杆的一端与第一限位孔和第二限位孔都匹配卡合。

[0007] 优选的，所述收缩架的内部位于两个L形限位杆之间固定连接有导向杆，且两个所述L形限位杆均开设有供导向杆贯穿的导向槽。

[0008] 优选的，所述导向杆的外表面套接有推簧，且所述推簧的两端分别与两个L形限位杆的外表面固定连接。

[0009] 优选的，所述收缩架的边缘表面对称开设有一对定位槽，所述收纳腔的内壁固定连接有与定位槽相匹配的定位块。

[0010] 优选的，远离固定架的两个所述L形限位杆的一端下表面均固定连接有一个握柄，且两个所述握柄的底端均贯穿收缩架的下表面。

[0011] 优选的，所述收缩架远离固定架的一端一同连接有栏板。

[0012] 优选的，所述固定架的边缘表面固定连接有多个固定脚，且所述固定架通过固定脚与车体固定连接。

[0013] 与现有的技术相比，本实用新型的有益效果是：本实用新型中，在存放行李时，可以先将收缩架向外抽出，使收缩架移动至较高车架的下方，此时可以更加方便将行李由下往上放置到收缩架上，然后再将收缩架推至固定架内即可；该装置通过第一限位孔、第二限位孔和L形限位杆的设计，便于对不同位置的收缩架进行限位；通过栏板的设计，便于将行李挡在固定架上。

附图说明

[0014] 图1为本实用新型提出的一种智能电动车行李架的正视结构示意图；

[0015] 图2为本实用新型的俯视向剖视图。

[0016] 图中:1固定架、2收缩架、3栏板、4固定脚、5握柄、6收纳腔、7第一限位孔、8第二限位孔、9L形限位杆、10导向杆、11导向槽、12推簧、13定位块、14定位槽。

具体实施方式

[0017] 下面将结合本实用新型实施例中的附图,对本实用新型实施例中的技术方案进行清楚、完整地描述,显然,所描述的实施例仅仅是本实用新型一部分实施例,而不是全部的实施例。

[0018] 如图1-2所示,本实用新型提出的一种智能电动车行李架,包括固定架1和收缩架2,固定架1的内部开设有收纳腔6,收缩架2活动卡合套接于收纳腔6的内部,远离收缩架2的收纳腔6的内壁对称开设有一对第一限位孔7,靠近收缩架2的收纳腔6的内壁对称开设有一对第二限位孔8,收缩架2的内部对称活动连接有一对L形限位杆9,且两个L形限位杆9的一端与第一限位孔7和第二限位孔8都匹配卡合。

[0019] 在一个可选的实施例中,收缩架2的内部位于两个L形限位杆9之间固定连接有导向杆10,且两个L形限位杆9均开设有供导向杆10贯穿的导向槽11。

[0020] 在一个可选的实施例中,导向杆10的外表面套接有推簧12,且推簧12的两端分别与两个L形限位杆9的外表面固定连接。

[0021] 在一个可选的实施例中,收缩架2的边缘表面对称开设有一对定位槽14,收纳腔6的内壁固定连接有与定位槽14相匹配的定位块13。

[0022] 在一个可选的实施例中,远离固定架1的两个L形限位杆9的一端下表面均固定连接有一个握柄5,且两个握柄5的底端均贯穿收缩架2的下表面。

[0023] 在一个可选的实施例中,收缩架2远离固定架1的一端一同连接有栏板3。

[0024] 在一个可选的实施例中,固定架1的边缘表面固定连接有多个固定脚4,且固定架1通过固定脚4与车体固定连接。

[0025] 工作原理:传统的智能电动车的行李架一般安装于车体内部后侧,由于车架的前后端较低,在存放行李时,较低的车架挡住了行李架的上方空间,导致在存放行李时非常不便操作,本实施例中,在存放行李时,可以先将收缩架2向外抽出,使收缩架2移动至较高车架的下方,此时可以更加方便将行李由下往上放置到收缩架2上,然后再将收缩架2推至固定架1内即可;该装置通过第一限位孔7、第二限位孔8和L形限位杆9的设计,便于对不同位置的收缩架2进行限位;通过栏板3的设计,便于将行李挡在固定架1上;具体的,存放行李时,先向外抽出收缩架2,同时捏住两个握柄5带动两个L形限位杆9的端部从第一限位孔7内脱出,然后将收缩架2抽至最外侧,此时L形限位杆9的端部与第二限位孔8对齐,松开握柄5后,推簧12通过弹性推力使L形限位杆9的端部卡进第二限位孔8内,此时收缩架2位于较高车架的下方,收缩架2上方的空间大大增加,可以非常方便的将行李放置到收缩架2上,随后按照上述方式重新将收缩架2推至收纳腔6内,以减少空间占用,此时L形限位杆9的端部卡进第一限位孔7内限位,收缩架2上的行李被挤到固定架1上,栏板3挡在固定架1的端部防止行李掉落。

[0026] 在本实用新型的描述中,需要理解的是,术语“中心”、“纵向”、“横向”、“长度”、“宽度”、“厚度”、“上”、“下”、“前”、“后”、“左”、“右”、“竖直”、“水平”、“顶”、“底”、“内”、“外”、“顺时针”、“逆时针”等指示的方位或位置关系为基于附图所示的方位或位置关系,仅是为

了便于描述本实用新型和简化描述，而不是指示或暗示所指的设备或元件必须具有特定的方位、以特定的方位构造和操作，因此不能理解为对本实用新型的限制。

[0027] 此外，术语“第一”、“第二”仅用于描述目的，而不能理解为指示或暗示相对重要性或者隐含指明所指示的技术特征的数量。由此，限定有“第一”、“第二”的特征可以明示或者隐含地包括一个或者更多个该特征。在本实用新型的描述中，“多个”的含义是两个或两个以上，除非另有明确具体的限定。

[0028] 以上所述，仅为本实用新型较佳的具体实施方式，但本实用新型的保护范围并不局限于此，任何熟悉本技术领域的技术人员在本实用新型揭露的技术范围内，根据本实用新型的技术方案及其实用新型构思加以等同替换或改变，都应涵盖在本实用新型的保护范围之内。

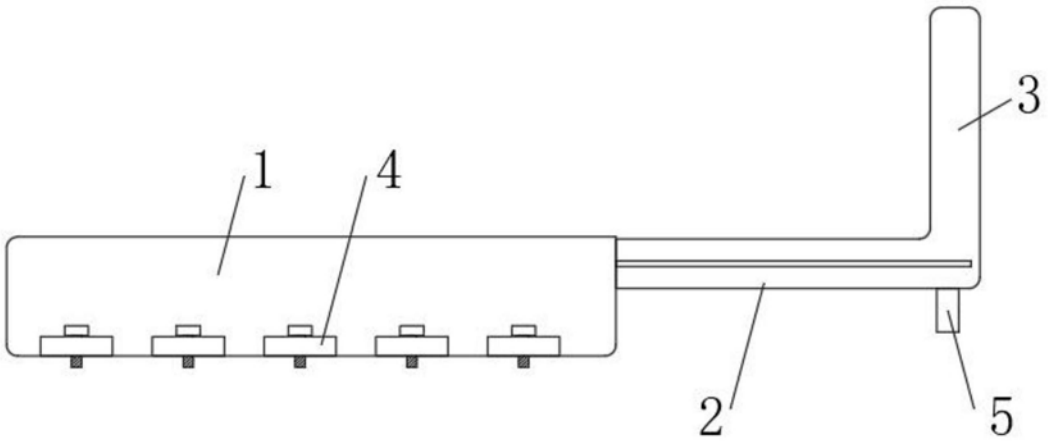

图1

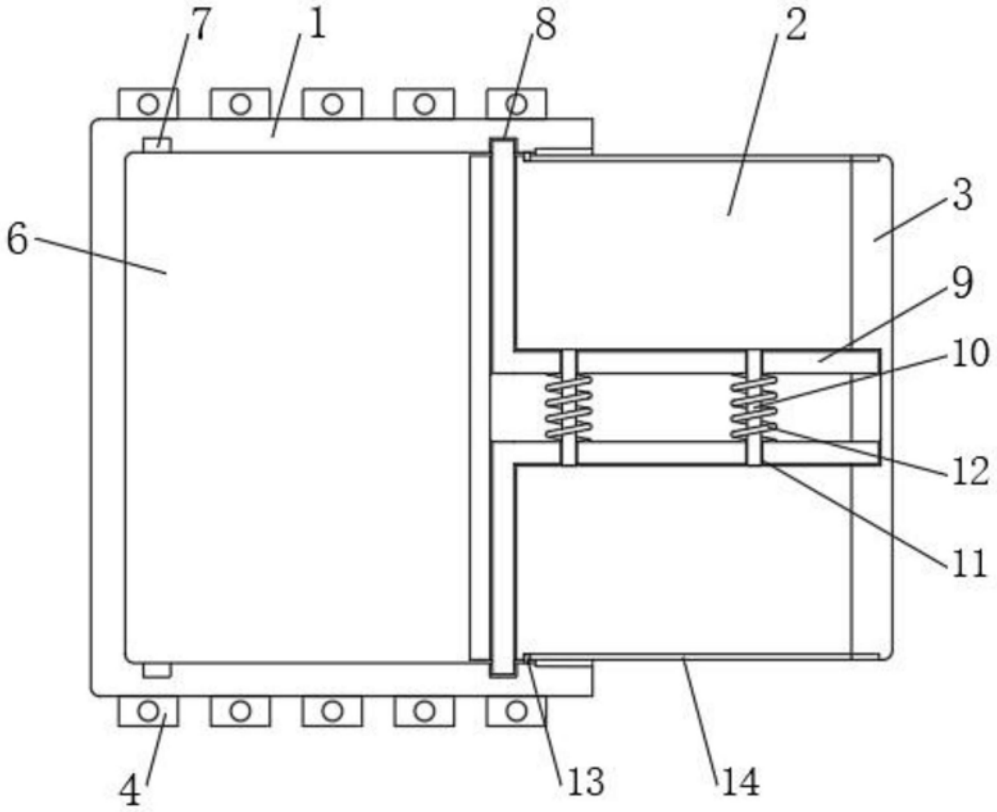

图2