(19)中华人民共和国国家知识产权局

(12)实用新型专利

(10)授权公告号 CN 210192557 U
(45)授权公告日 2020.03.27

(21)申请号 201921044212.4

(22)申请日 2019.07.05

(73)专利权人 江苏安牧轴承有限公司
地址 211700 江苏省淮安市盱眙经济开发区玉兰大道东侧

(72)发明人 王金锋

(74)专利代理机构 北京中索知识产权代理有限公司 11640
代理人 宋涛

(51)Int.Cl.
B65G 21/12(2006.01)
B65G 15/22(2006.01)
B65G 47/52(2006.01)
B65G 47/18(2006.01)
B65G 47/34(2006.01)
B65G 15/42(2006.01)

权利要求书1页 说明书3页 附图2页

(54)实用新型名称

一种隔料机上料输送装置

(57)摘要

本实用新型公开了一种隔料机上料输送装置，属于上料装置领域，包括底座、水平传输带和倾斜传输带，所述底座上设有水平传输带，水平传输带一侧设有储料斗，储料斗通过输料机架和底座连接，底座上设有平整辊筒支架，平整辊筒支架上设有平整辊筒，平整辊筒外壁均匀设有毛刷，水平传输带另一侧设有倾斜传输带，倾斜传输带的一个输送滚轮的中心轴和输送滚轮支架顶端活动连接，输送滚轮支架底端和底座上表面固定连接，倾斜传输带的另一个输送滚轮的中心轴安装在弧形连接件，弧形连接件底端通过升降柱和底座连接。本实用新型避免原料堆积在一起，方便上料输送的均匀，方便将原料输送输送到各个高度的进料口，方便配合各种机械的使用。

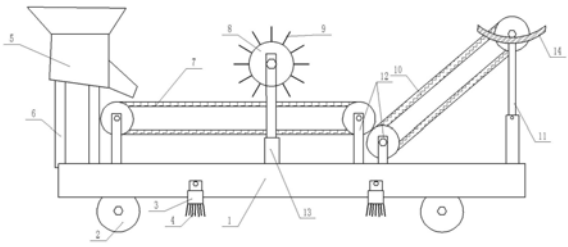

CN 210192557 U

1.一种隔料机上料输送装置，包括底座(1)、水平传输带(7)和倾斜传输带(10)，其特征在于，所述底座(1)上设有水平传输带(7)，水平传输带(7)一侧设有储料斗(5)，储料斗(5)通过输料机架(6)和底座(1)连接，底座(1)上设有平整辊筒支架(13)，平整辊筒支架(13)上设有平整辊筒(8)，平整辊筒(8)外壁均匀设有毛刷(9)，水平传输带(7)另一侧设有倾斜传输带(10)，倾斜传输带(10)的一个输送滚轮的中心轴和输送滚轮支架(12)顶端活动连接，输送滚轮支架(12)底端和底座(1)上表面固定连接，倾斜传输带(10)的另一个输送滚轮的中心轴安装在弧形连接件(14)，弧形连接件(14)底端通过升降柱(11)和底座(1)连接。

2.根据权利要求1所述的隔料机上料输送装置，其特征在于，所述底座(1)底端设有导轮(2)，底座(1)侧壁设有伸缩杆(3)，伸缩杆(3)底端设有固定爪(4)。

3.根据权利要求2所述的隔料机上料输送装置，其特征在于，所述水平传输带(7)的输送滚轮的中心轴和输送滚轮支架(12)顶端活动连接。

4.根据权利要求1所述的隔料机上料输送装置，其特征在于，所述平整辊筒(8)设置在水平传输带(7)的正上方。

5.根据权利要求4所述的隔料机上料输送装置，其特征在于，所述平整辊筒支架(13)为伸缩式结构。

6.根据权利要求1-5任一所述的隔料机上料输送装置，其特征在于，所述储料斗(5)上设有出料口，出料口设置在水平传输带(7)的上方，出料口上设有控制阀。

7.根据权利要求4所述的隔料机上料输送装置，其特征在于，所述水平传输带(7)和倾斜传输带(10)都设有隔料楞(15)。

一种隔料机上料输送装置

技术领域

[0001] 本实用新型涉及一种上料装置领域，具体是一种隔料机上料输送装置。

背景技术

[0002] 上料机又称塑料上料机。标准材质，是废旧塑料生产流水线里必备的产品。上料机还分为单体式全自动真空上料机与分体式大功率全自动真空上料机。真空上料机是现代化工、制药、食品、冶金、建材、农副等各轻、重工业等必须配套的设备之一，他提供了工作效率，运输精确，质量可靠坚久耐用，并且在送料过程中原料完全不受潮，不受污染，不带异物，不漏失，实现送料过程自运化，避免高空加料的危险性，降低劳动强度，提高生产效率，是现代企业文明生产必备之一。

[0003] 现有的一般上料的高度都是固定的，不能很好的和各个高度的进料口配合使用，同时上料不均匀，影响隔料机上料输送的效果，影响后续的工作。

实用新型内容

[0004] 对于现有的问题，本实用新型的目的在于提供一种隔料机上料输送装置，以解决上述背景技术中提出的问题。

[0005] 为实现上述目的，本实用新型提供如下技术方案：

[0006] 一种隔料机上料输送装置，包括底座、水平传输带和倾斜传输带，所述底座上设有水平传输带，水平传输带一侧设有储料斗，储料斗通过输料机架和底座连接，底座上设有平整辊筒支架，平整辊筒支架上设有平整辊筒，平整辊筒外壁均匀设有毛刷，水平传输带另一侧设有倾斜传输带，倾斜传输带的一个输送滚轮的中心轴和输送滚轮支架顶端活动连接，输送滚轮支架底端和底座上表面固定连接，倾斜传输带的另一个输送滚轮的中心轴安装在弧形连接件，弧形连接件底端通过升降柱和底座连接。

[0007] 作为本实用新型进一步的方案：所述底座底端设有导轮，底座侧壁设有伸缩杆，伸缩杆底端设有固定爪。

[0008] 作为本实用新型进一步的方案：所述水平传输带的输送滚轮的中心轴和输送滚轮支架顶端活动连接。

[0009] 作为本实用新型进一步的方案：所述平整辊筒设置在水平传输带的正上方。

[0010] 作为本实用新型进一步的方案：所述平整辊筒支架为伸缩式结构。

[0011] 作为本实用新型进一步的方案：所述储料斗上设有出料口，出料口设置在水平传输带的上方，出料口上设有控制阀。

[0012] 作为本实用新型进一步的方案：所述水平传输带和倾斜传输带都设有隔料楞。

[0013] 与现有技术相比，本实用新型的有益效果是：本实用新型储料斗内装满所需要上料的原料，通过控制阀打开出料口将原料慢慢的落到水平传输带，避免一次输送原料过多引起安全隐患，方便使用。调节平整辊筒支架的高度，控制平整辊筒和水平传输带的距离，通过平整辊筒转动，毛刷方便将水平传输带上的原料刷动平整，避免原料堆积在一起，方便

上料输送的均匀，利于后续的使用。通过调节升降柱的高度，方便控制倾斜传输带的角度，方便将原料输送输送到各个高度的进料口，方便配合各种机械的使用。

附图说明

[0014] 图1为隔料机上料输送装置的结构示意图。

[0015] 图2为隔料机上料输送装置中弧形连接件的安装示意图。

[0016] 图3为隔料机上料输送装置中隔料楞的连接示意图。

[0017] 图中：1、底座，2、导轮，3、伸缩杆，4、固定爪，5、储料斗，6、输料机架，7、水平传输带，8、平整辊筒，9、毛刷，10、倾斜传输带，11、升降柱，12、输送滚轮支架，13、平整辊筒支架，14、弧形连接件，15、隔料楞。

具体实施方式

[0018] 下面将结合本实用新型实施例中的附图，对本实用新型实施例中的技术方案进行清楚、完整地描述，显然，所描述的实施例仅仅是本实用新型一部分实施例，而不是全部的实施例。基于本实用新型中的实施例，本领域普通技术人员在没有做出创造性劳动前提下所获得的所有其他实施例，都属于本实用新型保护的范围。

[0019] 在本实用新型的描述中，需要说明的是，除非另有明确的规定和限定，术语“安装”、“设有”、“相连”、“连接”应做广义理解，例如，可以是固定连接，也可以是可拆卸连接，或一体地连接；可以是机械连接，也可以是电连接；可以是直接相连，也可以通过中间媒介间接相连，可以是两个元件内部的连通。对于本领域的普通技术人员而言，可以具体情况理解上述术语在本实用新型中的具体含义。

[0020] 实施例一：请参阅图1-3，一种隔料机上料输送装置，包括底座1、水平传输带7和倾斜传输带10，所述底座1上设有水平传输带7，水平传输带7的输送滚轮的中心轴和输送滚轮支架12顶端活动连接，输送滚轮支架12底端和底座1上表面固定连接，方便水平传输带7传输上料。

[0021] 水平传输带7一侧设有储料斗5，储料斗5通过输料机架6和底座1连接，储料斗5上设有出料口，出料口设置在水平传输带7的上方，出料口上设有控制阀，储料斗5内装满所需要上料的原料，通过控制阀打开出料口将原料慢慢的落到水平传输带7，避免一次输送原料过多引起安全隐患，方便使用。

[0022] 底座1上设有平整辊筒支架13，平整辊筒支架13上设有平整辊筒8，平整辊筒8外壁均匀设有毛刷9，平整辊筒8设置在水平传输带7的正上方，平整辊筒支架13为伸缩式结构，调节平整辊筒支架13的高度，控制平整辊筒8和水平传输带7的距离，通过平整辊筒8转动，毛刷9方便将水平传输带7上的原料刷动平整，避免原料堆积在一起，方便上料输送的均匀，利于后续的使用。

[0023] 水平传输带7另一侧设有倾斜传输带10，倾斜传输带10的一个输送滚轮的中心轴和输送滚轮支架12顶端活动连接，倾斜传输带10的另一个输送滚轮的中心轴安装在弧形连接件14，弧形连接件14底端通过升降柱11和底座1连接，通过调节升降柱11的高度，方便控制倾斜传输带10的角度，方便将原料输送输送到各个高度的进料口，方便配合各种机械的使用。

[0024] 实施例二:在实施例一的基础上所述底座1底端设有导轮2,导轮2方便装置移动,省时省力,方便在各个地点进行输料上料工作。

[0025] 底座1侧壁设有伸缩杆3,伸缩杆3底端设有固定爪4,当到达工作地点时通过调节伸缩杆3控制固定爪4紧紧抓住地面,保证装置的稳定,避免滑动,方便隔料机上料输送的工作,利于使用。

[0026] 水平传输带7和倾斜传输带10都设有隔料楞15,隔料楞15增加摩擦力,方便原料的运输。

[0027] 对于本领域技术人员而言,显然本实用新型不限于上述示范性实施例的细节,而且在不背离本实用新型的精神或基本特征的情况下,能够以其他的具体形式实现本实用新型。因此,无论从哪一点来看,均应将实施例看作是示范性的,而且是非限制性的,本实用新型的范围由所附权利要求而不是上述说明限定,因此旨在将落在权利要求的等同要件的含义和范围内的所有变化囊括在本实用新型内。不应将权利要求中的任何附图标记视为限制所涉及的权利要求。

[0028] 此外,应当理解,虽然本说明书按照实施方式加以描述,但并非每个实施方式仅包含一个独立的技术方案,说明书的这种叙述方式仅仅是为清楚起见,本领域技术人员应当将说明书作为一个整体,各实施例中的技术方案也可以经适当组合,形成本领域技术人员可以理解的其他实施方式。

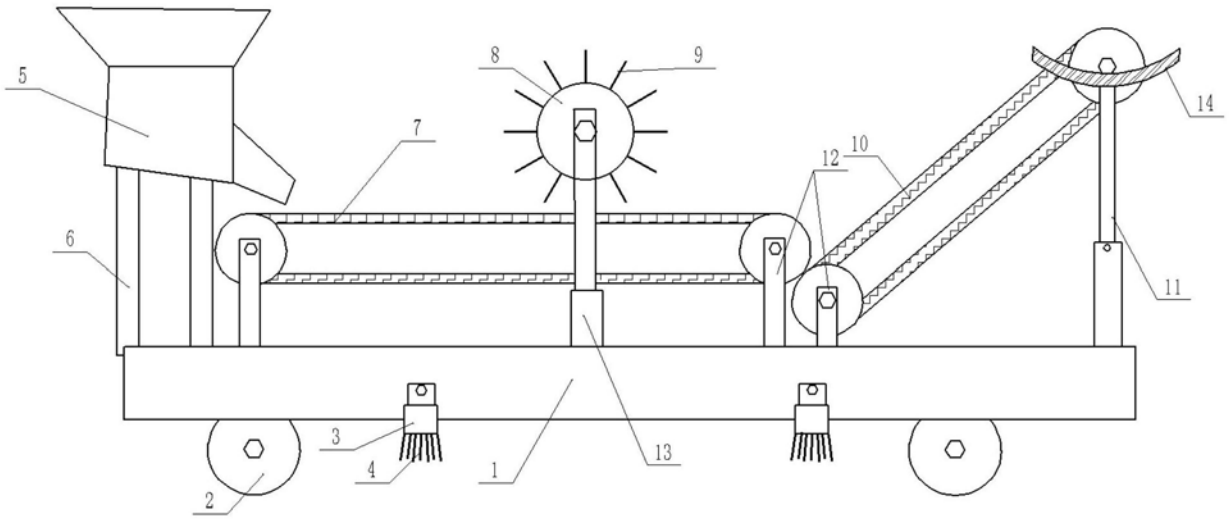

图1

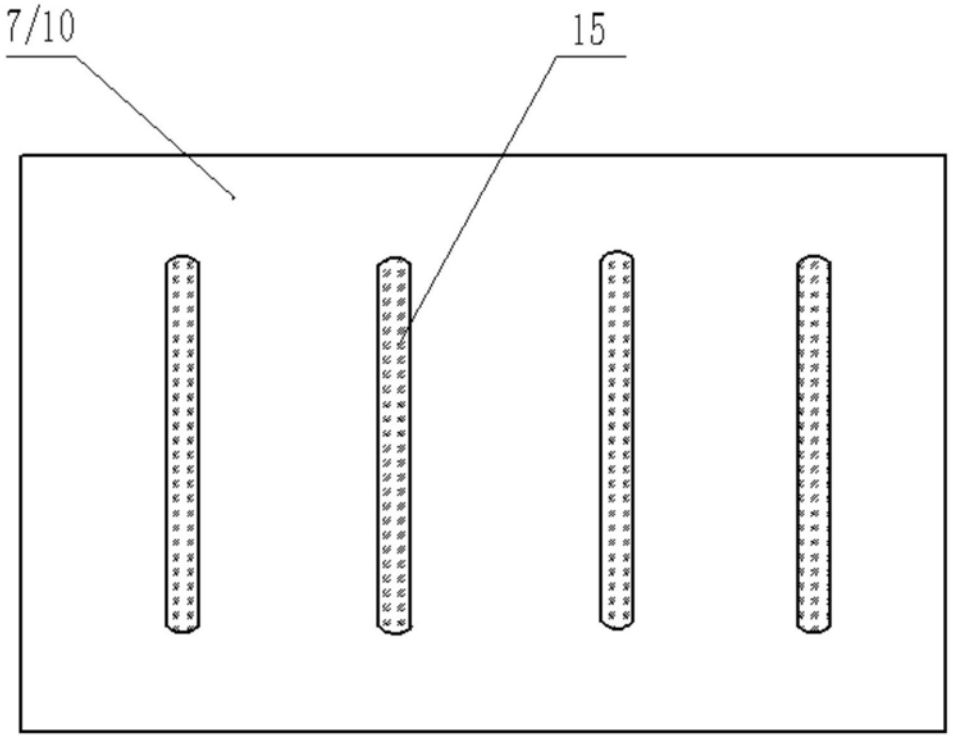

图2

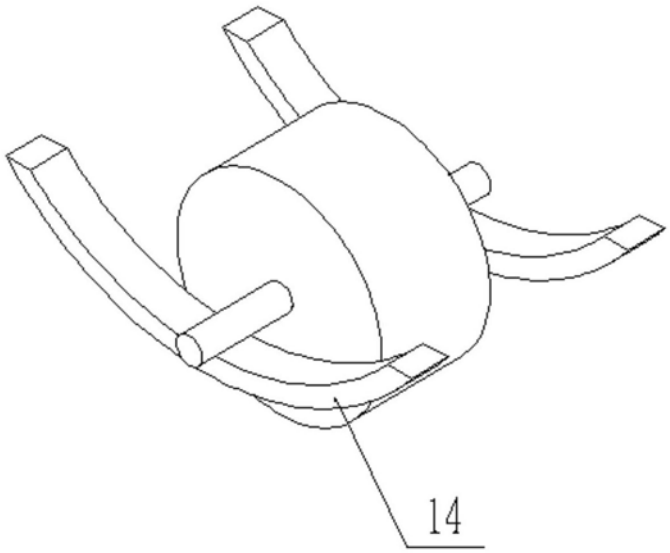

图3