(19)中华人民共和国国家知识产权局

(12)实用新型专利

(10)授权公告号 CN 204908676 U
(45)授权公告日 2015.12.30

(21)申请号 201520621859.4

(22)申请日 2015.08.18

(73)专利权人 安吉中源工艺品有限公司
地址 313000 浙江省湖州市安吉县上墅乡上墅村

(72)发明人 曹勇

(74)专利代理机构 北京科亿知识产权代理事务所（普通合伙） 11350
代理人 汤东凤

(51)Int.Cl.
*A47C 17/00*(2006.01)
*A47C 23/32*(2006.01)
*A47C 23/16*(2006.01)

权利要求书1页 说明书2页 附图1页

(54)实用新型名称

一种经济舒适单人沙发

(57)摘要

本实用新型属于沙发用品技术领域且公开了一种经济舒适单人沙发，包括沙发本体，所述沙发本体包括靠背和底座，所述靠背与底座固定连接，所述靠背内部设有靠背支撑架、绷带和第一弹簧支撑架，所述第一弹簧支撑架与靠背支撑架通过固定块固定连接，所述靠背底部设有背垫套块，所述底座顶部设有扶手架以及设于扶手架表层的扶手垫套块。本实用新型结构简单，通过第一弹簧支撑架和第二弹簧支撑架的设置可以高效的节约沙发用料成本，同时大大提高沙发的整体结构支撑性能，通过绷带的设置可以产生靠背的柔性支撑，使用舒适。

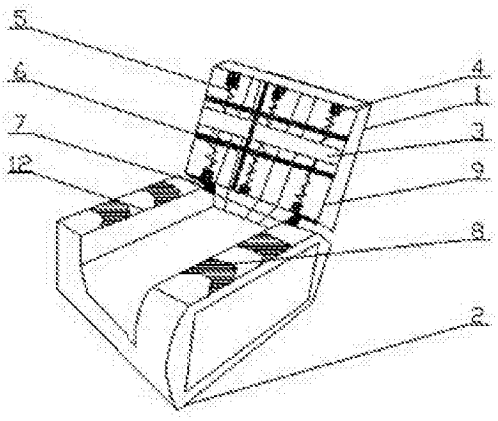


CN 204908676 U

1. 一种经济舒适单人沙发，包括沙发本体（1），其特征在于，所述沙发本体（1）包括靠背（9）和底座（2），所述靠背（9）与底座（2）固定连接，所述靠背（9）内部设有靠背支撑架（3）、绷带（6）和第一弹簧支撑架（5），所述第一弹簧支撑架（5）与靠背支撑架（3）通过固定块（4）固定连接，所述靠背（9）底部设有背垫套块（7），所述底座（2）顶部设有扶手架（12）以及设于扶手架（12）表层的扶手垫套块（8）。

2. 根据权利要求 1 所述的一种经济舒适单人沙发，其特征在于，所述底座（2）内部设有底座支撑架（10）和第二弹簧支撑架（11）。

3. 根据权利要求 2 所述的一种经济舒适单人沙发，其特征在于，所述第二弹簧支撑架（11）通过固定块（4）与底座支撑架（10）固定连接。

4. 根据权利要求 1 所述的一种经济舒适单人沙发，其特征在于，所述绷带（6）与靠背支撑架（3）固定连接。

# 一种经济舒适单人沙发

## 技术领域

[0001] 本实用新型涉及一种沙发，具体涉及一种经济舒适单人沙发，属于沙发用品技术领域。

## 背景技术

[0002] 沙发，为一种装有软垫的座椅，沙发的表面柔软、舒适，因此深受人们喜爱，沙发的结构一般包括坐部、扶手部和靠背部，坐部、扶手部和靠背部均为柔性材料制成。

[0003] 然而，随着人们的使用需求以及使用理念的不断变化，传统的沙发面临着许多使用不足，一方面，传统的沙发制造用料较多，带来了沙发的笨重与结构的复杂，降低了沙发的移动便捷性与实用性能，另一方面，现有的沙发在人们使用时，靠背的柔软舒适度并不足够，沙发整体的柔性支撑能力较低，同时，许多沙发的软垫一般都是直接与沙发支撑结构平固定连接，无法方便的拆卸，而一些可以拆卸的软垫与沙发支撑架结构连接并不牢固，带来使用上的许多不便，为此，我们提出一种经济舒适单人沙发。

## 实用新型内容

[0004] 本实用新型要解决的技术问题克服现有的缺陷，提供一种经济舒适单人沙发，通过第一弹簧支撑架和第二弹簧支撑架的设置可以高效的节约沙发用料成本，同时大大提高沙发的整体结构支撑性能，通过绷带的设置可以产生靠背的柔性支撑，使用舒适，由于扶手垫套块以及背垫套块的设置，可以使沙发套用软垫与沙发结构支架连接牢固，可以有效解决背景技术中的问题。

[0005] 为了解决上述技术问题，本实用新型提供了如下的技术方案：

[0006] 本实用新型提供一种经济舒适单人沙发，包括沙发本体，所述沙发本体包括靠背和底座，所述靠背与底座固定连接，所述靠背内部设有靠背支撑架、绷带和第一弹簧支撑架，所述第一弹簧支撑架与靠背支撑架通过固定块固定连接，所述靠背底部设有背垫套块，所述底座顶部设有扶手架以及设于扶手架表层的扶手垫套块。

[0007] 作为本实用新型的一种优选技术方案，所述底座内部设有底座支撑架和第二弹簧支撑架。

[0008] 作为本实用新型的一种优选技术方案，所述第二弹簧支撑架通过固定块与底座支撑架固定连接。

[0009] 作为本实用新型的一种优选技术方案，所述绷带与靠背支撑架固定连接。

[0010] 本实用新型所达到的有益效果是：一种经济舒适单人沙发，通过第一弹簧支撑架和第二弹簧支撑架的设置可以高效的节约沙发用料成本，降低经济成本，同时大大提高沙发的整体结构支撑性能，通过绷带的设置可以产生靠背的柔性支撑，使用舒适，由于固定块的设置，使得第一弹簧支撑架和第二弹簧支撑架与靠背支撑架和底座支撑架的有效固定连接，由于扶手垫套块以及背垫套块的设置，可以使沙发套用软垫与沙发结构支撑架连接牢固，同时套用软垫拆卸方便。

## 附图说明

[0011] 附图用来提供对本实用新型的进一步理解，并且构成说明书的一部分，与本实用新型的实施例一起用于解释本实用新型，并不构成对本实用新型的限制。

[0012] 在附图中：

[0013] 图 1 是本实用新型实施例所述的一种经济舒适单人沙发整体结构示意图；

[0014] 图 2 是本实用新型实施例所述的一种经济舒适单人沙发底座结构示意图；

[0015] 图中标号：1、沙发本体；2、底座；3、靠背支撑架；4、固定块；5、第一弹簧支撑架；6、绷带；7、背垫套块；8、扶手垫套块；9、靠背；10、底座支撑架；11、第二弹簧支撑架；12、扶手架。

## 具体实施方式

[0016] 以下结合附图对本实用新型的优选实施例进行说明，应当理解，此处所描述的优选实施例仅用于说明和解释本实用新型，并不用于限定本实用新型。

[0017] 实施例：请参阅图 1-2，本实用新型，一种经济舒适单人沙发，包括沙发本体 1，所述沙发本体 1 包括靠背 9 和底座 2，所述靠背 9 与底座 2 固定连接，所述靠背 9 内部设有靠背支撑架 3、绷带 6 和第一弹簧支撑架 5，所述第一弹簧支撑架 5 与靠背支撑架 3 通过固定块 4 固定连接，所述靠背 9 底部设有背垫套块 7，所述底座 2 顶部设有扶手架 12 以及设于扶手架 12 表层的扶手垫套块 8。

[0018] 所述底座 2 内部设有底座支撑架 10 和第二弹簧支撑架 11，底座支撑架 10 的设置可以有效的提供底座 2 的结构支撑，第二弹簧支撑架 11 的设置可以有效的降低底座支撑架 10 的整体用料，同时提高底座 2 的结构支撑性能，所述第二弹簧支撑架 11 通过固定块 4 与底座支撑架 10 固定连接，第二弹簧支撑架 11 的设置可以有效的保证底座 2 整体结构的稳定，固定块 4 的设置可以使得第一弹簧支撑架 5 和第二弹簧支撑架 11 与靠背支撑架 3 和底座支撑架 10 的有效固定连接，所述绷带 6 与靠背支撑架 3 固定连接，绷带 6 的设置可以有效的提供靠背 9 结构整体的柔性支撑性能，使用者使用时能够产生很好的背部倚靠效果。

[0019] 需要说明的是，本实用新型为一种经济舒适单人沙发，工作时，将套用的软垫与靠背 9，扶手架 12 和底座 2 连接，扶手垫套块 8 和背垫套块 7 产生连接牢固的效果，使用者可直接坐于底座 2 顶部，在此过程中，靠背 9 以及内部绷带 6 和第一弹簧支撑架 5 开始工作，产生靠背 9 的柔性倚靠效果，底座 2 以及内部第二弹簧支撑架 11 开始工作，提供底座 2 的结构支撑，保证结构的稳定。

[0020] 最后应说明的是：以上所述仅为本实用新型的优选实施例而已，并不用于限制本实用新型，尽管参照前述实施例对本实用新型进行了详细的说明，对于本领域的技术人员来说，其依然可以对前述各实施例所记载的技术方案进行修改，或者对其中部分技术特征进行等同替换。凡在本实用新型的精神和原则之内，所作的任何修改、等同替换、改进等，均应包含在本实用新型的保护范围之内。

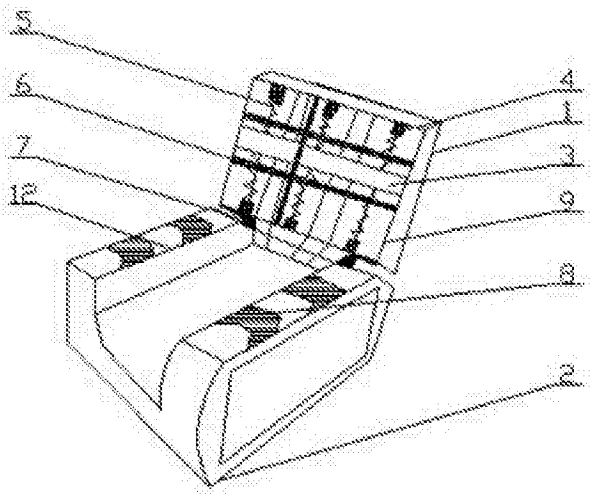


图 1

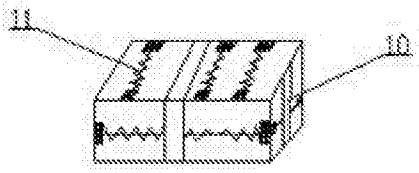


图 2