(19)中华人民共和国国家知识产权局

(12)实用新型专利

(10)授权公告号 CN 202653675 U
(45)授权公告日 2013.01.09

(21)申请号 201220222283.0

(22)申请日 2012.05.17

(73)专利权人 四川发荣林业产业有限公司
地址 636350 四川省达州市万源市驼山南路159信箱

(72)发明人 罗刚

(74)专利代理机构 成都九鼎天元知识产权代理有限公司 51214
代理人 钱成岑 詹永斌

(51)Int.Cl.
A47D 7/01(2006.01)
A47D 11/00(2006.01)

权利要求书 1 页 说明书 3 页 附图 9 页

(54)实用新型名称

多功能童床

(57)摘要

本实用新型公开了一种多功能童床，包括床头、侧栏和床板，所述床头和侧栏通过螺钉连接组成多功能童床的床体，其特征在于：所述侧栏包括固定侧栏和活动侧栏，床头包括加长活动床头和固定床头，活动侧栏和加长活动床头设有位置对应的翻转部位，所述床体内装有上下两层床板，上层床板位于翻转部位与床体活动连接将床体部分为上下腔，所述上腔设有与侧栏活动连接的内挂式摇篮。本实用新型的有益效果在于：适用于0～6岁不同年龄阶段的儿童，配合儿童的不同成长阶段，提供舒适的睡眠空间，其一侧的侧栏可翻转，可以与家长的床连通合并，方便家长照顾儿童。

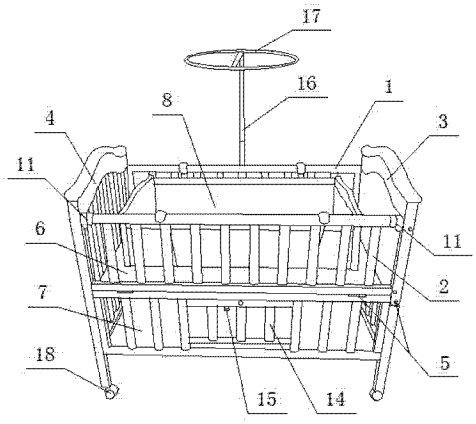

CN 202653675 U

1. 一种多功能童床，包括床头、侧栏和床板，所述床头和侧栏通过螺钉连接组成多功能童床的床体，其特征在于：所述侧栏包括固定侧栏（1）和活动侧栏（2），床头包括加长活动床头（3）和固定床头（4），活动侧栏（1）和加长活动床头（3）设有位置对应的翻转部位（5），所述床体内装有上层床板（6）和下层床板（7），上层床板（6）位于翻转部位（5）与床体活动连接将床体内部为上下腔，所述上腔设有与侧栏活动连接的内挂式摇篮（8）。

2. 如权利要求 1 所述的多功能童床，其特征在于：所述内挂式摇篮（8）底部边缘固定设有至少 4 条带挂钩（9）的悬挂带（10），悬挂带（10）两两对称布置，通过挂钩（9）挂在侧栏上横杆使内挂式摇篮（8）位于上层床板（6）之上悬挂。

3. 如权利要求 2 所述的多功能童床，其特征在于：所述悬挂带（10）采用具有一定韧性的软性材料制成。

4. 如权利要求 1 所述的多功能童床，其特征在于：所述活动侧栏上横杆两端与两侧床头通过旋转卡扣（11）活动连接。

5. 如权利要求 4 所述的多功能童床，其特征在于：所述加长活动床头（3）与活动侧栏（2）通过旋转卡扣（11）活动连接，与固定侧栏（1）通过螺纹插销（12）活动连接。

6. 如权利要求 5 所述的多功能童床，其特征在于：所述加长活动床头外侧设有支撑架（13），支撑架（13）上端固定于翻转部位（5）上方靠近床头顶部，支撑架（13）下端两侧与床头拖过滑槽活动连接。

7. 如权利要求 1 所述的多功能童床，其特征在于：所述活动侧栏（2）的翻转部位（5）下方设有活动小门（14），活动小门（14）通过与翻转部位（5）活动连接的插销（15）控制开闭。

8. 如权利要求 1 所述的多功能童床，其特征在于：所述固定侧栏（1）安装有蚊帐杆（16），蚊帐杆（16）延伸至童床正上方，蚊帐杆（16）顶端装有套装蚊帐用的蚊帐圈（17）。

9. 如权利要求 1 所述的多功能童床，其特征在于：所述多功能童床的床脚装有带刹车装置的万向滑轮（18）。

10. 如权利要求 1 至 9 中任一权利要求所述的多功能童床，其特征在于：所述多功能童床采用全实木制造少涂料加工，侧栏上横杆均包裹有防咬条。

多功能童床

技术领域

[0001] 本实用新型涉及一种床，特别是一种供儿童使用的多功能童床。

背景技术

[0002] 当今社会人们越来越重视儿童的成长和发展，专门供儿童使用的床也越来越受到家长们的青睐，现有的传统儿童床一般分为摇床和板床，在儿童处于婴幼儿阶段通常使用摇床，而稍大年龄的时候通常使用带围栏的板床，同时由于儿童在成长过程中身体发育较快，因此需要频繁地更换供儿童床，不仅给家长带来经济负担，也不利于社会的可持续发展。

实用新型内容

[0003] 本实用新型的目的在于：针对上述存在的问题，提供一种使用方便，可根据不同情况变换形态的多功能童床，可配合儿童的成长供不同年龄阶段的儿童使用。

[0004] 本实用新型的目的通过下述技术方案来实现：

[0005] 一种多功能童床，包括床头、侧栏和床板，所述床头和侧栏通过螺钉连接组成多功能童床的床体，其特征在于：所述侧栏包括固定侧栏和活动侧栏，床头包括加长活动床头和固定床头，活动侧栏和加长活动床头设有位置对应的翻转部位，所述床体内装有上下两层床板，上层床板位于翻转部位与床体活动连接将床体内部为上下腔，所述上腔设有与侧栏活动连接的内挂式摇篮。

[0006] 作为优选方式，所述内挂式摇篮底部边缘固定设有至少 4 条带挂钩的悬挂带，悬挂带两两对称布置，通过挂钩挂在侧栏上横杆使内挂式摇篮位于上层床板之上悬挂。

[0007] 作为优选方式，所述悬挂带采用具有一定韧性的软性材料制成。

[0008] 作为优选方式，所述活动侧栏上横杆两端与两侧床头通过旋转卡扣活动连接。

[0009] 作为优选方式，所述加长活动床头与活动侧栏通过旋转卡扣活动连接，与固定侧栏通过螺纹插销活动连接。

[0010] 作为优选方式，所述加长活动床头外侧设有支撑架，支撑架上端固定于翻转部位上方靠近床头顶部，支撑架下端两侧与床头拖过滑槽活动连接。

[0011] 作为优选方式，所述活动侧栏的翻转部位下方设有活动小门，活动小门通过与翻转部位活动连接的插销控制开闭。

[0012] 作为优选方式，所述固定侧栏安装有蚊帐杆，蚊帐杆延伸至童床正上方，蚊帐杆顶端装有套装蚊帐用的蚊帐圈。

[0013] 作为优选方式，所述多功能童床的床脚装有带刹车装置的万向滑轮。

[0014] 作为优选方式，所述多功能童床采用全实木制造少涂料加工，侧栏上横杆均包裹有防咬条。

[0015] 本实用新型的工作原理：

[0016] 当儿童处于婴幼儿需要使用摇床哄睡的年龄阶段时，只需将内挂式摇篮通过带挂

钩的悬挂带挂在多功能童床上腔内作为婴幼儿的睡眠空间，内挂式摇篮在可悬挂带的带动下沿悬挂带纵向方向摇摆，有利于婴幼儿快速入睡。

[0017] 当儿童稍大一些不再需要使用摇床哄睡时，可将内挂式摇篮拆掉，直接将多功能童床的床体上腔作为儿童的睡眠空间。另外，活动侧栏的翻转部位以上部分只需操作其上横杆两端与两侧床头连接处的旋转卡扣，即可沿翻转部位向床体外侧翻转 180° 至与下部分接触，此时床体上腔可通过活动侧栏的缺口与家长的床连通合并，方便家长照顾儿童。

[0018] 当床体上腔长度无法容纳儿童身高时，只需操作加长活动床头与活动侧栏连接的旋转卡扣，再拆掉与固定侧栏连接的螺纹插销，即可沿翻转部位向床体外侧翻转，翻转过程中加长活动床头外侧的支撑架通过两侧的滑槽下移，最终以三角形结构支撑住加长活动床头上部，此时加长活动床头上部呈水平与上层床板连为一体，使儿童的睡眠空间变长。

[0019] 当儿童不需要睡眠或无人看管时，可将床体内的上层床板拆掉，此时床体内部上下腔连通，空间变高，可供儿童在内站立玩耍或独自睡眠，防止儿童翻出床体发生意外。另外，由于活动侧栏的翻转部位下方设有由插销控制开闭的活动小门，当多功能童床床体上腔作为儿童睡眠空间时下腔可作为储物空间。

[0020] 另外，床脚装设带刹车装置的万向滑轮，使多功能童床能向各个方向轻松移动，当不需要移动时可以操作刹车装置锁住滑轮防止发生意外，侧栏上横杆包裹的防咬条有效防止儿童啃咬木制品带来危险。

[0021] 本实用新型的有益效果：多功能童床采用全实木制造少涂料加工，环保安全有利于儿童健康成长，运用各种可以自由拆卸的活动连接结构，适用于 0 ～ 6 岁不同年龄阶段的儿童，配合儿童的不同成长阶段，提供舒适的睡眠空间，其一侧的侧栏可翻转，可以与家长的床连通合并，方便家长照顾儿童，一床多用经济性实用性高。

附图说明

[0022] 图 1 是本实用新型的结构示意图；

[0023] 图 2 是图 1 另一视角的结构示意图；

[0024] 图 3 是内挂式摇篮的结构示意图；

[0025] 图 4 是活动侧栏翻转后的示意图；

[0026] 图 5 是加长活动床头翻转后的示意图；

[0027] 图 6 是活动小门开启后的示意图；

[0028] 图 7 是旋转卡扣的结构示意图；

[0029] 图 8 是旋转卡扣闭合状态的示意图；

[0030] 图 9 是旋转卡扣开启状态的示意图。

[0031] 图中标记，1 为固定侧栏，2 为活动侧栏，3 为加长活动床头，4 为固定床头，5 为翻转部位，6 为上层床板，7 为下层床板，8 为内挂式摇篮，9 为挂钩，10 为悬挂带，11 为旋转卡扣，12 为螺纹插销，13 为支撑架，14 为活动小门，15 为插销，16 为蚊帐杆，17 为蚊帐圈，18 为带刹车装置的万向滑轮。

具体实施方式

[0032] 下面结合具体实施例和附图对本实用新型作进一步的说明。

[0033] 实施例：如图 1 和图 2 所示，一种多功能童床，包括床头、侧栏和床板，所述床头和侧栏通过螺钉连接组成多功能童床的床体，其特征在于：所述侧栏包括固定侧栏 1 和活动侧栏 2，床头包括加长活动床头 3 和固定床头 4，活动侧栏 2 和加长活动床头 3 设有位置对应的翻转部位 5，所述床体内装有上层床板 6 和下层床板 7，上层床板 6 位于翻转部位 5 与床体活动连接将床体内部为上下腔，所述上腔设有与侧栏活动连接的内挂式摇篮 8。所述加长活动床头外侧设有支撑架 13，支撑架 13 上端固定于翻转部位 5 上方靠近床头顶部，支撑架 13 下端两侧与床头拖过滑槽活动连接。所述多功能童床的床脚装有带刹车装置的万向滑轮 18，使多功能童床能向各个方向轻松移动，当不需要移动时可以操作刹车装置锁住滑轮防止发生意外。多功能童床整体采用全实木制造少涂料加工，健康环保，侧栏上横杆均包裹有防咬条有效防止儿童啃咬木制品带来危险。

[0034] 如图 3 所述，内挂式摇篮 8 底部边缘固定设有 4 条带挂钩 9 的由尼龙制成的悬挂带 10，悬挂带 10 两两对称布置位于内挂式摇篮 8 底部两侧，通过挂钩挂在侧栏上横杆使内挂式摇篮 8 位于上层床板 6 之上悬挂。当儿童处于婴幼儿需要使用摇床哄睡的年龄阶段时，只需将内挂式摇篮 8 通过带挂钩 9 的悬挂带 10 挂在多功能童床上腔内作为婴幼儿的睡眠空间，内挂式摇篮 8 在可悬挂带 10 的带动下沿悬挂带纵向方向摇摆，有利于婴幼儿快速入睡。

[0035] 如图 4、图 5、图 7、图 8 和图 9 所示，所述活动侧栏上横杆两端与两侧床头通过旋转卡扣 11 活动连接，加长活动床头 3 与活动侧栏 2 通过旋转卡扣 11 活动连接，与固定侧栏 1 通过螺纹插销 12 活动连接。当儿童不再需要使用摇床哄睡时，可将内挂式摇篮 8 拆掉，直接将多功能童床的床体上腔作为儿童的睡眠空间，活动侧栏 2 的翻转部位 5 以上部分只需操作其上横杆两端与两侧床头连接处的旋转卡扣 11，即可沿翻转部位 5 向床体外侧翻转 180° 至与下部分接触，此时床体上腔可通过活动侧栏的缺口与家长的床连通合并，方便家长照顾儿童；当床体上腔长度无法容纳儿童身高时，只需操作加长活动床头 3 与活动侧栏 2 连接的旋转卡扣 11，再拆掉与固定侧栏 1 连接的螺纹插销 12，即可沿翻转部位向床体外侧翻转，翻转过程中加长活动床头 3 外侧的支撑架 13 通过两侧的滑槽下移，最终以三角形结构支撑住加长活动床头上部，此时加长活动床头上部呈水平与上层床板 6 连为一体，使儿童的睡眠空间变长；当儿童不需要睡眠或无人看管时，可将床体内的上层床板 6 拆掉，此时床体内部上下腔连通，空间变高，可供儿童在内站立玩耍或独自睡眠，防止儿童翻出床体发生意外。

[0036] 如图 6 所示，所述活动侧栏 2 的翻转部位 5 下方设有活动小门 14，活动小门 14 通过与翻转部位 5 活动连接的插销 15 控制开闭，当多功能童床床体上腔作为儿童睡眠空间时下腔可作为储物空间。固定侧栏 1 安装有蚊帐杆 16，蚊帐杆 16 延伸至童床正上方，蚊帐杆 16 顶端装有套装蚊帐用的蚊帐圈 17。

[0037] 以上所述仅为本实用新型的较佳实施例而已，并不用以限制本实用新型，凡在本实用新型的精神和原则之内所作的任何修改、等同替换和改进等，均应包含在本实用新型的保护范围之内。

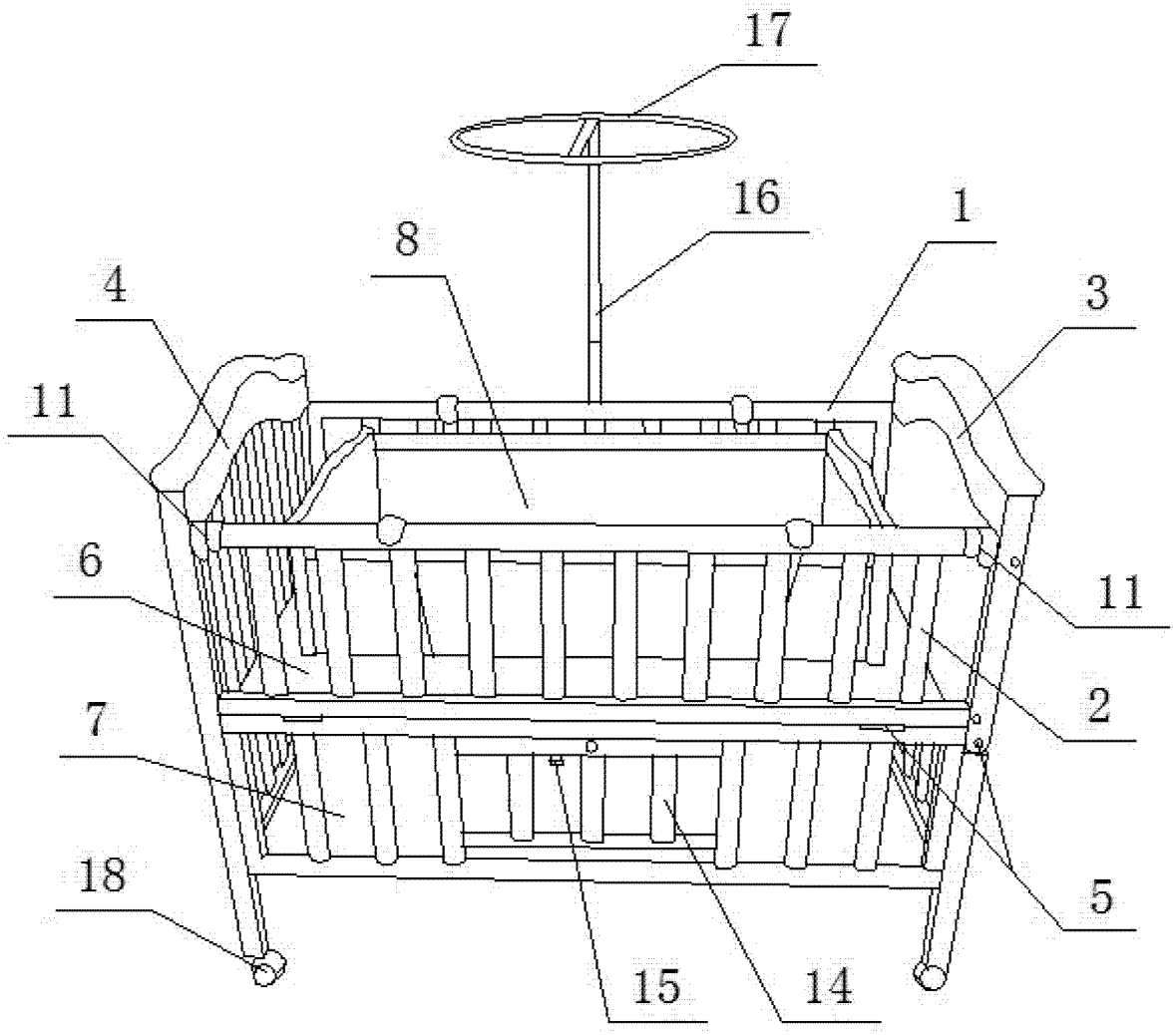

图 1

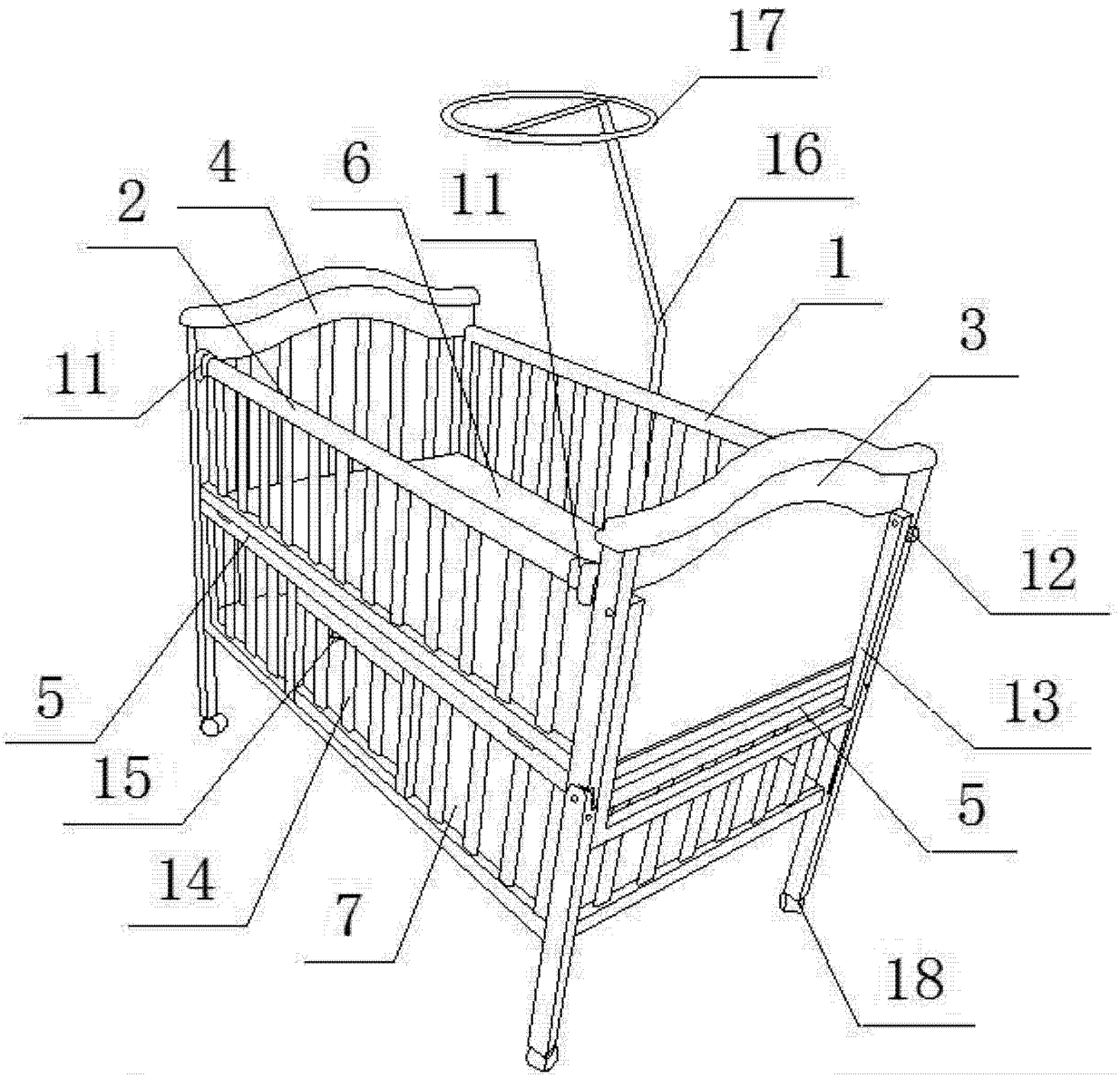

图 2

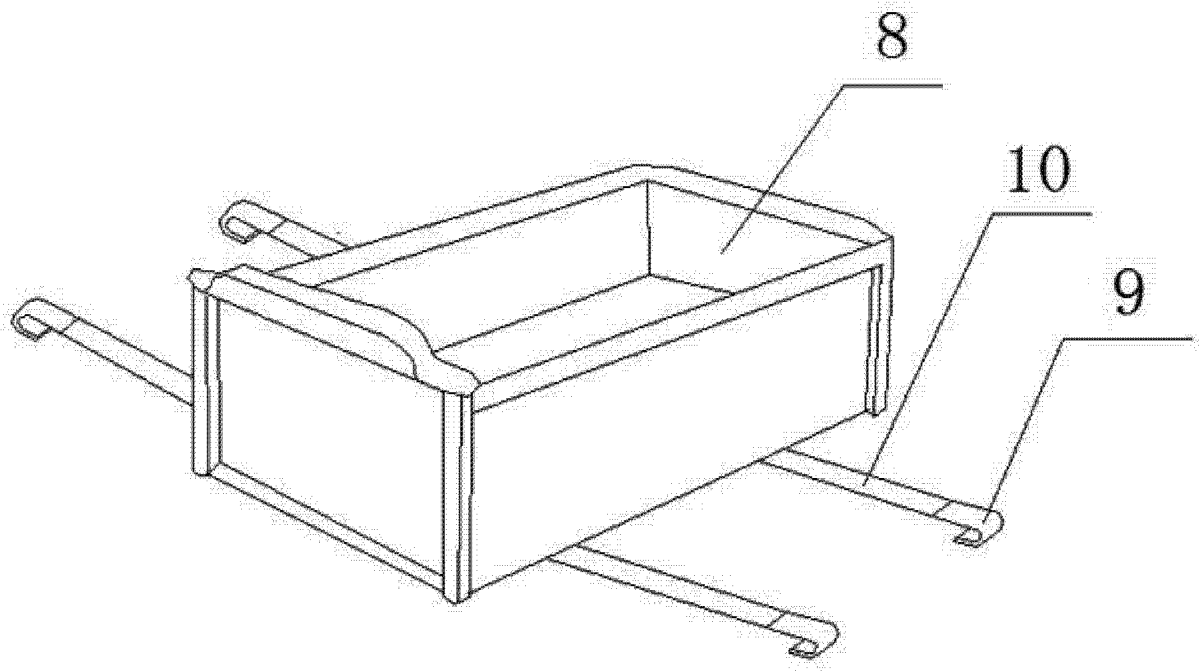

图 3

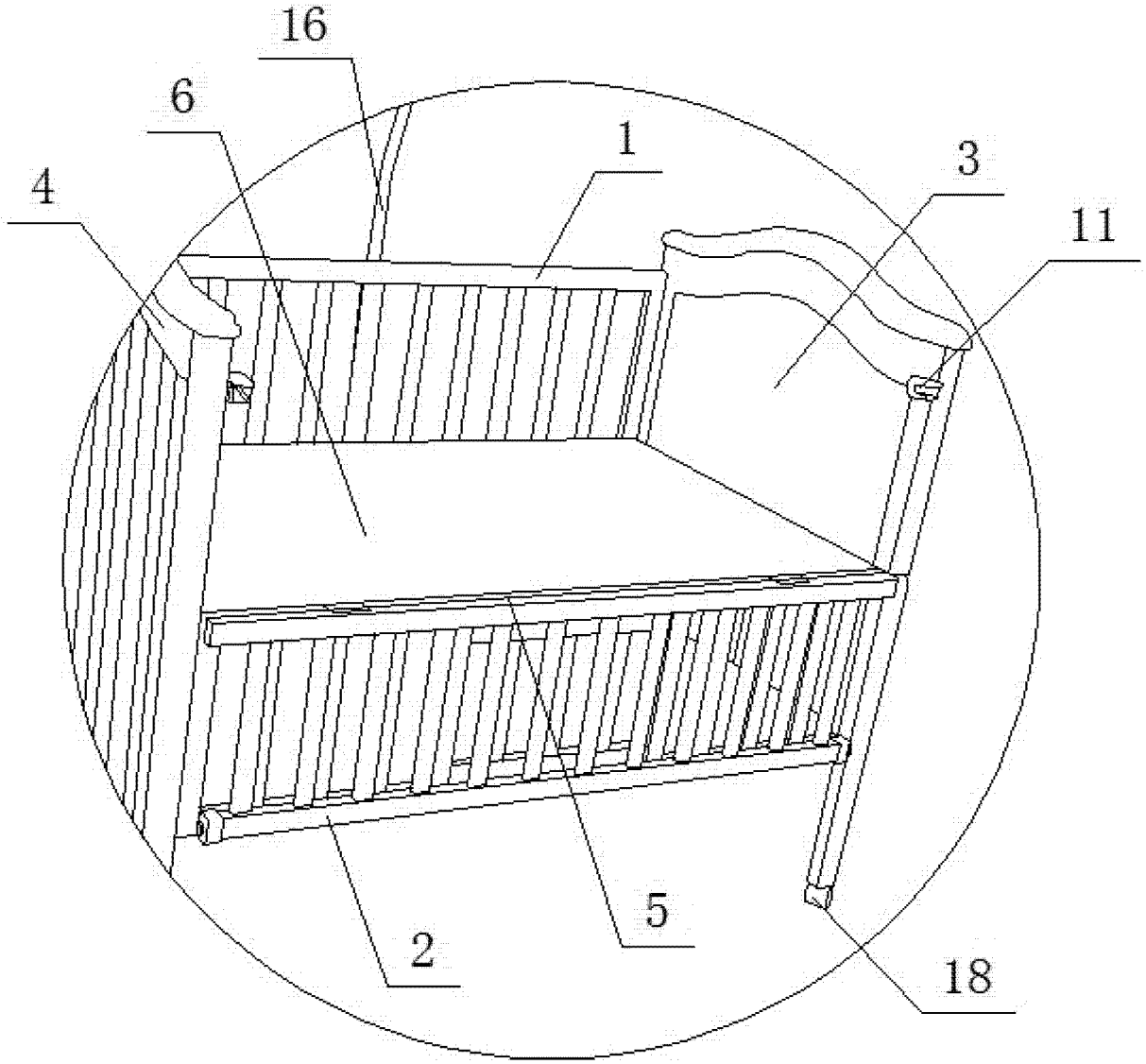

图 4

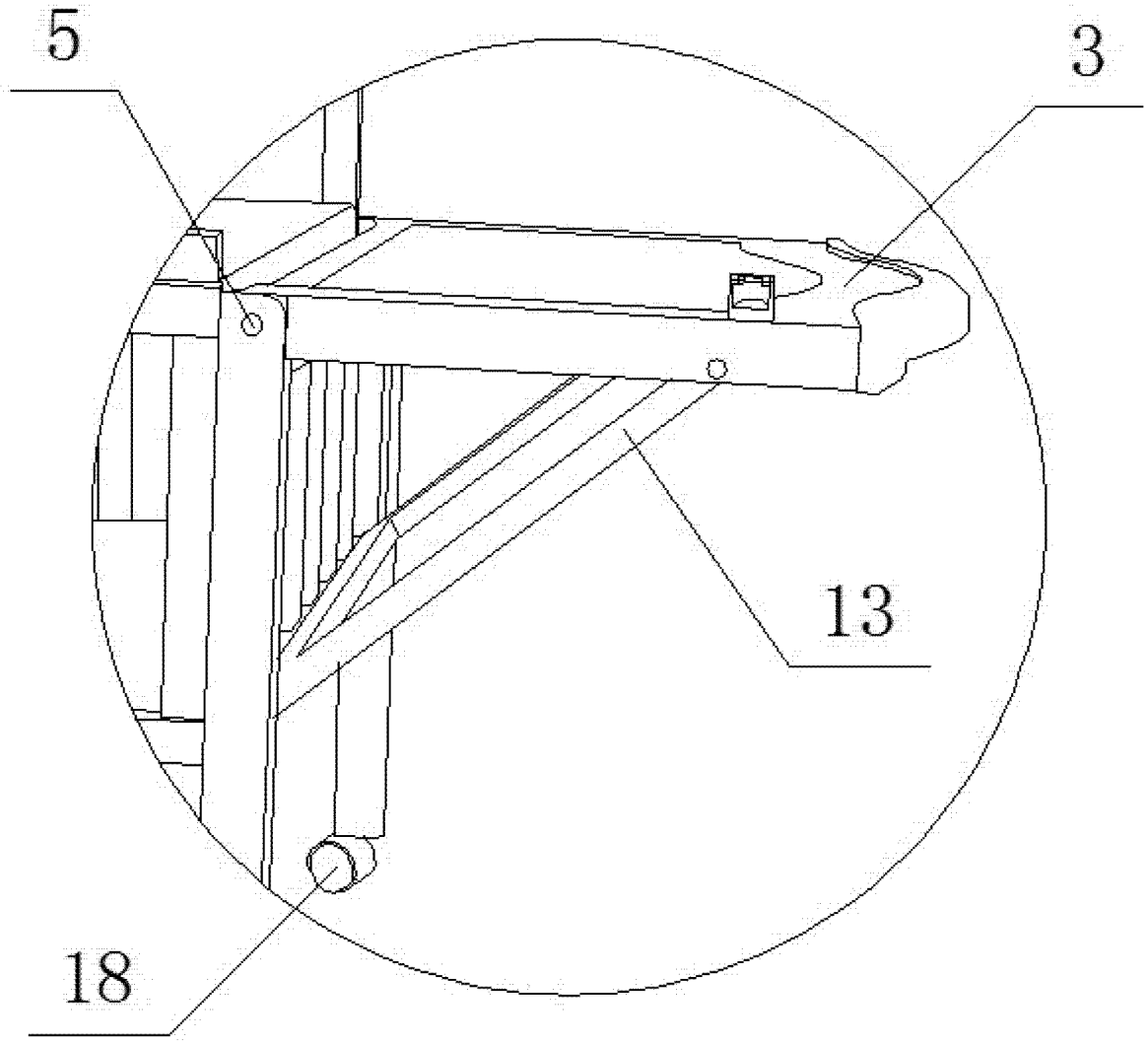

图 5

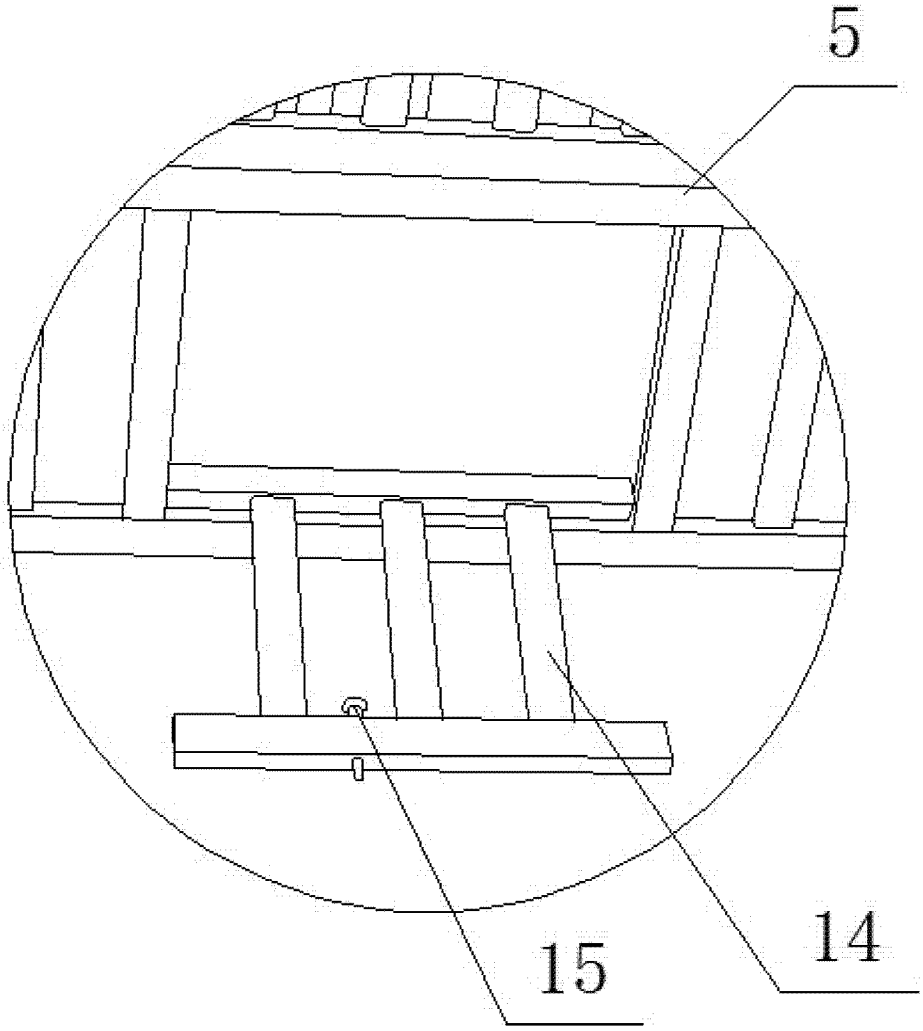

图 6

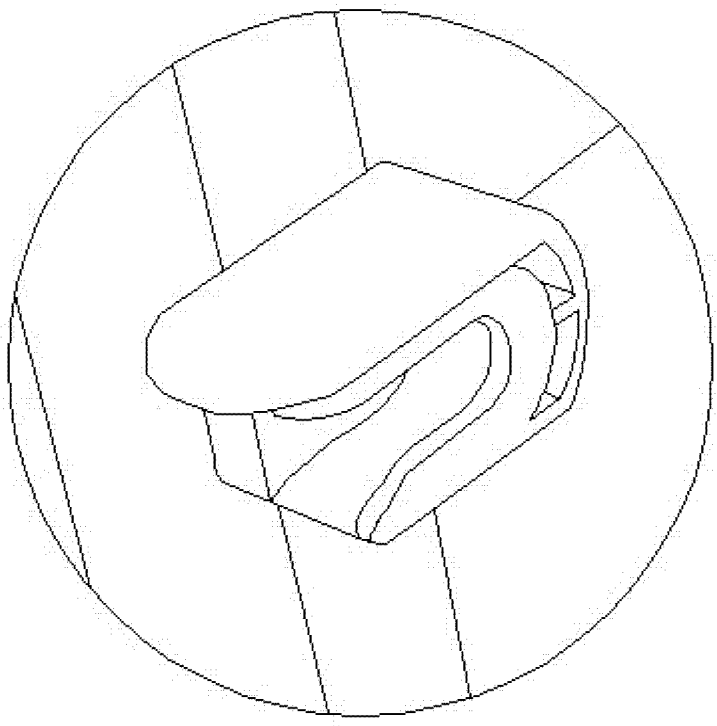

图 7

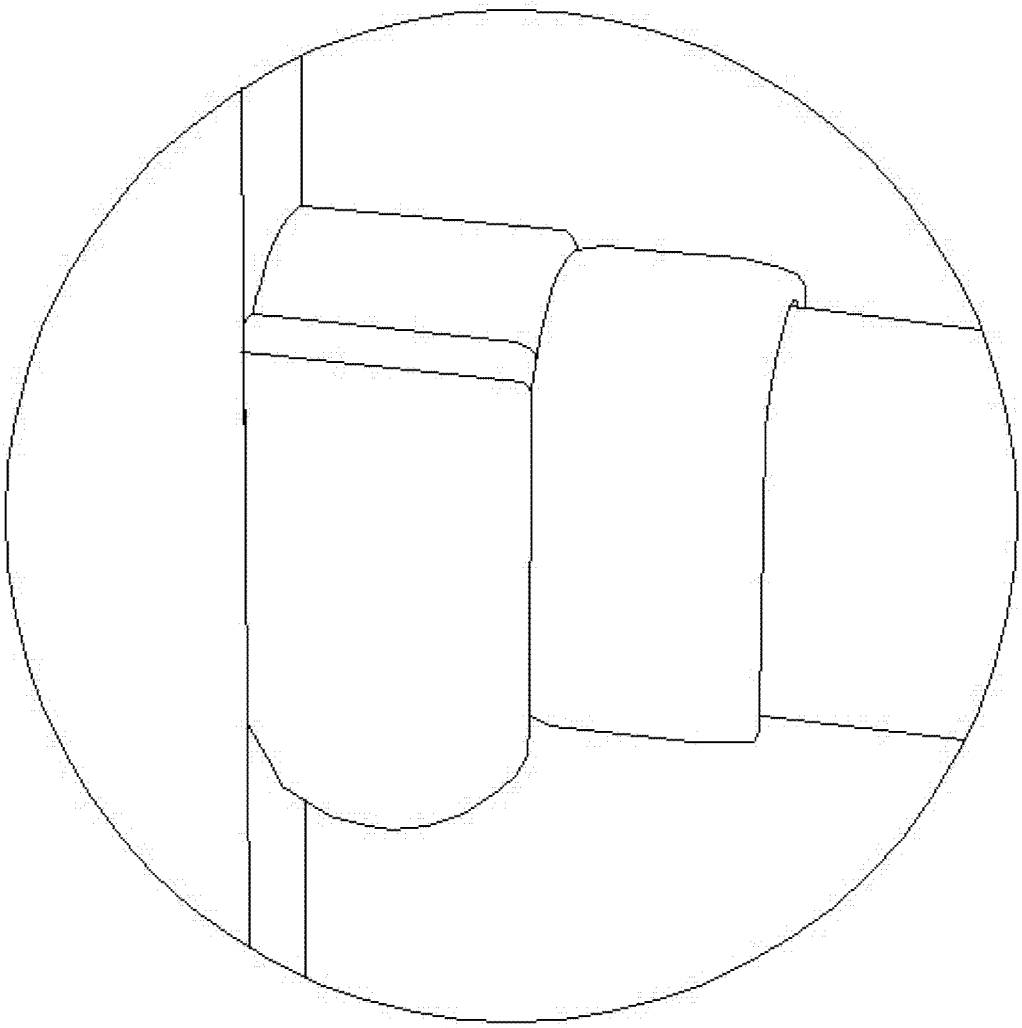

图 8

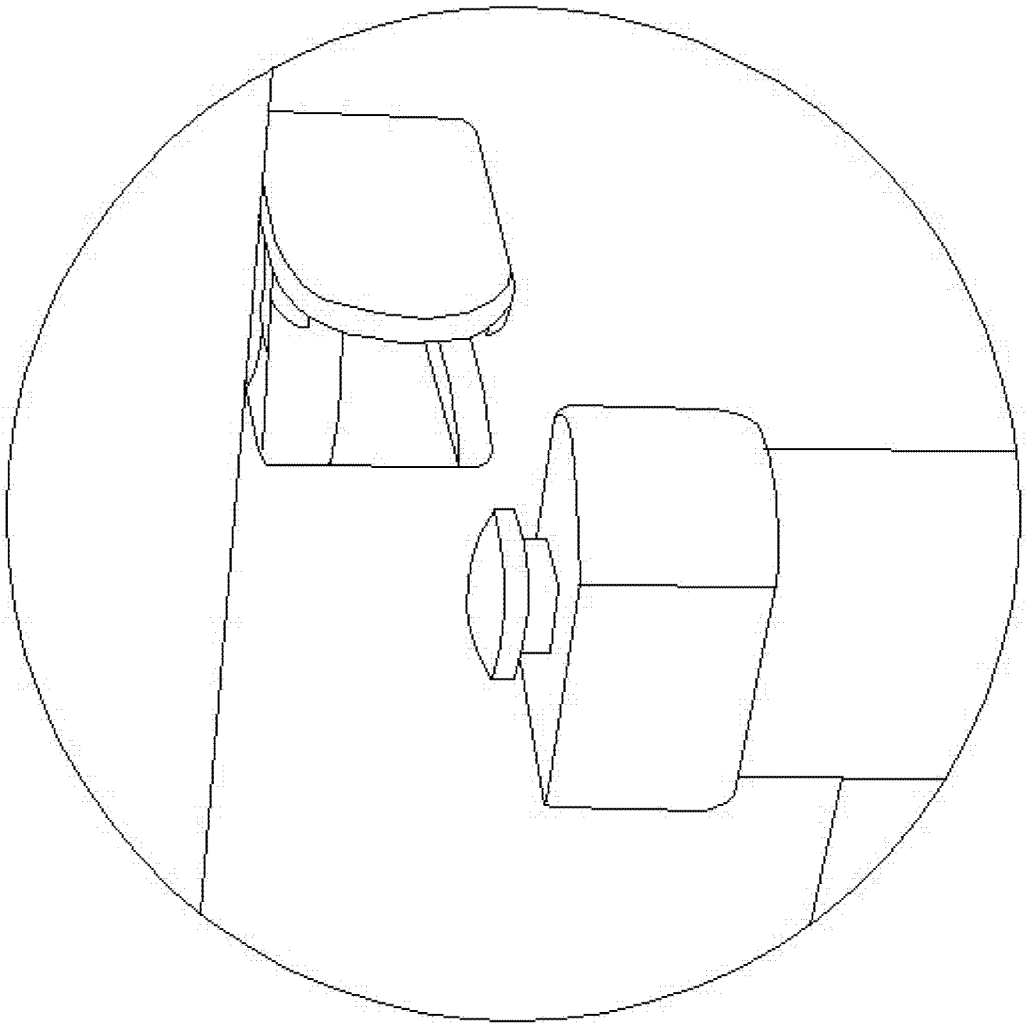

图 9