(19)中华人民共和国国家知识产权局

(12)实用新型专利

(10)授权公告号 CN 206482825 U
(45)授权公告日 2017.09.12

(21)申请号 201621001391.X

(22)申请日 2016.08.31

(73)专利权人 漳州蒙发利实业有限公司
地址 361008 福建省漳州市台商投资区角嵩路228号

(72)发明人 邹剑寒 唐国云 刘朝军 王勇进

(51)Int.Cl.
A61H 23/02(2006.01)
A61H 15/00(2006.01)

权利要求书1页 说明书3页 附图3页

(54)实用新型名称

一种多用途的小型按摩器

(57)摘要

本实用新型提供了一种多用途的小型按摩器，包括机壳、驱动电机、转轴、按摩机构和偏心组件，所述偏心组件与转轴转动连接，所述转轴的中心固定套设一齿轮，所述驱动电机经该齿轮传动至转轴，所述偏心组件与按摩机构固接，带动按摩机构围绕转轴做摇摆运动；所述机壳内设有限定按摩机构运动轨迹的限位装置，该限位装置与按摩机构滑动连接。本实用新型的优点在于，能够产生夹揉与揉搓的按摩效果，不仅能对人体肩颈和背部等部位进行按摩，还能对腹部进行甩脂运动，按摩效果好且结构简单。

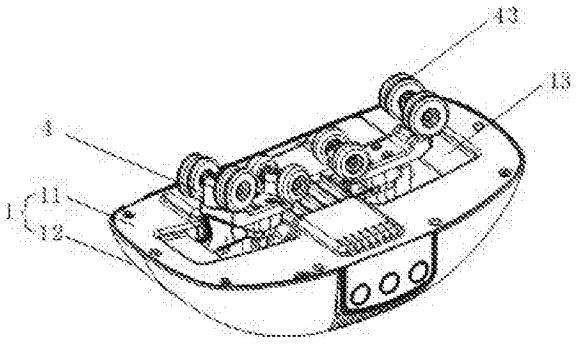

CN 206482825 U

1.一种多用途的小型按摩器，包括机壳、驱动电机、转轴、按摩机构和偏心组件，所述偏心组件与转轴转动连接，其特征在于：所述转轴的中心固定套设一齿轮，所述驱动电机经该齿轮传动至转轴，所述偏心组件与按摩机构固接，带动按摩机构围绕转轴做摇摆运动；所述机壳内设有限定按摩机构运动轨迹的限位装置，该限位装置与按摩机构滑动连接。

2.根据权利要求1所述的一种多用途的小型按摩器，其特征在于：所述按摩机构包括按摩底座和设于按摩底座上的按摩头，所述按摩头为向两侧延伸的摆臂，所述摆臂两端高度不同且分别设有至少一滚动轮。

3.根据权利要求2所述的一种多用途的小型按摩器，其特征在于：所述限位装置包括导向件、固定件和与导向件枢转连接的转动件，所述转动件通过一枢轴连接在固定件上，所述导向件与按摩底座滑动连接，并带动转动件围绕枢轴旋转。

4.根据权利要求2所述的一种多用途的小型按摩器，其特征在于：所述偏心组件包括偏心轮和偏心轴承，所述偏心轴承套设于偏心轮外周，且与所述按摩底座嵌合，带动按摩底座绕着转轴的轴线运动。

5.根据权利要求1所述的一种多用途的小型按摩器，其特征在于：所述机壳包括上壳体与下壳体，所述上壳体设有供按摩机构凸出的容让孔，所述限位装置、驱动电机、转轴和偏心组件置于下壳体内。

6.根据权利要求3所述的一种多用途的小型按摩器，其特征在于：所述导向件为一球头连杆。

7.根据权利要求1-6中任一项所述的一种多用途的小型按摩器，其特征在于：所述按摩机构、偏心组件与限位装置均为两组，且呈镜像设置在转轴两侧。

8.根据权利要求4所述的一种多用途的小型按摩器，其特征在于：所述转轴一侧沿径向插接有一销轴，该销轴的一端外凸于转轴侧面并抵设在一所述偏心轮内侧，驱动电机换向时，所述转轴通过销轴与该偏心轮具有一空转行程。

9.根据权利要求8所述的一种多用途的小型按摩器，其特征在于：所述转轴上套设有弹性件，所述弹性件一端固定在转轴端部，另一端与驱动电机换向时具有空转行程的偏心轮相连。

一种多用途的小型按摩器

[0001] 【技术领域】

[0002] 本实用新型涉及按摩器械技术领域，更具体地说，涉及一种多用途的小型按摩器。

[0003] 【背景技术】

[0004] 随着生活水平的提供，越来越多的人喜欢在繁忙的工作后通过各种按摩产品来放松身体。众所周知，久坐的上班族通常会有肩颈疼痛、腹部脂肪堆积等问题，因此，体积小且方便放置的肩颈/腰腹按摩器受到人们追捧。但是，目前市场上此类按摩器通常只是对人体部位进行旋转或振动按摩，按摩手法单一，体验效果较差，不能有效满足消费者的按摩需求。

[0005] 【发明内容】

[0006] 本实用新型要解决的技术问题，在于提供一种多用途的小型按摩器，以解决上述现有技术的缺陷，使得按摩器不仅能适用于人体多个部位的按摩，还能对腹部进行甩脂，按摩效果好且结构简单。

[0007] 本实用新型解决其技术问题所采用的技术方案是：一种多用途的小型按摩器，包括机壳、驱动电机、转轴、按摩机构和偏心组件，所述偏心组件与转轴转动连接，所述转轴的中心固定套设一齿轮，所述驱动电机经该齿轮传动至转轴，所述偏心组件与按摩机构固接，带动按摩机构围绕转轴做摇摆运动；所述机壳内设有限定按摩机构运动轨迹的限位装置，该限位装置与按摩机构滑动连接。

[0008] 作为进一步改进，所述按摩机构包括按摩底座和设于按摩底座上的按摩头，所述按摩头为向两侧延伸的摆臂，所述摆臂两端高度不同且分别设有至少一滚动轮。

[0009] 作为进一步改进，所述限位装置包括导向件、固定件和与导向件枢转连接的转动件，所述转动件通过一枢轴连接在固定件上，所述导向件与按摩底座滑动连接，并带动转动件围绕枢轴旋转。

[0010] 作为进一步改进，所述偏心组件包括偏心轮和偏心轴承，所述偏心轴承套设于偏心轮外周，且与所述按摩底座嵌合，带动按摩底座绕着转轴的轴线运动。

[0011] 作为进一步改进，所述机壳包括上壳体与下壳体，所述上壳体设有供按摩机构凸出的容让孔，所述限位装置、驱动电机、转轴和偏心组件置于下壳体内。

[0012] 作为进一步改进，所述导向件为一球头连杆。

[0013] 作为进一步改进，所述按摩机构、偏心组件与限位装置均为两组，且呈镜像设置在转轴两侧。

[0014] 作为进一步改进，所述转轴一侧沿径向插接有一销轴，该销轴的一端外凸于转轴侧面并抵设在一所述偏心轮内侧，驱动电机换向时，所述转轴通过销轴与该偏心轮具有一空转行程。

[0015] 作为进一步改进，所述转轴上套设有弹性件，所述弹性件一端固定在转轴端部，另一端与驱动电机换向时具有空转行程的偏心轮相连。

[0016] 由于采用上述技术方案，本实用新型具有以下有益效果：

[0017] 1、偏心组件带动按摩机构围绕转轴运动，同时由限位装置限定按摩机构的运动轨

迹，使得按摩机构沿着转轴的轴线做偏摆，产生夹揉与揉搓的按摩效果，按摩手法多样化，不仅能对人体肩颈和背部等部位进行按摩，还能对腹部进行甩脂运动；

[0018] 2、驱动电机输出轴直接驱动转轴上的齿轮带动转轴旋转，从而带动转轴两侧的按摩机构运动，无需复杂的传动机构，按摩器结构简单且体积小；

[0019] 3、按摩头摆臂两端高度不同，使得按摩头可贴合人体颈部或腰部曲线，提高按摩舒适度；

[0020] 4、通过转轴与销轴的配合，使得转轴一侧套设的偏心轮具有一空转行程，在驱动电机换向时，两组按摩机构能实现异步动作，增加按摩手法，同时在该偏心轮外连接一弹性件，防止偏心轮空转时按摩底座打滑。

[0021] 【附图说明】

[0022] 下面参照附图结合实施例对本实用新型作进一步的说明。

[0023] 图1是本实用新型的整体结构示意图。

[0024] 图2是本实用新型的下壳体内部结构俯视图。

[0025] 图3是本实用新型的整机结构爆炸图。

[0026] 图4是本实用新型一实施例按摩机构示意图。

[0027] 图5是本实用新型一实施例偏心组件示意图。

[0028] 图6是本实用新型一实施例限位装置示意图。

[0029] 图7是本实用新型一实施例按摩底座与限位装置连接示意图。

[0030] 附图标注：

[0031] 1- 机壳；11-上壳体；12-下壳体；13-容让孔；2-驱动电机； 3-转轴；31-弹性件；4-按摩机构；41-按摩底座；42-按摩头； 43-滚动轮；5-偏心组件；51-偏心轮；52-偏心轴承；6-齿轮；

[0032] 7-限位装置；71-导向件；72-固定件；73-转动件；74-枢轴。

[0033] 【具体实施方式】

[0034] 如图1-6所示，本实用新型涉及一种多用途的小型按摩器，包括机壳1、驱动电机2、转轴3、按摩机构4和偏心组件5，所述偏心组件5与转轴3转动连接，所述转轴3的中心固定套设一齿轮6，所述驱动电机2经该齿轮6传动至转轴3，所述偏心组件5与按摩机构4固接，带动按摩机构4围绕转轴3做摇摆运动；所述机壳1内设有限定按摩机构4运动轨迹的限位装置7，该限位装置7与按摩机构4滑动连接。

[0035] 所述按摩机构4包括按摩底座41和设于按摩底座41上的按摩头42，所述按摩头42为向两侧延伸的摆臂，所述摆臂两端高度不同且分别设有至少一滚动轮43，滚动轮43跟随摆臂摇摆，在按摩部位摩擦滚动，可以产生搓揉发热的按摩效果。

[0036] 所述限位装置7包括导向件71、固定件72和与导向件71枢转连接的转动件73，所述转动件73通过一枢轴74连接在固定件72上，所述导向件71与按摩底座41滑动连接，并带动转动件73围绕枢轴74旋转；所述导向件71可以为一球头连杆或其它可自由转动的连接件；通过限位装置7限定按摩机构4的运动轨迹，使得按摩机构4沿着转轴3的轴线偏摆，产生夹揉按摩效果。

[0037] 所述偏心组件5包括偏心轮51和偏心轴承52，所述偏心轴承52套设于偏心轮51外周，且与所述按摩底座41嵌合，带动按摩底座41绕着转轴3的轴线运动。

[0038] 所述机壳1包括上壳体11与下壳体12，所述上壳体11设有供按摩机构4凸出的容让孔13，所述限位装置7、驱动电机2、转轴3和偏心组件5置于下壳体12内。

[0039] 所述按摩机构4、偏心组件5与限位装置7均为两组，且呈镜像设置在转轴3两侧。所述转轴3一侧沿径向插接有一销轴，该销轴的一端外凸于转轴3侧面并抵设在一所述偏心轮51内侧，驱动电机2换向时，所述转轴3通过销轴与该偏心轮51具有一空转行程，使得两组按摩机构4可以进行异步动作，增加按摩手法；所述转轴3上套设有弹性件31，所述弹性件31一端固定在转轴3端部，另一端与驱动电机2换向时具有空转行程的偏心轮51相连，这样可以防止偏心轮空转时，与该偏心轮连接的按摩底座打滑；所述弹性件31可以是弹簧等具有弹性结构的物体。

[0040] 本实用新型通过偏心组件与限位装置带动按摩机构沿着转轴的轴线方向偏摆，对人体部位产生夹揉与搓揉的按摩效果，按摩器结构简单且体积小，可以用于对肩颈、背部或腰部进行按摩，也可以对腹部进行甩脂运动，用途广且按摩手法多样，大大提高了按摩体验度，满足用户需求。

[0041] 以上所述，仅为本实用新型较佳实施例而已，故不能依此限定本实用新型实施的范围，即依本实用新型专利范围及说明书内容所作的等效变化与修饰，皆应仍属本实用新型涵盖的范围内。

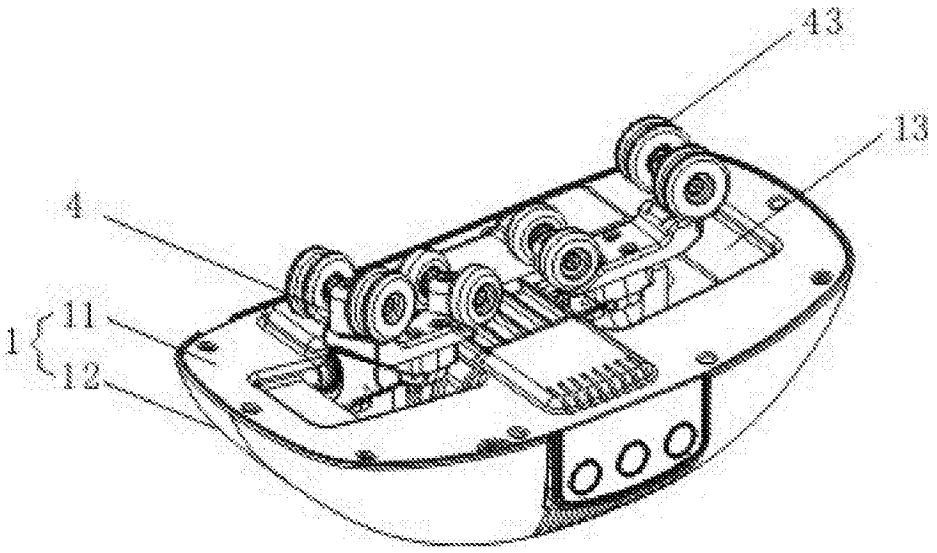

图1

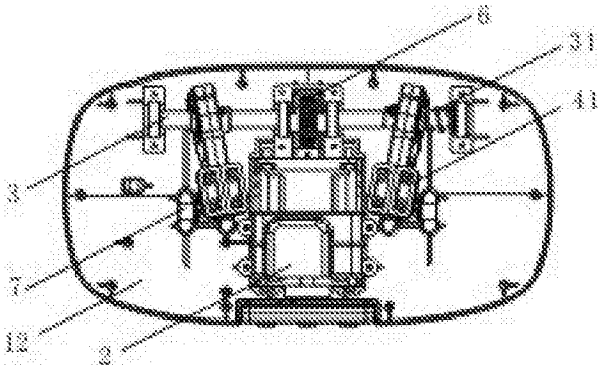

图2

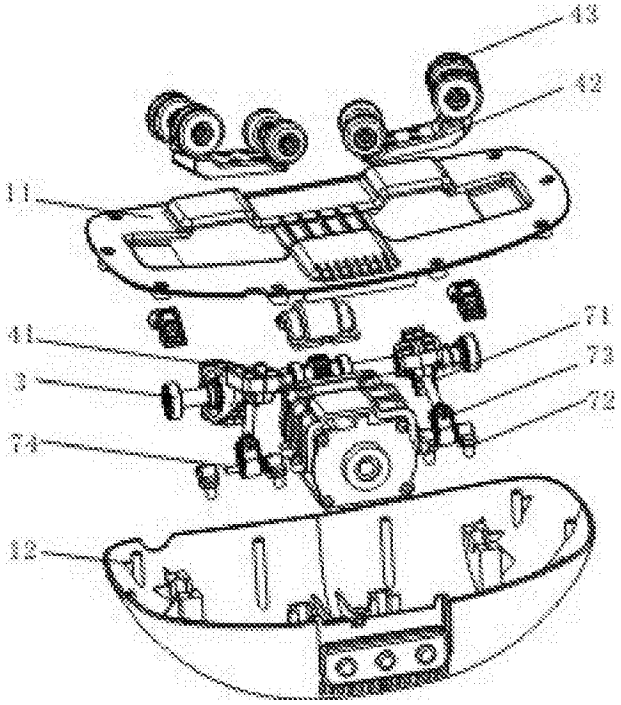

图3

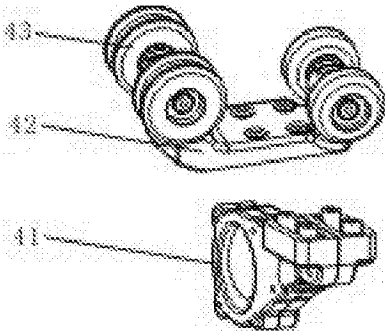

图4

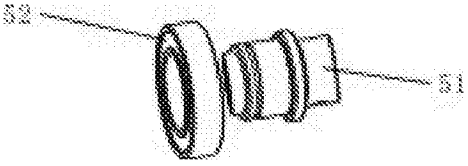

图5

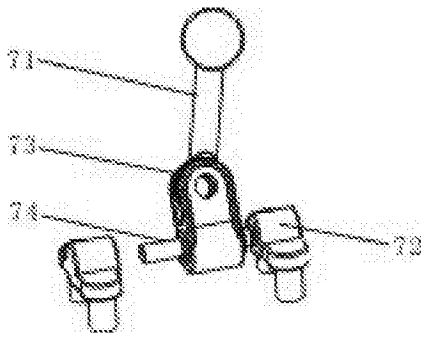

图6

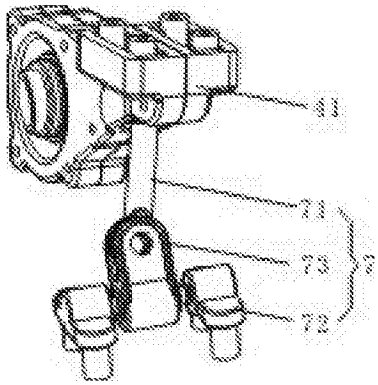

图7