[19] 中华人民共和国国家知识产权局

[51] Int. Cl.
A61J 7/00 (2006.01)

[12] 实用新型专利说明书

专利号 ZL 200520087293.8

[45] 授权公告日 2006 年 11 月 1 日

[11] 授权公告号 CN 2832149Y

[22] 申请日 2005.9.12

[21] 申请号 200520087293.8

[73] 专利权人 李奉玉

地址 272400 山东省嘉祥县人民医院

[72] 设计人 李奉玉 高凤鸾

权利要求书 1 页 说明书 1 页 附图 1 页

[54] 实用新型名称

一种计量式药匙

[57] 摘要

一种计量式药匙，属于医疗器械技术领域。目前病人口服液体类药液时，仅靠大体估计将药液从药瓶中倒入器具中，造成口服药液不定量，因此影响了病人的治疗效果。该实用新型的技术方案为：手柄 3 与匙子 4 固定连接，量杯 2 与匙子 4 固定连接相通，量杯 2 上设置有计量刻度 1。它的优点是：结构设计合理实用，构思巧妙新颖，使用该药匙让患者每次饮用药液都定量饮用，从而有利于疾病的治疗，该器具制造简单有利于普及推广。

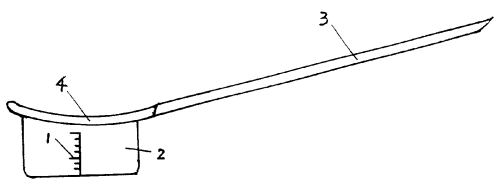

1、一种计量式药匙，其特征是：手柄（3）与匙子（4）固定连接，量杯（2）与匙子（4）固定连接相通，量杯（2）上设置有计量刻度（1）。

一种计量式药匙

技术领域：本实用新型涉及医疗器械技术领域，更具体的讲是一种计量式药匙。

背景技术：目前病人口服液体类药液时，仅靠大体估计将药液从药瓶中倒入器具中，造成口服药液不定量，因此影响了病人的治疗效果。

发明内容：为克服上述缺点，本实用新型的目的是设计一种计量式药匙。它的技术方案为：手柄 3 与匙子 4 固定连接，量杯 2 与匙子 4 固定连接相通，量杯 2 上设置有计量刻度 1。该实用新型的优点是：结构设计合理实用，构思巧妙新颖，使用该药匙让患者每次饮用药液都定量饮用，从而有利于疾病的治疗，该器具制造简单有利于普及推广。

附图说明：该附图为本实用新型结构示意图。附图中：1、计量刻度，2、量杯，3、手柄，4、匙子。

具体实施方式：手柄 3 与匙子 4 固定连接，量杯 2 与匙子 4 固定连接相通，量杯 2 上设置有计量刻度 1。患者饮用液体类药液时，将药液倒入量杯 2 中，以计量刻度 1 测量量药量毫升数，达到医嘱药量后停止倾倒，然后手握手柄 3 通过匙子 4 将量杯 2 的药液倒入嘴中服用。

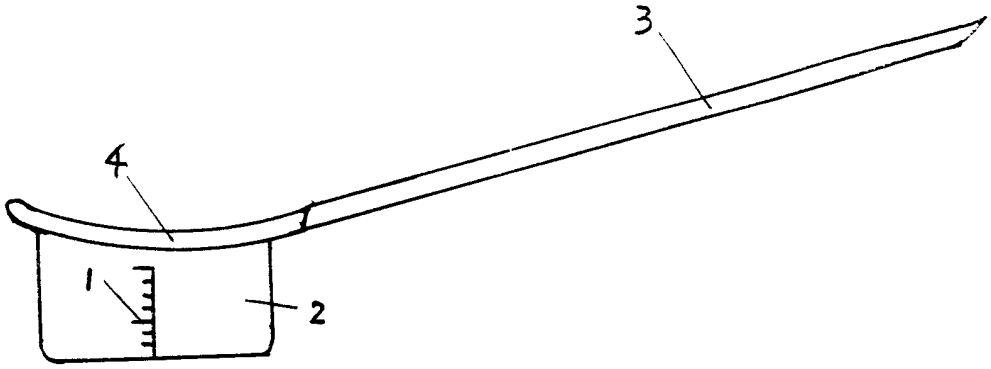
3
4
1
2