(19)中华人民共和国国家知识产权局

(12)实用新型专利

(10)授权公告号 CN 205798810 U
(45)授权公告日 2016.12.14

(21)申请号 201620752228.0

(22)申请日 2016.07.17

(73)专利权人 厦门美驰汽配工业有限公司
地址 361027 福建省厦门市海沧区东孚镇山边路539号

(72)发明人 林俊

(51)Int.Cl.
B23K 37/04(2006.01)
B23K 101/24(2006.01)

权利要求书1页 说明书2页 附图1页

(54)实用新型名称

一种汽车侧围腰梁工装

(57)摘要

本实用新型公开了一种汽车侧围腰梁工装，包括前工位骨架、后工位骨架及工位组件，所述前工位骨架包括第一弯折板、第二弯折板、立杆及连接杆；所述后工位骨架包括支撑杆、横杆及连杆；所述工位组件包括横梁卡件、立柱卡件及弯梁卡件；所述横梁卡件为多个，水平间隔设于第二弯折板上，所述横梁卡件为“[”型，开口朝外，横向贯通；所述立柱卡件为多个，间隔设于两个横杆上，所述立柱卡件为“[”型，开口朝外，纵向贯通；所述弯梁卡件为多个，间隔设于第一弯折板上，所述弯梁卡件形状与立柱卡件一致。本实用新型将需要对接的杆材卡置于上述卡件上，即可对接准确，焊接精度高，并且可同时焊接多根杆材，效率高。

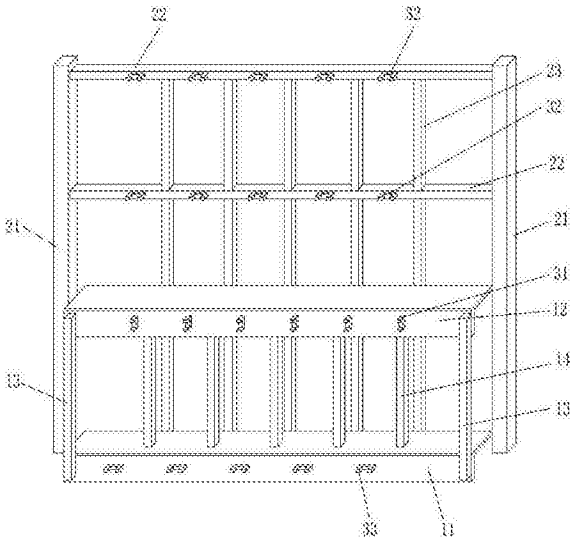

CN 205798810 U

1.一种汽车侧围腰梁工装，其特征在于：包括前工位骨架、后工位骨架及工位组件，所述前工位骨架包括第一弯折板、第二弯折板、立杆及连接杆，所述第二弯折板设于第一弯折板上方，所述第二弯折板和第一弯折板的两端通过连接杆连接；所述立杆为多个，间隔设于第二弯折板和第一弯折板之间；

所述后工位骨架包括支撑杆、横杆及连杆；所述支撑杆为两个，分别设于第一弯折板和第二弯折板的两端后部，所述横杆为两个，间隔设于两个支撑杆之间，所述连杆为多个，纵向间隔设于横杆上；

所述工位组件包括横梁卡件、立柱卡件及弯梁卡件；所述横梁卡件为多个，水平间隔设于第二弯折板上，所述横梁卡件为“[”型，开口朝外，横向贯通；所述立柱卡件为多个，间隔设于两个横杆上，上下的立柱卡件对齐，所述立柱卡件为“[”型，开口朝外，纵向贯通；所述弯梁卡件为多个，间隔设于第一弯折板上，所述弯梁卡件数量与每个横杆上的立柱卡件对应，所述弯梁卡件形状与立柱卡件一致。

2.如权利要求1所述的一种汽车侧围腰梁工装，其特征在于：所述第一弯折板和第二弯折板均为“L”型弯折板。

一种汽车侧围腰梁工装

技术领域

[0001] 本实用新型涉及一种汽车侧围腰梁工装。

背景技术

[0002] 通常，汽车侧围腰梁需要多根横向、纵向和弯形的杆材焊接而成。现有焊接方式一般是采用人工将需要焊接在一起的杆材对接在一起，然后再焊接。该方法耗费工时，而且焊接不容易对接准确，精度较差。

实用新型内容

[0003] 本实用新型的目的在于克服上述现有技术的不足，提供一种汽车侧围腰梁工装，其效率高，焊接精度高。

[0004] 为了达到上述目的，采用如下技术方案：

[0005] 一种汽车侧围腰梁工装，包括前工位骨架、后工位骨架及工位组件，所述前工位骨架包括第一弯折板、第二弯折板、立杆及连接杆，所述第二弯折板设于第一弯折板上方，所述第二弯折板和第一弯折板的两端通过连接杆连接；所述立杆为多个，间隔设于第二弯折板和第一弯折板之间；

[0006] 所述后工位骨架包括支撑杆、横杆及连杆；所述支撑杆为两个，分别设于第一弯折板和第二弯折板的两端后部，所述横杆为两个，间隔设于两个支撑杆之间，所述连杆为多个，纵向间隔设于横杆上；

[0007] 所述工位组件包括横梁卡件、立柱卡件及弯梁卡件；所述横梁卡件为多个，水平间隔设于第二弯折板上，所述横梁卡件为“[”型，开口朝外，横向贯通；所述立柱卡件为多个，间隔设于两个横杆上，上下的立柱卡件对齐，所述立柱卡件为“[”型，开口朝外，纵向贯通；所述弯梁卡件为多个，间隔设于第一弯折板上，所述弯梁卡件数量与每个横杆上的立柱卡件对应，所述弯梁卡件形状与立柱卡件一致。

[0008] 优选地，所述第一弯折板和第二弯折板均为“L”型弯折板。

[0009] 本实用新型的有益效果：

[0010] 本实用新型工位组件包括横梁卡件、立柱卡件及弯梁卡件，将需要对接的杆材卡置于上述卡件上，即可对接准确，焊接精度高，并且可同时焊接多根杆材，效率高。

附图说明

[0011] 图1为本实用新型的结构示意图。

[0012] 附图符号说明：

[0013] 第一弯折板11、第二弯折板12、连接杆13、立杆14、支撑杆21、横杆22、连杆23、横梁卡件31、立柱卡件32、弯梁卡件33。

具体实施方式

[0014] 为了使本实用新型的目的、技术方案及优点更加清楚明白，以下结合附图及实施例，对本实用新型进行进一步详细说明。应当理解，此处所描述的具体实施例仅仅用以解释本实用新型，并不用于限定本实用新型。

[0015] 参考图1，本实用新型公开了一种汽车侧围腰梁工装，包括前工位骨架、后工位骨架及工位组件，前工位骨架包括第一弯折板11、第二弯折板12、立杆14及连接杆13，第一弯折板11和第二弯折板12均为“L”型弯折板，第二弯折板12设于第一弯折板11上方，第二弯折板12和第一弯折板11的两端通过连接杆13连接；立杆14为多个，间隔设于第二弯折板12和第一弯折板11之间。

[0016] 后工位骨架包括支撑杆21、横杆22及连杆23；支撑杆21为两个，分别设于第一弯折板11和第二弯折板12的两端后部，横杆22为两个，间隔设于两个支撑杆21之间，连杆23为多个，纵向间隔设于横杆22上。

[0017] 工位组件包括横梁卡件31、立柱卡件32及弯梁卡件33。

[0018] 横梁卡件31为多个，水平间隔设于第二弯折板12上，横梁卡件31为“[”型，开口朝外，横向贯通；

[0019] 立柱卡件32为多个，间隔设于两个横杆22上，上下的立柱卡件32对齐，立柱卡件32为“[”型，开口朝外，纵向贯通。

[0020] 弯梁卡件33为多个，间隔设于第一弯折板11上，弯梁卡件33数量与每个横杆22上的立柱卡件32对应，弯梁卡件33形状与立柱卡件32一致。

[0021] 当需要焊接横梁时，将杆材卡置于横梁卡件31上，对接准确即可焊接。当需要焊接立柱时，将杆材卡置于立柱卡件32上，对接准确即可焊接。当需要焊接弯梁时，该弯梁一般包括直杆段及弯曲段，将直杆段卡置于立柱卡件32上，将弯曲段卡置于弯梁卡件33上，对接准确即可焊接。

[0022] 以上，仅为本实用新型较佳的具体实施方式，但本实用新型的保护范围并不局限于此，任何熟悉本技术领域的技术人员在本实用新型揭露的技术范围内，可轻易想到的变化或替换，都应涵盖在本实用新型的保护范围之内。因此，本实用新型的保护范围应该以权利要求的保护范围为准。

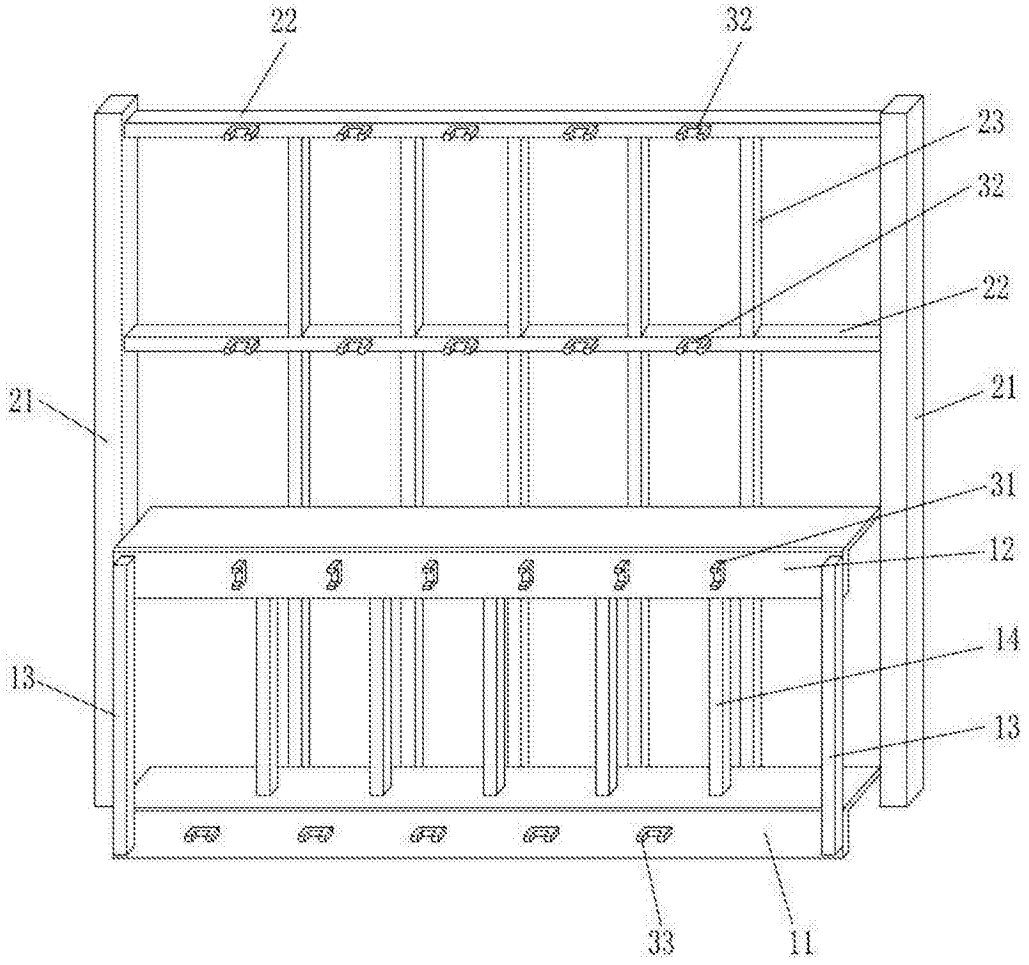

图1