(19)中华人民共和国国家知识产权局

(12)实用新型专利

(10)授权公告号 CN 202281879 U
(45)授权公告日 2012.06.20

(21)申请号 201120116680.5

(22)申请日 2011.04.19

(73)专利权人 邓伟鹏
地址 610200 四川省成都市双流中学实验学校

(72)发明人 邓伟鹏

(51)Int.Cl.
G02C 11/00(2006.01)
G02C 5/14(2006.01)

权利要求书 1 页 说明书 1 页 附图 1 页

(54)实用新型名称

荧光眼镜

(57)摘要

本实用新型涉及一种个人用品类技术领域。在夜晚，有的时候会起床，就会去找眼镜，晚上就会看不见眼镜在哪里，不太方便。本实用新型提供一种由眼镜和荧光层组成的荧光眼镜，其特征是：在眼镜的眼镜框周围设置荧光层。这样，在晚上起床时，眼镜上有了荧光，就能看见在哪里，就很方便。结构简单、使用方便、晚上找眼镜容易的效果好。

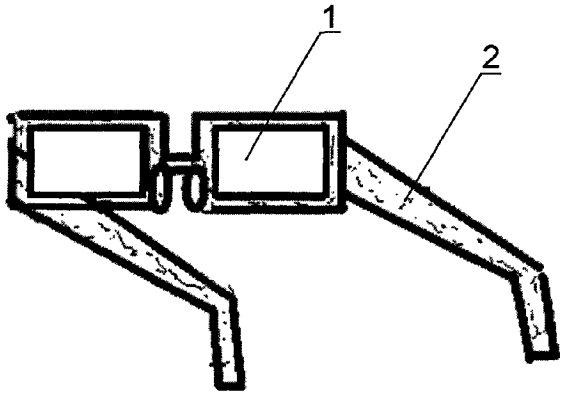

CN 202281879 U

1. 一种荧光眼镜，由眼镜和荧光层组成，其特征是：在眼镜 (1) 的眼镜框周围设置荧光层 (2)。

荧光眼镜

技术领域

[0001] 本实用新型涉及一种个人用品类技术领域。

背景技术

[0002] 在夜晚，有的时侯会起床，就会去找眼镜，晚上就会看不见眼镜在哪里，不太方便。

发明内容

[0003] 为了克服上述不足，本实用新型提供一种荧光眼镜，就能达到晚上易找到眼镜的目的。

[0004] 本实用新型解决其技术问题的技术方案是：由眼镜和荧光层组成的荧光眼镜，其特征是：在眼镜的眼镜框周围设置荧光层。这样，在晚上起床时，眼镜上有了荧光，就能看见在哪里，就很方便。

[0005] 本实用新型的有益效果是：结构简单、使用方便、晚上找眼镜容易的效果好。

附图说明

[0006] 下面结合附图和实施例对本实用新型作进一步说明：

[0007] 图 1 为本实用新型结构示意图。

[0008] 图中 1. 眼镜，2. 荧光层。

具体实施方式

[0009] 图 1 中，在眼镜 1 的眼镜框周围设置荧光层 2。这样，在晚上起床时，眼镜上有了荧光，就能看见在哪里，就很方便。

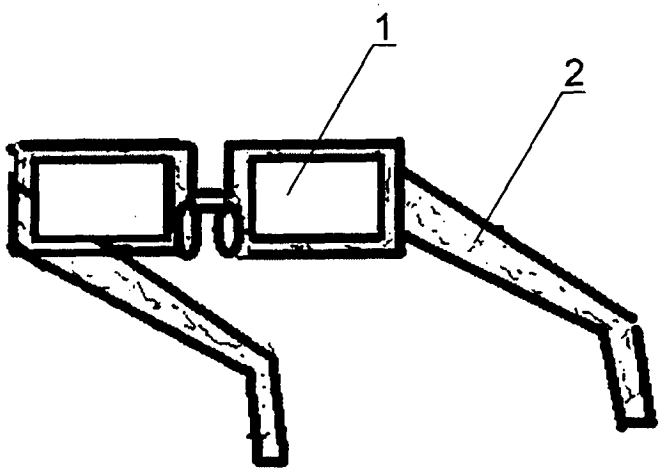

图 1