(19)中华人民共和国国家知识产权局

(12)实用新型专利

(10)授权公告号 CN 212038080 U
(45)授权公告日 2020.12.01

(21)申请号 202020050520.4

(22)申请日 2020.01.10

(73)专利权人 南安市祁兴机械贸易有限公司
地址 362300 福建省泉州市南安市溪美街道二环路世纪豪庭10栋102室

(72)发明人 裴含忠

(51)Int.Cl.
A61G 12/00(2006.01)
A61G 7/075(2006.01)

权利要求书1页 说明书3页 附图2页

(54)实用新型名称

一种用于骨科护理的固定装置

(57)摘要

本实用新型涉及医疗器械技术领域，尤其是一种用于骨科护理的固定装置，针对现有技术中的骨科护理固定装置使用不方便和容易造成患者不适的问题，现提出如下方案，其包括底座，所述底座的顶部固定有固定柱，所述固定柱的顶部开设有收纳孔，收纳孔的内部设有支撑柱，支撑柱的顶部延伸至收纳孔的外部，所述固定柱的两侧外壁上均螺纹连接有螺纹柱，两个螺纹柱的一端均延伸至收纳孔的内部与支撑柱的外壁抵接，两个螺纹柱的另一端均固定有转盘。本实用新型结构合理，设计巧妙，操作简单，不仅可以方便精确的调节两个放置座的高度，还可以精确的调节两个放置座之间的距离，从而适应不同体型的人群使用，易于推广。

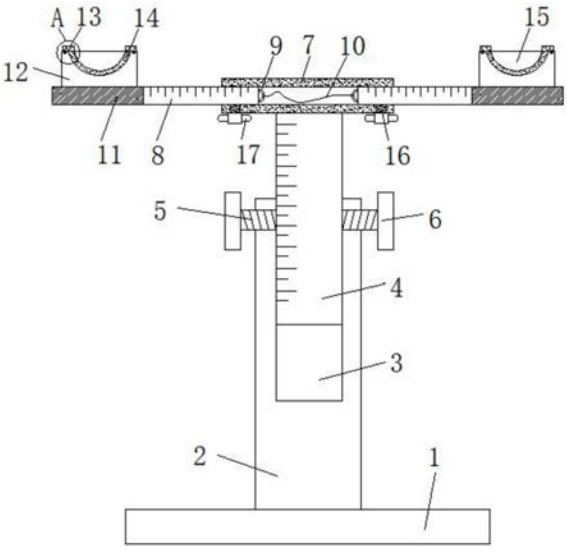

CN 212038080 U

1.一种用于骨科护理的固定装置,包括底座(1),其特征在于,所述底座(1)的顶部固定有固定柱(2),所述固定柱(2)的顶部开设有收纳孔(3),收纳孔(3)的内部设有支撑柱(4),支撑柱(4)的顶部延伸至收纳孔(3)的外部,所述固定柱(2)的两侧外壁上均螺纹连接有螺纹柱(5),两个螺纹柱(5)的一端均延伸至收纳孔(3)的内部与支撑柱(4)的外壁抵接,两个螺纹柱(5)的另一端均固定有转盘(6),所述支撑柱(4)的顶部固定有横杆(7),横杆(7)为中空结构,所述横杆(7)的内部设有两个伸缩杆(8),两个伸缩杆(8)的一端均延伸至横杆(7)的外部,所述横杆(7)的底部两侧均螺纹连接有螺栓(16),两个螺栓(16)的一端均延伸至横杆(7)的内部与两个伸缩柱的外壁抵接,两个伸缩柱位于横杆(7)外部的一端均固定有支撑板(11),两个支撑板(11)的顶部均固定有放置座(12),两个放置座(12)的顶部均开设有放置槽(15),两个放置槽(15)的内部均固定有软垫(14)。

2.根据权利要求1所述的一种用于骨科护理的固定装置,其特征在于,所述收纳孔(3)和支撑柱(4)均为多边形结构,横杆(7)的内部和两个伸缩杆(8)均为多边形结构,支撑柱(4)的外壁与收纳孔(3)的内壁接触,两个伸缩杆(8)的外壁均与横杆(7)的内壁接触。

3.根据权利要求1所述的一种用于骨科护理的固定装置,其特征在于,两个所述伸缩柱的外壁上和支撑柱(4)的外壁上均表示有刻度值。

4.根据权利要求1所述的一种用于骨科护理的固定装置,其特征在于,两个所述螺栓(16)位于横杆(7)外部一端的两侧均固定有调节片(17)。

5.根据权利要求1所述的一种用于骨科护理的固定装置,其特征在于,两个所述伸缩杆(8)位于横杆(7)内部的一端均固定有连接环(9),两个连接环(9)之间固定有连接绳(10),连接绳(10)的长度与横杆(7)的长度相同。

6.根据权利要求1所述的一种用于骨科护理的固定装置,其特征在于,所述放置槽(15)的截面为半圆形结构,两个所述放置座(12)的顶部两侧均开设有卡孔(19),两个所述软垫(14)的两端均固定有连接板(13),连接板(13)位于放置座(12)的顶部,连接板(13)的底面固定有卡块(18),卡块(18)的底部延伸至卡孔(19)的内部。

一种用于骨科护理的固定装置

技术领域

[0001] 本实用新型涉及医疗器械领域，尤其涉及一种用于骨科护理的固定装置。

背景技术

[0002] 目前，骨折患者，尤其是下肢骨折患者在换药时，常需要护理人员将患肢抬起，或将患肢搭靠在临时的物品上，即使这样在给患肢下面创面换药时也需要弯腰处理，这样不但护理人员工作量大，而且很容易造成换药不彻底，影响患者正常恢复。现在医院出现一些简易的换药支架，但这些支架多数结构粗糙，使用不便，操作繁琐，给医务人员反倒添了麻烦。现有的骨科固定支架都是固定高度的，无法调整，因此伤员在对骨折的身体部位进行固定时，由于位置不适，会给患者带来较大的不适感，造成患者的痛苦，为此，本方案提供了一种用于骨科护理的固定装置。

发明内容

[0003] 本实用新型提出的一种用于骨科护理的固定装置，解决了现有技术中的骨科护理固定装置使用不方便和容易造成患者不适的问题。

[0004] 为了实现上述目的，本实用新型采用了如下技术方案：

[0005] 一种用于骨科护理的固定装置，包括底座，所述底座的顶部固定有固定柱，所述固定柱的顶部开设有收纳孔，收纳孔的内部设有支撑柱，支撑柱的顶部延伸至收纳孔的外部，所述固定柱的两侧外壁上均螺纹连接有螺纹柱，两个螺纹柱的一端均延伸至收纳孔的内部与支撑柱的外壁抵接，两个螺纹柱的另一端均固定有转盘，所述支撑柱的顶部固定有横杆，横杆为中空结构，所述横杆的内部设有两个伸缩杆，两个伸缩杆的一端均延伸至横杆的外部，所述横杆的底部两侧均螺纹连接有螺栓，两个螺栓的一端均延伸至横杆的内部与两个伸缩柱的外壁抵接，两个伸缩柱位于横杆外部的一端均固定有支撑板，两个支撑板的顶部均固定有放置座，两个放置座的顶部均开设有放置槽，两个放置槽的内部均固定有软垫。

[0006] 优选的，所述收纳孔和支撑柱均为多边形结构，横杆的内部和两个伸缩杆均为多边形结构，支撑柱的外壁与收纳孔的内壁接触，两个伸缩杆的外壁均与横杆的内壁接触。

[0007] 优选的，两个所述伸缩柱的外壁上和支撑柱的外壁上均表示有刻度值。

[0008] 优选的，两个所述螺栓位于横杆外部一端的两侧均固定有调节片。

[0009] 优选的，两个所述伸缩杆位于横杆内部的一端均固定有连接环，两个连接环之间固定有连接绳，连接绳的长度与横杆的长度相同。

[0010] 优选的，所述放置槽的截面为半圆形结构，两个所述放置座的顶部两侧均开设有卡孔，两个所述软垫的两端均固定有连接板，连接板位于放置座的顶部，连接板的底面固定有卡块，卡块的底部延伸至卡孔的内部。

[0011] 本实用新型的有益效果：

[0012] 1、通过固定柱、收纳孔、支撑柱、螺纹柱和转盘之间的配合，达到方便调节两个支撑板高度的目的。

[0013] 2、通过横杆、两个伸缩柱、两个支撑板和两个螺栓之间的配合，达到调节两个放置板之间距离的目的，从而满足体型不同的人群使用，通过软垫的设置增加了患者使用的舒适感。

[0014] 3、通过连接环和连接绳之间的配合，可以避免伸缩柱从横杆上掉落。

[0015] 本实用新型结构合理，设计巧妙，操作简单，不仅可以方便精确的调节两个放置座的高度，还可以精确的调节两个放置座之间的距离，从而适应不同体型的人群使用，易于推广。

附图说明

[0016] 图1为本实用新型的正视图。

[0017] 图2为本实用新型的A处的放大图。

[0018] 图3为本实用新型的横杆、伸缩杆和放置板的俯视图。

[0019] 图中标号：1底座、2固定柱、3收纳孔、4支撑柱、5螺纹柱、6转盘、7横杆、8伸缩杆、9连接环、10连接绳、11支撑板、12放置座、13连接板、14软垫、15放置槽、16螺栓、17调节片、18卡块、19卡孔。

具体实施方式

[0020] 下面将结合本实用新型实施例中的附图，对本实用新型实施例中的技术方案进行清楚、完整地描述，显然，所描述的实施例仅仅是本实用新型一部分实施例，而不是全部的实施例。

[0021] 参照图1-3，一种用于骨科护理的固定装置，包括底座1，底座1的顶部固定有固定柱2，固定柱2的顶部开设有收纳孔3，收纳孔3的内部设有支撑柱4，支撑柱4的顶部延伸至收纳孔3的外部，固定柱2的两侧外壁上均螺纹连接有螺纹柱5，两个螺纹柱5的一端均延伸至收纳孔3的内部与支撑柱4的外壁抵接，收纳孔3和支撑柱4均为多边形结构，支撑柱4的外壁与收纳孔3的内壁接触，多边形结构可以避免支撑柱4发生转动，两个螺纹柱5的另一端均固定有转盘6，转盘6的设置方便对螺纹柱5进行转动，需要调节两个放置座12的高度时，则先将两个螺纹柱5拧松，然后就可以对支撑柱4进行提拉，进而调节两个放置座12的高度。

[0022] 支撑柱4的顶部固定有横杆7，横杆7为中空结构，横杆7的内部设有两个伸缩杆8，两个伸缩杆8的一端均延伸至横杆7的外部，横杆7的内部和两个伸缩杆8均为多边形结构，两个伸缩杆8的外壁均与横杆7的内壁接触，多边形结构可以避免伸缩杆8发生转动，横杆7的底部两侧均螺纹连接有螺栓16，两个螺栓16的一端均延伸至横杆7的内部与两个伸缩柱的外壁抵接，两个螺栓16位于横杆7外部一端的两侧均固定有调节片17，调节片17的设置方便对螺栓16进行转动，两个伸缩柱位于横杆7外部的一端均固定有支撑板11，两个支撑板11的顶部均固定有放置座12，两个放置座12的顶部均开设有放置槽15，两个放置槽15的内部均固定有软垫14，放置槽15的截面为半圆形结构，两个放置座12的顶部两侧均开设有卡孔19，两个软垫14的两端均固定有连接板13，连接板13位于放置座12的顶部，连接板13的底面固定有卡块18，卡块18的底部延伸至卡孔19的内部，软垫14的设置增加了患者腿部与放置槽15接触时的舒适感，卡孔19、卡块18和连接板13的设置方便了对软垫14进行固定，软垫14位可拆卸式，方便对软垫14进行更换。

[0023] 本实施例中，两个伸缩柱的外壁上和支撑柱4的外壁上均表示有刻度值，刻度值的设置方便对两个放置座12的高度和间距进行精确的调节。

[0024] 本实施例中，两个伸缩杆8位于横杆7内部的一端均固定有连接环9，两个连接环9之间固定有连接绳10，连接绳10的长度与横杆7的长度相同，有着连接绳10的牵制，可以避免伸缩杆8从横杆7上掉落。

[0025] 工作原理：护理时，患者的腿部放置在两个放置槽15的内部，调节两个放置座12的高度时，握住两个转盘6将两个螺纹柱5拧松，使得螺纹柱5与支撑柱之间失去接触，然后再向上提拉横杆7或者下压横杆7，从而调节两个放置座12的高度，调节完成后再将两个螺纹柱5拧紧，依靠螺纹柱5与支撑柱4之间的摩擦力将支撑柱4固定住，调节两个放置座12之间的距离是，先将两个螺栓16拧松，调节片17的设置方便了对螺栓16的转动，两个螺栓16拧松后，可以将两个伸缩杆8向两侧拉伸或者向横杆7的内部收缩，从而调节两个放置座12之间的距离，调节完成后再两个螺栓16拧紧，依靠螺栓16与伸缩柱8之间的摩擦力将伸缩柱8固定住。

[0026] 以上所述，仅为本实用新型较佳的具体实施方式，但本实用新型的保护范围并不局限于此，任何熟悉本技术领域的技术人员在本实用新型揭露的技术范围内，根据本实用新型的技术方案及其实用新型构思加以等同替换或改变，都应涵盖在本实用新型的保护范围之内。

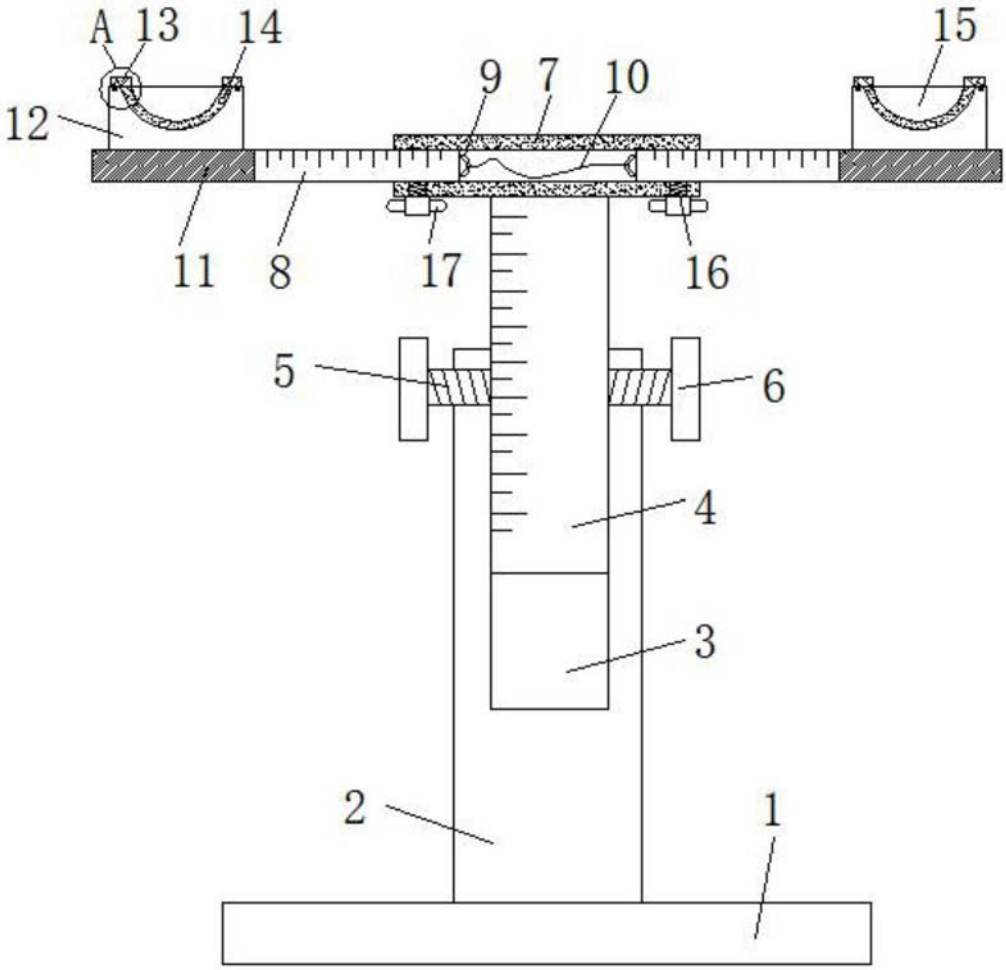

图1

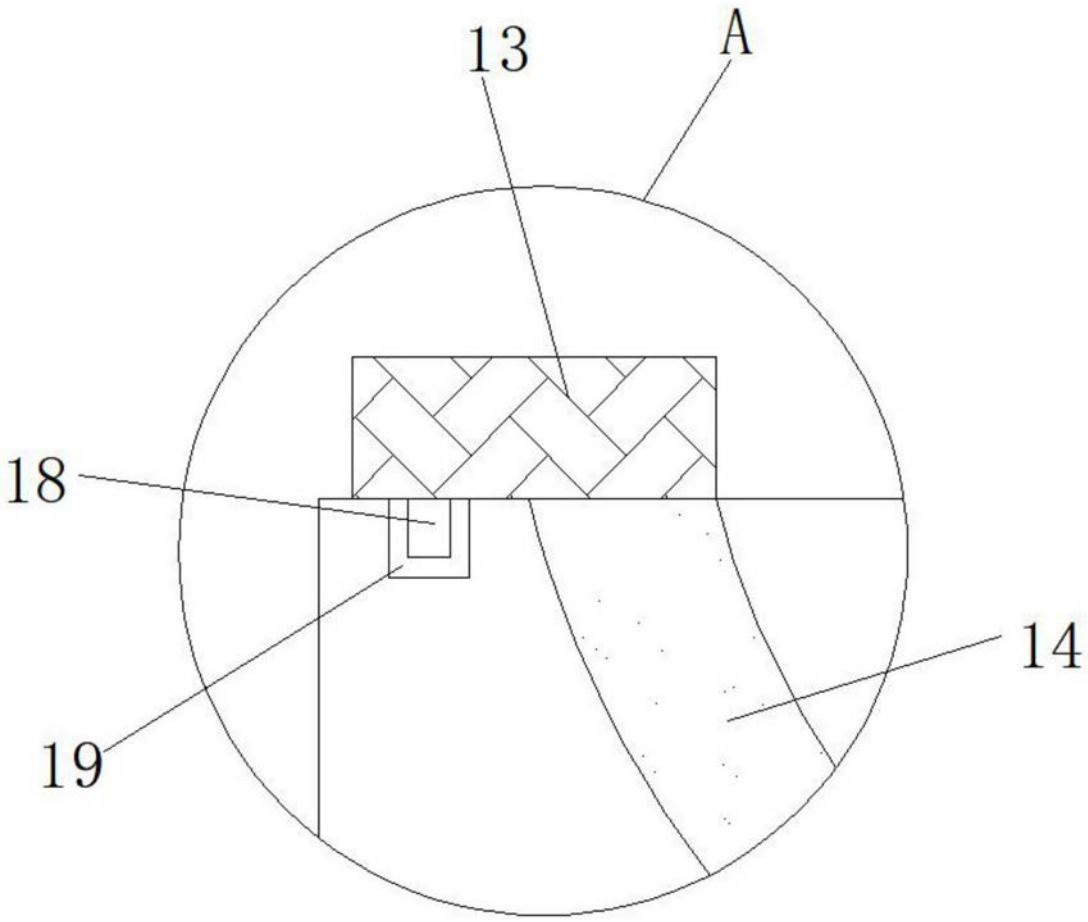

图2

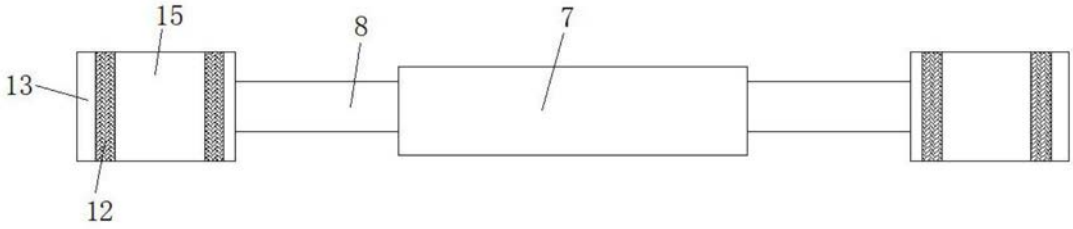

图3