(19)中华人民共和国国家知识产权局

(12)实用新型专利

(10)授权公告号 CN 209261144 U
(45)授权公告日 2019.08.16

(21)申请号 201821984682.4

(22)申请日 2018.11.20

(73)专利权人 朱洁林
地址 225743 江苏省泰州市兴化市合陈镇朱陈村朱陈132号

(72)发明人 朱洁林

(51)Int.Cl.
E04F 15/10(2006.01)
E04F 15/20(2006.01)
B32B 27/30(2006.01)
B32B 33/00(2006.01)

权利要求书1页 说明书2页 附图1页

(54)实用新型名称

一种新型复合地板

(57)摘要

本实用新型公开了一种新型复合地板，包括PVC表皮，所述PVC表皮包括PVC耐磨层、PVC装饰层和PVC片材，所述PVC耐磨层的底部设置有PVC装饰层，所述PVC装饰层的底部设置有PVC片材，所述PVC片材的底部设置有顶部PVC发泡层，所述顶部PVC发泡层的底部设置有PVC基材层，所述PVC基材层的底部设置有底部发泡层。本实用新型结构简单，设计合理，不仅提高装置的舒适性，而且还提高装置的减震隔音效果。

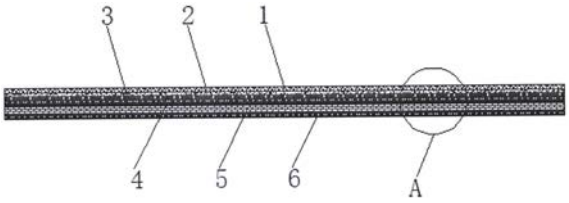

CN 209261144 U

1.一种新型复合地板，包括PVC表皮，其特征在于，所述PVC表皮包括PVC耐磨层(1)、PVC装饰层(2)和PVC片材(3)，所述PVC耐磨层(1)的底部设置有PVC装饰层(2)，所述PVC装饰层(2)的底部设置有PVC片材(3)，所述PVC片材(3)的底部设置有顶部PVC发泡层(4)，所述顶部PVC发泡层(4)的底部设置有PVC基材层(5)，所述PVC基材层(5)的底部设置有底部发泡层(6)。

2.根据权利要求1所述的一种新型复合地板，其特征在于，所述PVC耐磨层(1)的顶部表面设有防滑花纹，且防滑花纹构成印花图案。

3.根据权利要求1所述的一种新型复合地板，其特征在于，所述PVC表皮、顶部PVC发泡层(4)、PVC基材层(5)和底部发泡层(6)的形状和结构完全相同。

一种新型复合地板

技术领域

[0001] 本实用新型涉及合成地板技术领域，尤其涉及一种新型复合地板。

背景技术

[0002] 复合地板，是地板的其中一种。但复合地板被人为改变地板材料的天然结构，达到某项物理性能符合预期要求的地板。复合地板在市场上经常泛指强化复合木地板、实木复合地板。地板，即房屋地面或楼面的表面层。由木料或其他材料做成。复合地板，是地板的其中一种。但复合地板被人为改变地板材料的天然结构，达到某项物理性能符合预期要求的地板。地板的大致分类为：按结构分类有：自然山水风水地板、实木地板、强化复合木地板、实木复合地板、PVC地板、竹木地板、软木地板等；按用途分类有：家用场合地板，商业场合用地板，防静电地板，户外地板，舞台舞蹈专用地板，运动馆场内专用地板，田径专用地板等；按环保等级分类有：E1等级地板，E0等级地板，JAS星级环保标准的F4星地板等等。

[0003] 现有的PVC地板其在减震、隔音和保温的效果不够明显，而且用户站在上面没有较明显的舒适感，为此我们提出了一种新型复合地板。

实用新型内容

[0004] 本实用新型的目的是为了解决现有技术中存在的缺点，而提出的一种新型复合地板。

[0005] 为了实现上述目的，本实用新型采用了如下技术方案：

[0006] 一种新型复合地板，包括PVC表皮，所述PVC表皮包括PVC耐磨层、PVC装饰层和PVC片材，所述PVC耐磨层的底部设置有PVC装饰层，所述PVC装饰层的底部设置有PVC片材，所述PVC片材的底部设置有顶部PVC发泡层，所述顶部PVC发泡层的底部设置有PVC基材层，所述PVC基材层的底部设置有底部发泡层。

[0007] 所述PVC耐磨层的顶部表面设有防滑花纹，且防滑花纹构成印花图案。

[0008] 优选的，所述PVC表皮、顶部PVC发泡层、PVC基材层和底部发泡层的形状和结构完全相同。

[0009] 与现有的技术相比，本实用新型的有益效果是：本实用新型通过安装PVC耐磨层、PVC装饰层、PVC片材、顶部PVC发泡层、PVC基材层和底部PVC发泡层等结构，其中顶部PVC发泡层和底部PVC发泡层可以提高较好隔音效果，而且还使用户脚感柔和，提高舒适度，而PVC耐磨层提高产品的耐用程度，以及提高防滑效果，该装置结构简单，设计合理，不仅提高装置的舒适性，而且还提高装置的减震隔音效果。

附图说明

[0010] 图1为本实用新型提出的一种新型复合地板的正视结构示意图；

[0011] 图2为本实用新型提出的一种新型复合地板的A处局部放大结构示意图。

[0012] 图中：1PVC耐磨层、2PVC装饰层、3PVC片材、4顶部PVC发泡层、5PVC基材层、6底部发

泡层。

具体实施方式

[0013] 下面将结合本实用新型实施例中的附图，对本实用新型实施例中的技术方案进行清楚、完整地描述，显然，所描述的实施例仅仅是本实用新型一部分实施例，而不是全部的实施例。

[0014] 参照图1-2，一种新型复合地板，包括PVC表皮，PVC表皮包括PVC耐磨层1、PVC装饰层2和PVC片材3，PVC耐磨层1的底部设置有PVC装饰层2，PVC装饰层2的底部设置有PVC片材3，PVC片材3的底部设置有顶部PVC发泡层4，顶部PVC发泡层4的底部设置有PVC基材层5，PVC基材层5的底部设置有底部发泡层6。

[0015] PVC耐磨层1的顶部表面设有防滑花纹，且防滑花纹构成印花图案，PVC表皮、顶部PVC发泡层4、PVC基材层5和底部发泡层6的形状和结构完全相同。

[0016] 本实施例中，首先，PVC耐磨层1、PVC装饰层2和PVC片材3三者通过加热加压的方式固定在一起，PVC耐磨层1的表面涂抹有UV漆，增加耐磨层的防滑和耐磨效果，其中底部PVC发泡层6的材质为PVC发泡层、EVA发泡层和IXPE发泡层，而在生产地板时，可有多种复合型地板；

[0017] 第一种是PVC表皮、顶部PVC发泡层4和PVC基材层5三者通过加热加压的方式或胶合的方式固定在一起构成一种复合地板；

[0018] 第二种是PVC表皮、顶部PVC发泡层4和PVC基材层5发泡层6四者通过加热加压的方式或者胶合的方式固定在一起构成一种复合地板；

[0019] 第三种是PVC表皮、顶部PVC发泡层4和PVC基材层5三者通过加热加压的方式或者胶合的方式固定在一起，而PVC基材层5的底部再胶合EVA发泡层构成一种复合地板；

[0020] 第四种是PVC表皮、顶部PVC发泡层4和PVC基材层5三者通过加热加压的方式或者胶合的方式固定在一起，而PVC基材层5的底部再胶合IXPE发泡层构成一种复合地板。

[0021] 以上所述，仅为本实用新型较佳的具体实施方式，但本实用新型的保护范围并不局限于此，任何熟悉本技术领域的技术人员在本实用新型揭露的技术范围内，根据本实用新型的技术方案及其实用新型构思加以等同替换或改变，都应涵盖在本实用新型的保护范围之内。

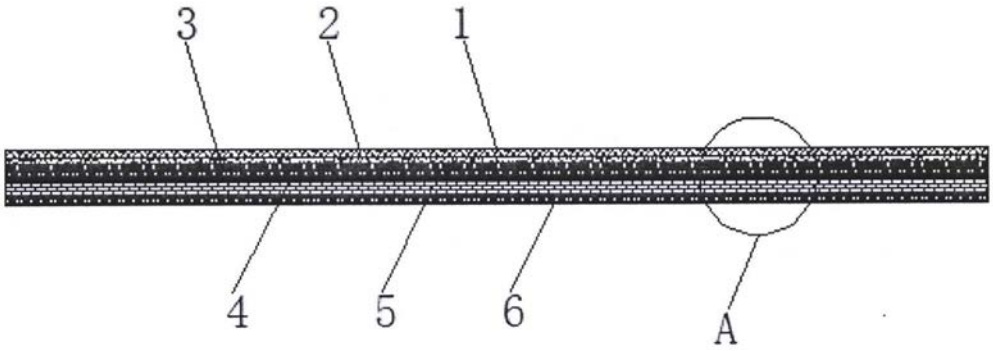

图1

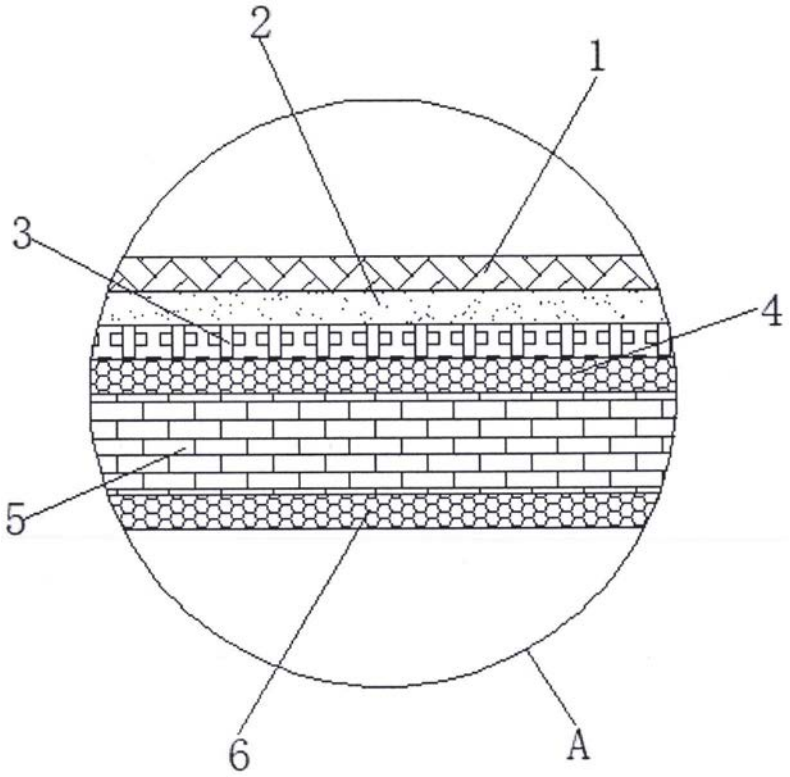

图2