(19)中华人民共和国国家知识产权局

(12)实用新型专利

(10)授权公告号 CN 202938073 U
(45)授权公告日 2013.05.15

(21)申请号 201220520019.5

(22)申请日 2012.10.11

(73)专利权人 杨进
地址 225324 江苏省泰州市高港区许庄三星西路53号

(72)发明人 杨进

(51)Int.Cl.
*F21S 2/00*(2006.01)
*F21V 23/06*(2006.01)
*F21V 17/02*(2006.01)
*F21Y 101/02*(2006.01)

(ESM)同样的发明创造已同日申请发明专利

权利要求书1页 说明书2页 附图1页

(54)实用新型名称

一种USB接口多方向LED平板照射灯

(57)摘要

本实用新型公开了一种USB接口多方向LED平板照射灯，包括USB接口、电源模块、USB连接外壳、平板灯壳、平板灯罩、LED灯基座和多个LED灯头，电源模块设置于USB连接外壳内，USB接口伸入USB连接外壳一侧内腔连接电源模块，USB连接外壳另一侧活动铰接平板灯壳一侧边，平板灯壳内设有朝向平板灯壳正面或反面的LED灯基座，多个LED灯头均布固定于LED灯基座上且由平板灯罩封装于平板灯壳内，多个LED灯头连接电源模块。本实用新型具有结构简单、紧凑，制作、使用方便，能同时满足照明和节约能源，使用安全等优点。

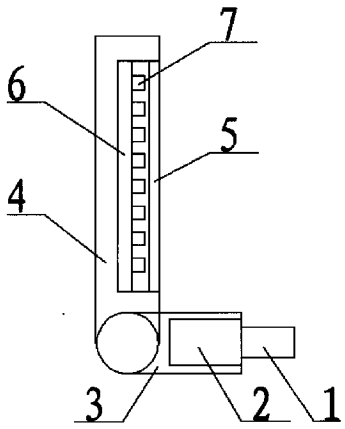


CN 202938073 U

1. 一种 USB 接口多方向 LED 平板照射灯，其特征在于：包括 USB 接口、电源模块、USB 连接外壳、平板灯壳、平板灯罩、LED 灯基座和多个 LED 灯头，电源模块设置于 USB 连接外壳内，USB 接口伸入 USB 连接外壳一侧内腔连接电源模块，USB 连接外壳另一侧活动铰接平板灯壳一侧边，平板灯壳内设有朝向平板灯壳正面或反面的 LED 灯基座，多个 LED 灯头均布固定于 LED 灯基座上且由平板灯罩封装于平板灯壳内，多个 LED 灯头连接电源模块。

# 一种 USB 接口多方向 LED 平板照射灯

## 技术领域

[0001] 本实用新型涉及一种 LED 灯，具体说是一种 USB 接口多方向 LED 平板照射灯。

## 背景技术

[0002] 随着电脑的普及，很多人的日常工作均由电脑完成。在夜间工作时，如果采用室内照明，极大地浪费能源。现有技术中利用电脑 USB 接口供电的 LED 灯，大都为传统白炽灯结构，利用一端 USB 接口连接电脑，另一端为 LED 灯头照明，而电脑 USB 接口位置固定，在需要固定照射角度时，无法改变 LED 灯头照明方向，如采用数据线连接 USB 接口和 LED 灯头，则需要另外配备数据线的固定装置，使用局限性大，适用范围窄。

## 发明内容

[0003] 针对现有技术的不足，本实用新型提供了一种结构简单、紧凑，制作、使用方便，能实时满足照明角度调节，使用安全的 USB 接口多方向 LED 平板照射灯。

[0004] 为了解决上述技术问题，本实用新型所采用的技术方案是：一种 USB 接口多方向 LED 平板照射灯，其特征在于：包括 USB 接口、电源模块、USB 连接外壳、平板灯壳、平板灯罩、LED 灯基座和多个 LED 灯头，电源模块设置于 USB 连接外壳内，USB 接口伸入 USB 连接外壳一侧内腔连接电源模块，USB 连接外壳另一侧活动铰接平板灯壳一侧边，平板灯壳内设有朝向平板灯壳正面或反面的 LED 灯基座，多个 LED 灯头均布固定于 LED 灯基座上且由平板灯罩封装于平板灯壳内，多个 LED 灯头连接电源模块。

[0005] 在使用时，通过 USB 接口连接电脑，电源模块控制 LED 灯头工作照明，当需要改变照明角度时，通过旋转平板灯壳与 USB 连接外壳的铰接角度，改变平板灯壳的正面或反面朝向，从而使平板灯壳正面或反面的 LED 灯头照射角度改变，以满足不同照明角度的使用要求。本实用新型具有结构简单、紧凑，制作、使用方便，能同时满足照明和节约能源，使用安全等优点。

## 附图说明

[0006] 图 1 为本实用新型构造示意图。

[0007] 图中：USB 接口 1，USB 连接外壳 2，电源模块 3，平板灯壳 4，平板灯罩 5，LED 灯基座 6，LED 灯头 7。

## 具体实施方式

[0008] 下面结合附图来进一步说明本实用新型的具体实施方式。

[0009] 图 1 所示，一种 USB 接口多方向 LED 平板照射灯包括 USB 接口 1、电源模块 3、USB 连接外壳 2、平板灯壳 4、平板灯罩 5、LED 灯基座 6 和多个 LED 灯头 7，电源模块 3 设置于 USB 连接外壳 2 内，USB 接口 1 伸入 USB 连接外壳 2 一侧内腔连接电源模块 3，USB 连接外壳 2 另一侧活动铰接平板灯壳 4 一侧边，平板灯壳 4 内设有朝向平板灯壳正面或反面的 LED 灯

基座 6，多个 LED 灯头 7 均布固定于 LED 灯基座 6 上且由平板灯罩 5 封装于平板灯壳 4 内，多个 LED 灯头 7 连接电源模块 3。

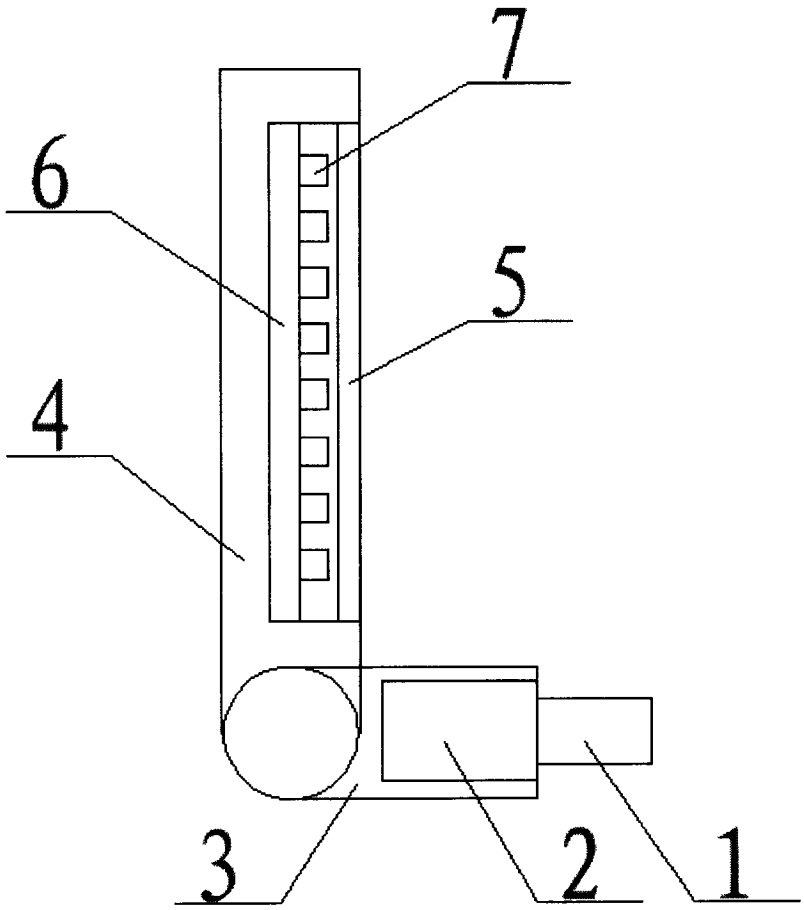


图 1