(19)中华人民共和国国家知识产权局

(12)实用新型专利

(10)授权公告号 CN 203157485 U
(45)授权公告日 2013.08.28

(21)申请号 201320073665.6

(22)申请日 2013.02.17

(73)专利权人 彭伟政
地址 518100 广东省深圳市龙岗区龙福一村龙城小学

(72)发明人 彭伟政

(51)Int.Cl.
B43L 1/04(2006.01)
B43L 13/00(2006.01)

权利要求书1页 说明书1页 附图1页

(54)实用新型名称

一种教学用黑板

(57)摘要

本实用新型公开了一种教学用黑板，包括板体和支架，所述板体下方设有板槽，该板槽内设有多个不同形状的磁性存放槽，既可以放置诸如圆规这样能被磁性存放槽吸附的教具，也可以根据教具的不同形状，针对性的选择不同形状的磁性存放槽进行放置，本实用新型解决了各种教具的临时放置问题，使得教具的临时放置变得井井有条，避免了教具再次使用时的不便。

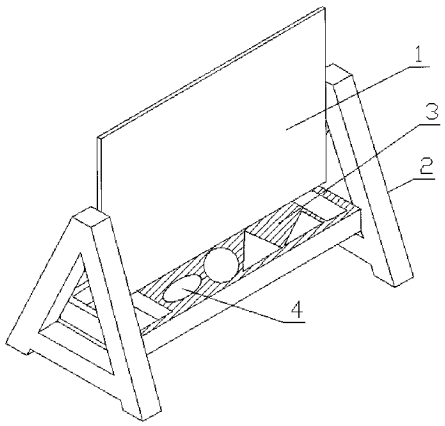

CN 203157485 U

1. 一种教学用黑板，包括板体和支架，其特征在于：所述板体下方设有板槽，该板槽内设有多个不同形状的磁性存放槽。

一种教学用黑板

技术领域

[0001] 本实用新型涉及一种教学用品领域，尤其是一种便于放置各种教学用具的黑板。

背景技术

[0002] 在日常教学中，教师们需要很多教具辅助教学，然后在黑板上板书传授各种知识，尤其是数学课上，教师们更是需要携带各式各样的教具，在黑板上画不同形状的图样，教学生们知识。可是面对如此繁杂的教具，如直角尺、三角尺、圆规等，教师们在短时间内不使用时，都需要一个固定的位置放置，而不是随意搁置，以免造成教具再次使用时的不便。

实用新型内容

[0003] 本实用新型技术任务是针对上述技术不足，提供一种教学用黑板。

[0004] 本实用新型解决技术问题所采用的技术方案是：一种教学用黑板，包括板体和支架，所述板体下方设有板槽，该板槽内设有多个不同形状的磁性存放槽。

[0005] 本实用新型所能带来的有益效果是：解决了各种教具的临时放置问题，使得教具的临时放置变得井井有条，避免了教具再次使用时的不便。

附图说明

[0006] 图 1、本实用新型整体结构示意图。

具体实施方式

[0007] 下面结合附图，对本实用新型做以下详细说明：

[0008] 如图 1 所示，本实用新型公开了一种教学用黑板，包括板体 1 和支架 2，所述板体 1 下方设有板槽 3，该板槽 3 内设有多个不同形状的磁性存放槽 4，既可以放置诸如圆规这样能被磁性存放槽 4 吸附的教具，也可以根据教具的不同形状，针对性的选择不同形状的磁性存放槽 4 进行放置，本实用新型解决了各种教具的临时放置问题，使得教具的临时放置变得井井有条，避免了教具再次使用时的不便。

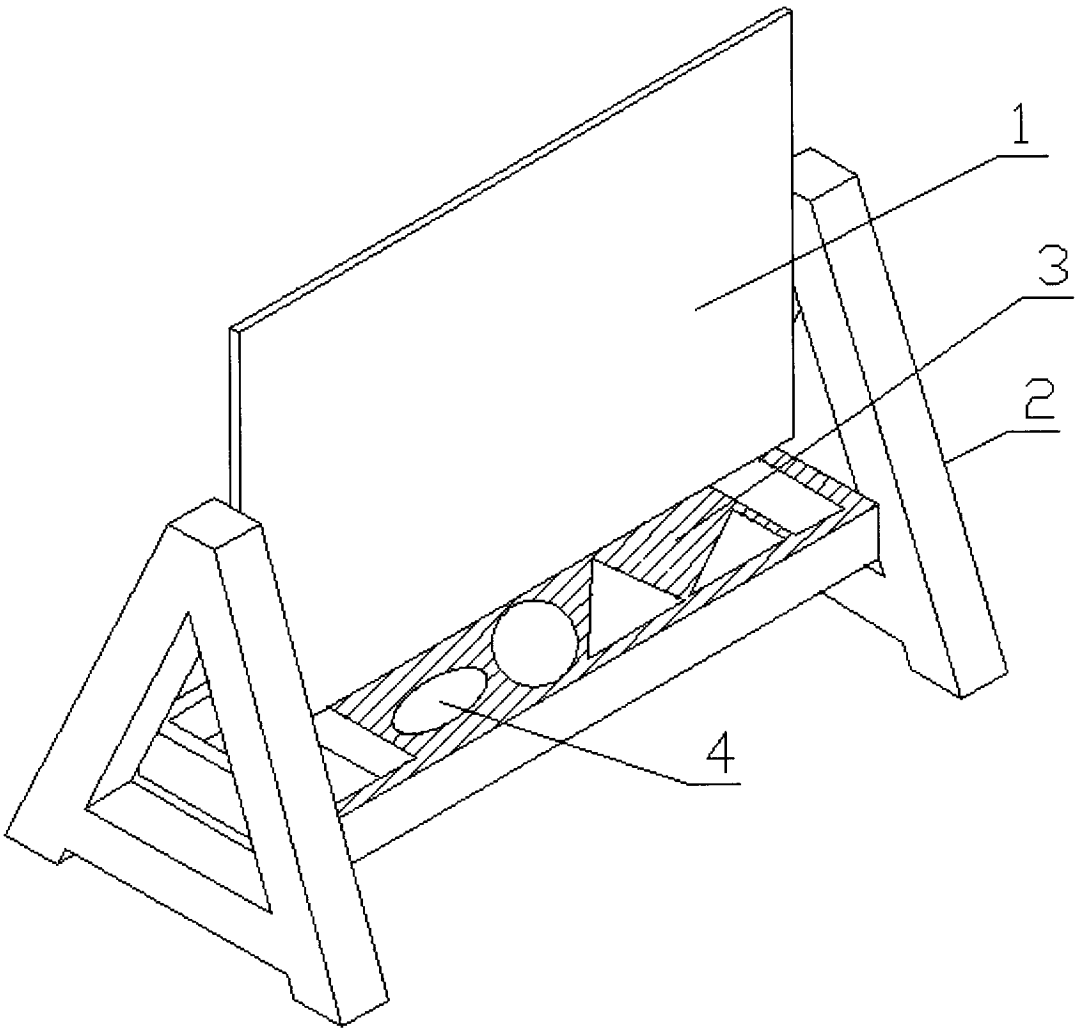

图 1